

INSTRUKCJA OBSŁUGI · PL

FOS Hydor 120W Rgbl

Ruchoma głowa LED RGBL wash/beam

LED 120 W RGBL	3,8–38°	7 kg
ŹRÓDŁO ŚWIATŁA	ZOOM	MASA

Tłumaczenie instrukcji oryginalnej FOS Technologies
oryginał EN · kod produktu L007856
wersja tłumaczenia 1.0 · 25.11.2026

Karta produktu
i zapytanie B2B
vex-systems.pl

Spis treści

1 Środki ostrożności §1
2 Wytyczne dotyczące konserwacji §2
3 Wytyczne dotyczące instalacji §3
4 Menu systemowe §4
5 Tabela DMX: tryb 12CH (DMX, sACN) §5
6 Dane techniczne §6
Rysunki rys. 1-2
Od dystrybutora: serwis i części VEX

1 Środki ostrożności

To urządzenie jest zaawansowanym sprzętem elektronicznym. Aby zapewnić jego bezproblemowe działanie, należy przestrzegać wszystkich zaleceń i wytycznych z tej instrukcji. Professional nie ponosi odpowiedzialności za obrażenia i/lub szkody wynikające z niewłaściwego użycia urządzenia spowodowanego nieprzestrzeganiem informacji zawartych w tej instrukcji.

Instalację urządzenia powinien wykonywać wyłącznie wykwalifikowany i/lub certyfikowany personel, a do instalacji należy używać wyłącznie oryginalnych elementów do podwieszania dołączonych do urządzenia. Jakiekolwiek modyfikacje urządzenia i/lub dołączonych elementów montażowych powodują utratę oryginalnej gwarancji producenta oraz zwiększają ryzyko uszkodzenia i/lub obrażeń ciała.

1.1 **KLASA OCHRONNOŚCI 1: urządzenie musi być prawidłowo uziemione.**

1.2 **Wewnątrz urządzenia nie ma części, które użytkownik mógłby serwisować. Nie podejmować samodzielnych napraw, ponieważ powoduje to utratę gwarancji producenta. Szkody wynikające z modyfikacji urządzenia i/lub nieprzestrzegania instrukcji bezpieczeństwa i wytycznych z tej instrukcji powodują utratę gwarancji producenta i nie podlegają żadnym roszczeniom gwarancyjnym i/lub naprawom.**

1.3 **Nie podłączać urządzenia do dimmera (dimmer pack)!**

1.4 **Nigdy nie otwierać urządzenia podczas pracy!**

1.5 **Przed serwisowaniem urządzenia odłączyć zasilanie!**

1.6 **Nigdy nie dotykać urządzenia podczas pracy, ponieważ może być gorące! Materiały łatwopalne trzymać z dala od urządzenia!**

1.7 **Nigdy nie patrzeć bezpośrednio w źródło światła! Ryzyko uszkodzenia siatkówki, możliwa utrata wzroku! U osób wrażliwych może wystąpić atak padaczki!**

1.8 **Dopilnować, aby wszystkie połączenia i zaślepki były prawidłowo uszczelnione smarem dielektrycznym (dostępnym u większości dostawców artykułów elektrycznych), co zapobiega korozji wywołanej wodą i/lub zwarciu elektrycznemu.**

1.9 **Minimalna odległość od przedmiotów i powierzchni musi wynosić 1 m (3,3 stopy).**

1.10 **Maksymalna temperatura powierzchni zewnętrznej: 85°C (185°F).**

1.11 **Minimalna odległość materiałów łatwopalnych od powierzchni wynosi 0,5 m (1,6 stopy).**

1.12 **Nie dotykać obudowy urządzenia podczas pracy. Przed serwisowaniem wyłączyć zasilanie i odczekać około 15 minut, aż urządzenie ostygnie.**

1.13 Nie potrząsać urządzeniem i nie używać nadmiernej siły podczas jego instalacji i/lub obsługi.

1.14 **Nie używać urządzenia, jeśli przewód zasilający jest przetarty, zagnieciony lub uszkodzony i/lub jeśli którekolwiek ze złączy przewodu zasilającego jest uszkodzone i nie daje się łatwo i pewnie włożyć do urządzenia.**

1.15 **Nigdy nie wciskać złącza przewodu zasilającego do urządzenia na siłę. Jeśli przewód zasilający lub którekolwiek z jego złączy jest uszkodzone, natychmiast wymienić je na nowe o takich samych parametrach mocy.**

1.16 Nie zasłaniać żadnych szczelin wentylacyjnych.

1.17 Wszystkie wloty wentylatorów i powietrza muszą być zawsze czyste i nigdy nie mogą być zasłonięte.

1.18 Dla prawidłowego chłodzenia zachować około 15 cm (6″) odstępu między urządzeniem a innymi urządzeniami lub ścianą.

1.19 Przed rozpoczęciem jakichkolwiek prac serwisowych i/lub czyszczenia zawsze odłączać urządzenie od głównego źródła zasilania.

1.20 Przewód zasilający chwytać wyłącznie za wtyczkę. Nigdy nie wyciągać wtyczki, ciągnąc za żyłę przewodu.

1.21 Podczas pierwszego uruchomienia z wnętrza urządzenia może wydobywać się lekki dym lub zapach. Jest to normalne zjawisko: nadmiar farby wewnątrz obudowy wypala się pod wpływem ciepła związanego z lampą. Z czasem będzie ono stopniowo zanikać.

1.22 Regularne przerwy w pracy zapewnią prawidłowe działanie urządzenia przez wiele lat.

1.23 Do transportu urządzenia do serwisu używać wyłącznie oryginalnego opakowania i materiałów.

2 Wytyczne dotyczące konserwacji

2.1 **Przed wykonaniem jakiejkolwiek konserwacji odłączyć zasilanie!**

Czyszczenie

Aby zapewnić prawidłowe działanie, optymalny strumień światła i dłuższą żywotność, zaleca się częste czyszczenie. Częstotliwość czyszczenia zależy od środowiska, w którym pracuje urządzenie: środowisko wilgotne, zadymione lub szczególnie zabrudzone może powodować większe gromadzenie się brudu na optyce urządzenia.

Okresowo czyścić zewnętrzną powierzchnię soczewki miękką ściereczką, aby nie dopuścić do gromadzenia się brudu i zanieczyszczeń. NIGDY nie używać alkoholu, rozpuszczalników ani środków czyszczących na bazie amoniaku.

Konserwacja

Aby zapewnić prawidłowe działanie i dłuższą żywotność, zaleca się regularne przeglądy. Wewnątrz urządzenia nie ma części, które użytkownik mógłby serwisować. Wszystkie pozostałe sprawy serwisowe należy kierować do naszego autoryzowanego technika serwisowego. W razie potrzeby zamawiać oryginalne części zamienne u lokalnego sprzedawcy.

Podczas rutynowych przeglądów należy uwzględnić następujące punkty:

2.2 Co trzy miesiące uprawniony inżynier elektryk powinien przeprowadzić szczegółową kontrolę elektryczną, aby upewnić się, że styki obwodów są w dobrym stanie, i zapobiec przegrzaniu.

2.3 **Zawsze dbać, aby wszystkie śruby i elementy mocujące były mocno dokręcone. Poluzowane śruby mogą wypaść podczas normalnej pracy i spowodować szkody lub obrażenia, ponieważ mogą spaść większe części.**

2.4 **Sprawdzać, czy nie ma odkształceń obudowy, soczewek barwnych, osprzętu do podwieszania i punktów podwieszenia (sufit, zawiesia, kratownica). Odkształcenia obudowy mogą umożliwić przedostawanie się kurzu do wnętrza urządzenia. Uszkodzone punkty podwieszenia lub niezabezpieczone podwieszenie mogą spowodować upadek urządzenia i poważne obrażenia osób.**

2.5 **Przewody zasilające nie mogą wykazywać żadnych uszkodzeń, zmęczenia materiału ani osadów. NIGDY nie usuwać bolca uziemiającego z przewodu zasilającego.**

3 Wytyczne dotyczące instalacji

⚠ **OSTRZEŻENIE**

Materiały łatwopalne: urządzenie trzymać w odległości co najmniej 1,5 m (5,0 stóp) od materiałów łatwopalnych i/lub pirotechniki.

Połączenia elektryczne

3.1 **Wszystkie połączenia elektryczne i/lub instalacje powinien wykonywać wykwalifikowany elektryk.**

3.2 **Minimalna odległość od powierzchni i przedmiotów wynosi 1 m (3,3 stopy).**

3.3 **Minimalna odległość od materiałów łatwopalnych wynosi 0,5 m (1,6 stopy).**

3.4 **Powierzchnia zewnętrzna może osiągać temperaturę 85°C (185°F).**

3.5 **NIE instalować urządzenia bez odpowiednich kwalifikacji!**

3.6 **Urządzenie MUSI być zainstalowane zgodnie ze wszystkimi lokalnymi i krajowymi przepisami oraz normami dotyczącymi komercyjnych instalacji elektrycznych i budownictwa.**

Przed podwieszeniem lub montażem jednego lub kilku urządzeń na jakiejkolwiek metalowej kratownicy lub konstrukcji albo przed ustawieniem urządzeń na jakiejkolwiek powierzchni NALEŻY skonsultować się z profesjonalnym instalatorem sprzętu. Musi on ustalić, czy metalowa kratownica, konstrukcja lub powierzchnia ma odpowiednią certyfikację pozwalającą bezpiecznie utrzymać łączny ciężar urządzeń, uchwytów, przewodów i akcesoriów.

Podwieszanie nad głowami wymaga dużego doświadczenia, obejmującego między innymi obliczanie dopuszczalnych obciążeń roboczych, znajomość stosowanych materiałów instalacyjnych oraz okresową kontrolę bezpieczeństwa wszystkich materiałów instalacyjnych i urządzenia. Bez tych kwalifikacji nie podejmować samodzielnej instalacji. Nieprawidłowa instalacja może spowodować obrażenia ciała.

3.7 **Dopuszczalna temperatura otoczenia podczas pracy: od -20°C do 45°C (od -4°F do 113°F). Nie używać urządzenia, gdy temperatura otoczenia wykracza poza ten zakres.**

3.8 Urządzenia należy instalować z dala od ciągów pieszych, miejsc siedzących oraz miejsc, w których osoby nieupoważnione mogłyby dosięgnąć urządzenia ręką.

3.9 **NIGDY nie stawać bezpośrednio pod urządzeniem podczas jego podwieszania, demontażu lub serwisowania.**

3.10 **Urządzenie instalowane nad głowami musi być zawsze dodatkowo zabezpieczone, np. linką zabezpieczającą o odpowiedniej nośności.**

3.11 Przed serwisowaniem odczekać około 15 minut, aż urządzenie ostygnie.

4 Menu systemowe

Układ menu: menu główne (Main Menu), podmenu (Sub Menu), opcja lub wartość (Option/Value). Nazwy pozycji podano tak jak w oryginale, w nawiasie ich znaczenie.

Control (sterowanie)

4.1	**DMX Address (adres DMX)**	001-512
4.2	**Channel Mode (tryb kanałów)**	12CH · 22CH
4.3	**Signal Select (wybór sygnału)**	XLR First · Only XLR · Only Wireless · Wireless First · Wireless to XLR
4.4	**Wireless Free (rozłączenie bezprzewodowe)**	Cancel · OK
4.5	**Manual (sterowanie ręczne)**	Pan · Pan Fine · ... · Control

Settings (ustawienia)

4.6	**Display (wyświetlacz)**	Always ON · 10 sec · 30 sec · 1min
4.7	**Display Reversal (obrót wyświetlacza)**	NO · YES
4.8	**Key Lock (blokada przycisków)**	NO · YES
4.9	**DMX Fault (zanik sygnału DMX)**	Hold · Blacklout
4.10	**Dimmer Speed (szybkość ściemniacza)**	Standard · Fast · Slow
4.11	**Dimmer Curve (krzywa ściemniania)**	Linear · Square · S-Shape
4.12	**Led Frequency (częstotliwość LED)**	4 KHz · 8 KHz · 16 KHz · 24 KHz
4.13	**Red Shift (przesunięcie czerwieni)**	Off · On
4.14	**Fan Mode (tryb wentylatora)**	Auto · Silent · Full
4.15	**Pan Setting (ustawienia Pan)**	Reversal · Calibration · Encoder
4.16	**Tilt Setting (ustawienia Tilt)**	Reversal · Calibration · Encoder

4.17	**Zoom Calibration (kalibracja zoomu)**	0-255
4.18	**Color Calibration (kalibracja kolorów)**	Raw Mode · Adjust
4.19	**Factory Reset (ustawienia fabryczne)**	No · Yes

Information (informacje)

4.20	**Error Info (informacje o błędach)**	*
4.21	**Temperature (temperatura)**	*°C
4.22	**Version (wersja)**	V***
4.23	**UID**	*

5 Tabela DMX: tryb 12CH (DMX, sACN)

Pierwsza kolumna oznacza kanał, druga zakres wartości, trzecia funkcję i jej opis.

Kanały 1CH-4CH

1CH	**0-255**	PAN, 540°
2CH	**0-255**	TILT, 230°
3CH	**0-255**	Zoom: od małego do dużego kąta
4CH	**0-255**	Dimmer (ściemniacz)

Kanał 5CH: strobo

5CH	**0-5**	Strobo otwarte
5CH	**6-10**	Strobo zamknięte
5CH	**011-035**	Losowe pulsowanie, wolno → szybko
5CH	**036-060**	Losowe narastanie, wolno → szybko
5CH	**061-085**	Losowe opadanie, wolno → szybko
5CH	**086-110**	Efekt losowego strobo
5CH	**111-135**	Efekt strobo z przerwami
5CH	**136-250**	Strobo, wolno → szybko
5CH	**251-255**	Strobo otwarte

Kanały 6CH-9CH: kolory

6CH	**0-255**	R
7CH	**0-255**	G
8CH	**0-255**	B
9CH	**0-255**	L

Kanał 10CH: temperatura barwowa

10CH	**0-5**	Wyłączone
10CH	**6-21**	1800K
10CH	**22-37**	2000K
10CH	**38-53**	2500K
10CH	**54-69**	2700K
10CH	**70-85**	3000K
10CH	**86-101**	3200K
10CH	**102-117**	3500K
10CH	**118-133**	4000K
10CH	**134-149**	4500K
10CH	**150-165**	5000K
10CH	**166-181**	5600K
10CH	**182-197**	6000K
10CH	**198-213**	6500K
10CH	**214-229**	7200K
10CH	**230-255**	8000K

Kanał 11CH: makra kolorów

11CH	**0-255**	Makra kolorów (Color Macros)
11CH	**000-005**	/
11CH	**006-010**	Magenta: R=255, G=020, B=015
11CH	**011-015**	Peacock Blue: R=051, G=255, B=051
11CH	**016-020**	Steel Blue: R=206, G=255, B=056

11CH	**021-025**	Light Blue: R=074, G=255, B=082
11CH	**026-030**	Dark Blue: R=000, G=186, B=255
11CH	**031-035**	Leaf Green: R=206, G=255, B=000
11CH	**036-040**	Dark Green: R=084, G=255, B=013
11CH	**041-045**	Mauve: R=227, G=041, B=056
11CH	**046-050**	Deep Golden Amber: R=255, G=058, B=000
11CH	**051-055**	Pale Lavender: R=255, G=197, B=061
11CH	**056-060**	Primary Green: R=077, G=255, B=000
11CH	**061-065**	Bright Blue: R=000, G=255, B=087
11CH	**066-070**	Apricot: R=255, G=143, B=013
11CH	**071-075**	Pale Gold: R=253, G=171, B=026
11CH	**076-135**	Efekt tęczy: płynne przejście
11CH	**136-195**	Skokowa zmiana makr kolorów
11CH	**195-255**	Przenikanie makr kolorów: płynne przejście

Kanał 12CH: funkcje urządzenia

Przy zakresach opisanych w trzeciej kolumnie dopiskiem „po 3 s" funkcja uruchamia się z opóźnieniem 3 sekund (w oryginale: 3 seconds delay start):

12CH	**0-4**	/
12CH	**5-9**	Wyświetlacz stale włączony, po 3 s
12CH	**10-14**	Wyświetlacz włączony przez 10 sekund, po 3 s
12CH	**15-19**	Wyświetlacz włączony przez 30 sekund, po 3 s
12CH	**20-24**	Wyświetlacz włączony przez 1 min, po 3 s
12CH	**25-29**	Blokada ekranu wyłączona, po 3 s
12CH	**30-34**	Blokada ekranu włączona, po 3 s
12CH	**35-39**	Podtrzymanie sygnału (Signal Hold), po 3 s
12CH	**40-44**	Wygaszenie (Black Field), po 3 s
12CH	**45-59**	/
12CH	**60-64**	Ściemnianie standardowe, po 3 s
12CH	**65-69**	Ściemnianie szybkie, po 3 s

12CH	**70-74**	Ściemnianie wolne, po 3 s
12CH	**75-84**	/
12CH	**85-89**	Krzywa liniowa (Linear), po 3 s
12CH	**90-94**	Krzywa kwadratowa (Square), po 3 s
12CH	**95-99**	Krzywa S (S-curve), po 3 s
12CH	**100-109**	/
12CH	**110-114**	4000 Hz, po 3 s
12CH	**115-119**	8000 Hz, po 3 s
12CH	**120-124**	16000 Hz, po 3 s
12CH	**125-129**	24000 Hz, po 3 s
12CH	**130-139**	/, po 3 s
12CH	**140-144**	Wentylator automatyczny, po 3 s
12CH	**145-149**	Wentylator cichy, po 3 s
12CH	**150-154**	Wentylator na pełnej mocy, po 3 s
12CH	**155-164**	/
12CH	**165-169**	Dryf czerwieni wyłączony, po 3 s
12CH	**170-174**	Dryf czerwieni włączony, po 3 s
12CH	**175-179**	/
12CH	**180-184**	Odwrócenie Pan wyłączone, po 3 s
12CH	**185-189**	Odwrócenie Pan włączone, po 3 s
12CH	**190-194**	Korekcja błędu Pan wyłączona, po 3 s
12CH	**195-199**	Korekcja błędu Pan włączona, po 3 s
12CH	**200-204**	Odwrócenie Tilt wyłączone, po 3 s
12CH	**205-209**	Odwrócenie Tilt włączone, po 3 s
12CH	**210-214**	Korekcja błędu Tilt wyłączona, po 3 s
12CH	**215-219**	Korekcja błędu Tilt włączona, po 3 s
12CH	**220-224**	Reset Pan i Tilt, po 3 s

12CH	**225-229**	Reset zoomu, po 3 s
12CH	**230-234**	Reset wszystkiego, po 3 s
12CH	**235-255**	/, po 3 s

6 Dane techniczne

Źródło światła

6.1	**Główna dioda LED**	120 W RGBL
6.2	**Strumień świetlny**	2500 lm
6.3	**Światłość**	375 000 cd przy wąskiej wiązce
6.4	**Migotanie**	praca bez migotania (flicker-free)
6.5	**Sterownik LED**	regulowana częstotliwość do wymagających zastosowań

Paleta barw

6.6	**Mieszanie barw**	RGBL: bardzo jasne i żywe kolory nasycone, a także delikatne pastele i odcienie bieli
6.7	**Tryby barw**	kalibrowane i rozszerzone
6.8	**Kalibrowana regulacja temperatury barwowej**	1800–8000 K
6.9	**Korekcja barwy**	kalibrowane przesunięcie zieleń-magenta (Tint)

Optyka

6.10	**Soczewka**	Fresnela, 140 mm
6.11	**Zoom**	od 3,8 do 38 stopni
6.12	**Wąska wiązka**	wyraźnie zdefiniowana
6.13	**Szeroki wash**	z miękką krawędzią
6.14	**Temperatura barwowa**	minimalne zmiany od środka do krawędzi
6.15	**Światło rozproszone**	minimalne

Zasilanie i złącza

6.16	**Zakres napięcia wejściowego**	100-240 V; 50/60 Hz
6.17	**Zasilanie wejście/wyjście**	wodoszczelne złącze zasilania, wejście i wyjście
6.18	**Dane wejście/wyjście**	wodoszczelne XLR 3-pinowe lub 5-pinowe

Sterowanie

6.19	**Tryb sterowania**	12CH
6.20	**Protokoły**	DMX, W-DMX

Konstrukcja i stopień ochrony

6.21	**Wymiary**	282 × 250 × 364,8 mm
6.22	**Masa**	7 kg
6.23	**Stopień ochrony IP**	IP65

RYSUNEK 1 / 2

Budowa urządzenia: widok z przodu, z boku i z tyłu

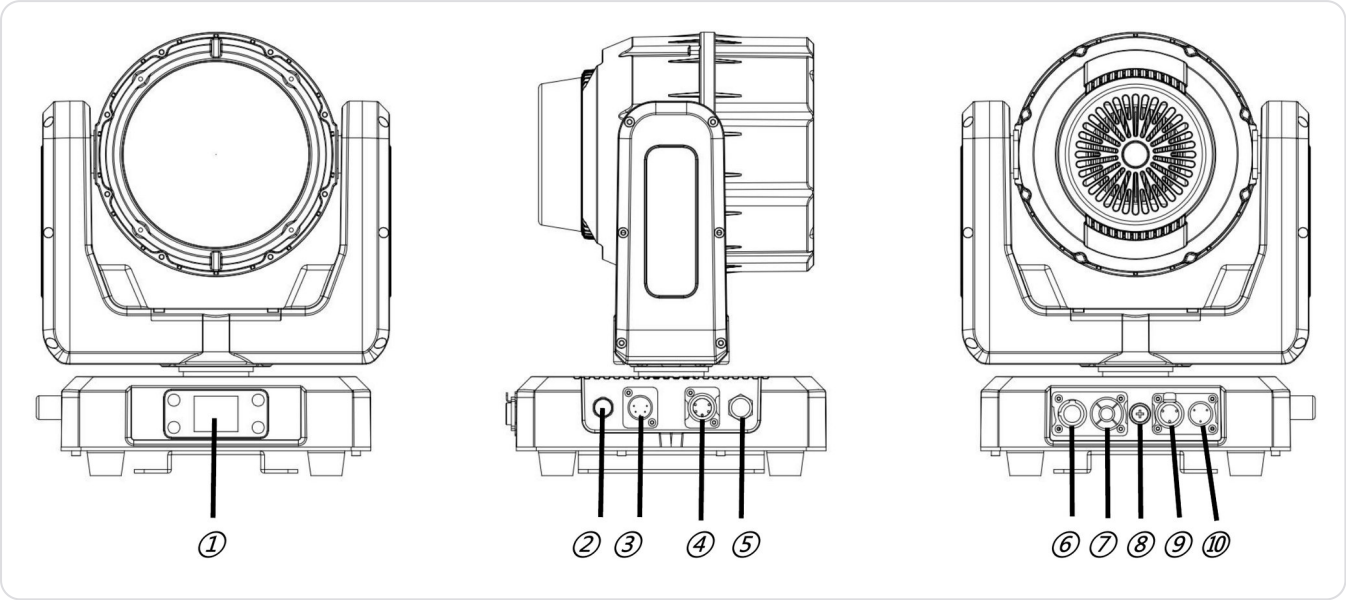

Pozycję 2 oryginał opisuje jako «Value».

NR	OPIS
1	Wyświetlacz LCD menu systemowego
2	Value
3	Wejście DMX 5-pin
4	Wyjście DMX 5-pin
5	Antena
6	Wejście zasilania
7	Wyjście zasilania
8	Bezpiecznik
9	Wejście DMX 3-pin
10	Wyjście DMX 3-pin

RYSUNEK 2 / 2

Rysunki wymiarowe

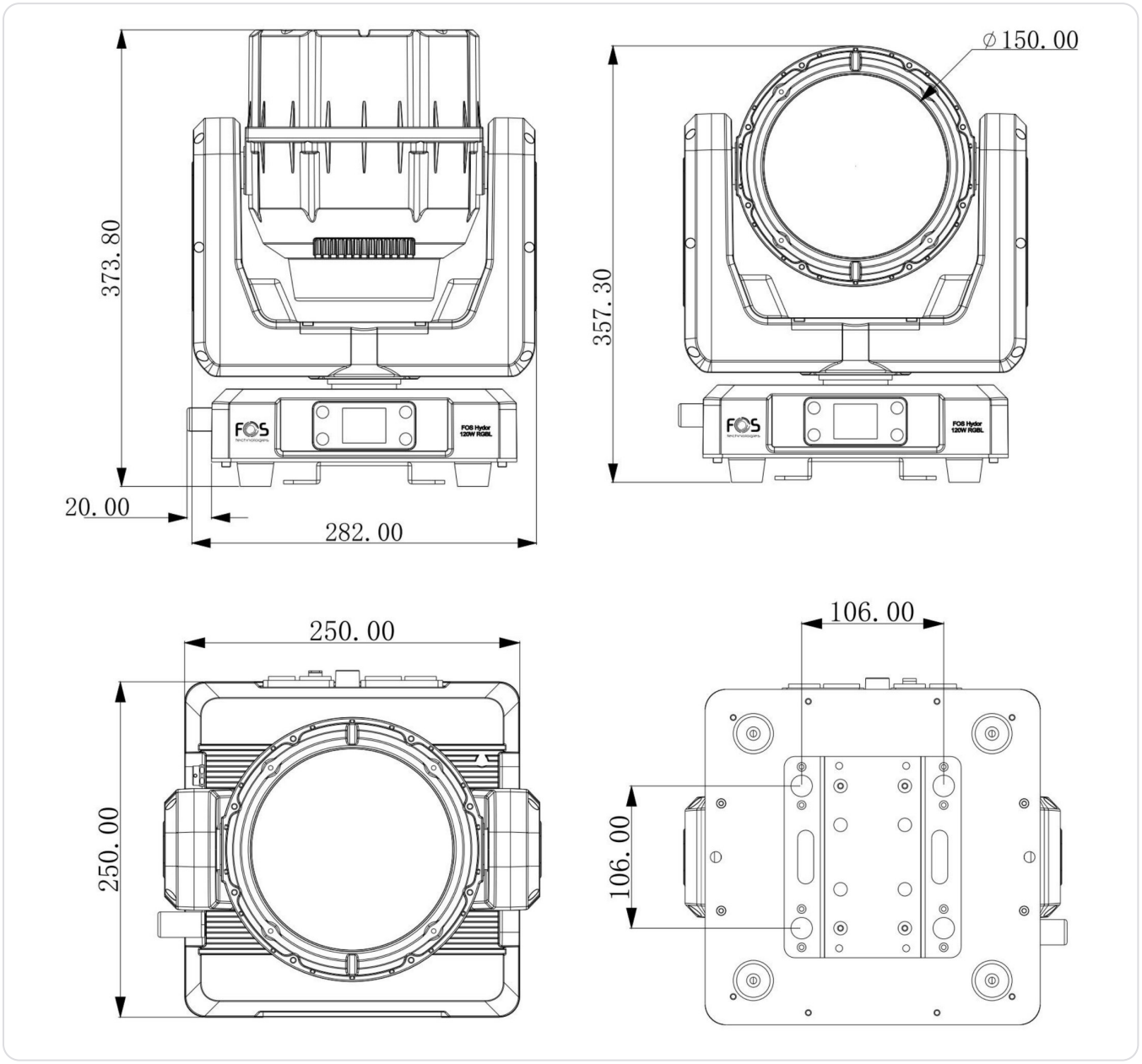

Wymiary na rysunku w milimetrach. Wysokości na rysunku (373,80 i 357,30) różnią się od wysokości 364,8 mm podanej w danych technicznych.

OD DYSTRYBUTORA

Wsparcie VEX: FOS Hydor 120W Rgbl

Materiały VEX Systems dla użytkowników FOS Hydor 120W Rgbl: serwis, oryginalne części, akcesoria i doradztwo. Ta strona nie jest częścią tłumaczenia instrukcji.

SERWIS

Serwis i naprawy

Usterka lub nietypowe działanie? Opisz problem i podaj numer seryjny, a wskażemy dalsze kroki: diagnostykę, naprawę lub wymianę.

Zgłoś serwis →

biuro@vex-systems.pl

CZĘŚCI

Oryginalne części FOS Technologies

Potrzebujesz części lub elementu wyposażenia? Napisz, czego szukasz, a sprawdzimy dostępność u producenta.

Zapytaj o część →

biuro@vex-systems.pl

INTEGRACJA

Doradztwo i integracja

Dobierzemy sprzęt pod konkretny obiekt oraz omówimy montaż i uruchomienie. Opisz projekt, a zaproponujemy zakres.

Omów projekt →

vex-systems.pl/integracje

PODOBNE PRODUKTY

FOS Hydor Wash 760
Wash

FOS Artisan IP66
Wash

FOS Aurora
Wash

Zobacz katalog →

vex-systems.pl/dystrybucja

VEX

Zamów lub zapytaj

+48 794 797 959
biuro@vex-systems.pl
vex-systems.pl/kontakt

Karta produktu

INFORMACJE O DOKUMENCIE

Producent i dystrybutor

PRODUCENT

FOS Technologies LTD

Bulevard Iliensko Shose 8, Sladova Baza
ZMM, Sofia, Bułgaria
info@fos-lighting.eu · www.fos-lighting.eu

DYSTRYBUTOR W POLSCE

VEX Systems

biuro@vex-systems.pl
+48 794 797 959
vex-systems.pl

Media Rental Oleksandr Zakariya
al. Niepodległości 20/55, 02-653 Warszawa
NIP 5214048857

VEX Systems jest oficjalnym dystrybutorem FOS Technologies w Polsce: dobór sprzętu, dostawa, integracja i opieka techniczna w jednym miejscu. Opisz obiekt, a wskażemy właściwy zestaw i zakres wsparcia.

Strona produktu
vex-systems.pl

Oryginał instrukcji (EN)
fos-lighting.eu

vex-systems.pl

Tłumaczenie instrukcji oryginalnej z języka angielskiego.
W sprawach spornych rozstrzyga oryginał producenta.