

КАРТКА ТОВАРУ · UA

FOS Beam CMY

Рухома beam-голова зі змішуванням CMY

Рухома beam-голова зі змішуванням кольорів CMY, лише для використання в приміщеннях. Джерело світла: лампа 380 Вт, кут променя 2°.

380 Вт	2°	17	17,50 кг
ЛАМПА	КУТ ПРОМЕНЯ	СТАТИЧНІ ГОБО	МАСА

Основні особливості

- Змішування кольорів CMY, 14 кольорів і кольоровий ефект веселки (Rainbow)
- 17 статичних гобо
- Круглі призми: 16-гранна та 24-гранна
- Електронні функції Focus (фокус) і Frost
- Керування DMX у режимі 20 або 24 каналів, DMX-адреса від 1 до 512
- Панель керування з дисплеєм і кнопками MENU, UP, DOWN, ENTER

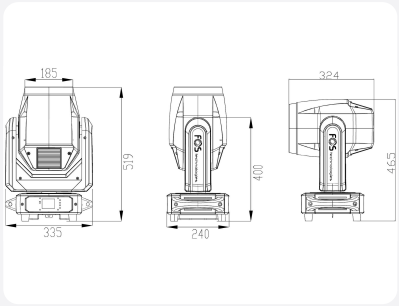

Розміри приладу
Креслення виробника, розміри в міліметрах.

Технічні дані

Джерело світла	лампа PHILIPS MSD Silver 380W/2 LL, 4000 год
Кут променя	2°, передня лінза 160 мм
Споживана потужність	600 Вт
Вхідна напруга	AC 100 ~ 240 В, 50/60 Гц
Діапазон руху	Pan 540°; Tilt 270° (3-фазний двигун)
Режими каналів	20 каналів, 24 канали
Макс. температура довкілля	40°C
Температура поверхні	може сягати 75°C
Розміри	335 × 240 × 519 мм
Маса	17,50 кг

Документація

Інструкція PL та оригінал EN
на сторінці товару →

Оригінальна інструкція виробника
EN, fos-lighting.eu →

⚠ **Перед монтажем і використанням приладу уважно прочитайте інструкцію з експлуатації та дотримуйтеся правил безпеки.**

Виробник і дистриб'ютор

ВИРОБНИК

FOS Technologies LTD
Bulevard Iliensko Shose 8, Sladova Baza ZMM
Sofia, Bulgaria
info@fos-lighting.eu · www.fos-lighting.eu

ДИСТРИБ'ЮТОР У ПОЛЬЩІ

VEX Systems
Media Rental Oleksandr Zakariya
al. Niepodległości 20/55, 02-653 Warszawa, Polska
NIP 5214048857 · +48 794 797 959
biuro@vex-systems.pl · vex-systems.pl