

КАРТКА ТОВАРУ · UA

FOS Pocket Cyclone RGBAL

LED-блайндер/строб IP65 RGBAL

LED-блайндер/строб із джерелом світла COB 120 Вт RGBAL та 24 світлодіодами aura RGB5050. Ступінь захисту IP65, маса 3 кг.

COB 120 Вт	IP65	22CH	3 кг
ДЖЕРЕЛО СВІТЛА	СТУПІНЬ ЗАХИСТУ	РЕЖИМ DMX	МАСА

Основні особливості

- Джерело світла 1 × 120 Вт RGBAL та 24 світлодіоди aura RGB5050
- Режими керування: DMX512, Master & Slave та Auto Run
- Спеціальний швидкий замок дає змогу швидко з'єднувати елементи в будь-яку форму
- Режими вентилятора: Auto, Silent і High
- Швидкість димування: Standard, Fast або Slow; криві в меню: Liner, Square і S-Curve
- У разі збою сигналу DMX на вибір: Hold або Black Out

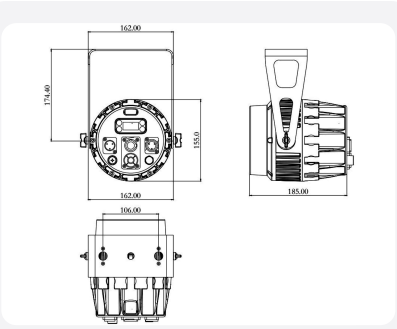

Розміри
Рисунок виробника, розміри в міліметрах

Технічні дані

Вхідна напруга	AC 90-240 В, 50/60 Гц
Джерело світла	1 × 120 Вт RGBAL + 24 світлодіоди aura RGB5050
Канали DMX	22CH
CCT	1800K-8000K
Частота PWM	4 / 8 / 16 / 24 кГц
Кут променя	24° (50%), 36° (10%)
Повна потужність (освітленість)	3 м: 1980 лк · 5 м: 1070 лк
Температура довкілля	від -20 °C до 40 °C
Розміри	185 × 162 × 174 мм
Ступінь захисту IP	IP65
Маса	3 кг

Документація

Інструкція PL та оригінал EN
на сторінці товару →

Оригінальна інструкція виробника
EN, fos-lighting.eu →

> ⚠ **Згідно з інструкцією виріб призначений лише для роботи в приміщеннях; перед використанням прочитайте всю інструкцію та правила безпеки.**

Виробник і дистриб'ютор

ВИРОБНИК

FOS Technologies LTD
Bulevard Iliensko Shose 8, Sladova Baza ZMM
Sofia, Bulgaria
info@fos-lighting.eu · www.fos-lighting.eu

ДИСТРИБ'ЮТОР У ПОЛЬЩІ

VEX Systems
Media Rental Oleksandr Zakariya
al. Niepodległości 20/55, 02-653 Warszawa, Polska
NIP 5214048857 · +48 794 797 959
biuro@vex-systems.pl · vex-systems.pl