

KARTA PRODUKTU I INSTRUKCJA MONTAŻU · PL

Paros Flybar

Belka do podwieszania systemu Paros

3800 kg	1094 mm	570 mm
OBCIĄŻENIE MAKS.	SZEROKOŚĆ	WYSOKOŚĆ

Tłumaczenie instrukcji oryginalnej FOS Technologies
oryginał EN · kod produktu L007550
wersja tłumaczenia 1.0 · 25.11.2026

Karta produktu
i zapytanie B2B
vex-systems.pl

Spis treści

1 Zastosowanie §1
2 Cechy §2
3 Opis §3
4 Instrukcje bezpieczeństwa §4
Rysunki rys. 1-2
Od dystrybutora: serwis i części VEX

1 Zastosowanie

1.1 Nagłośnienie koncertowe w wynajmowanych obiektach o dużej kubaturze.

1.2 Instalacje stałe w teatrach, domach modlitwy, centrach kongresowych i salach balowych.

2 Cechy

2.1 Belka do podwieszania systemów PAROS.

2.2 Służy do podwieszania obciążeń o masie do 3800 kg.

2.3 Czysta estetyka i bardzo dyskretny wygląd.

2.4 Innowacyjny mechanizm szybkiego blokowania, który wyjątkowo upraszcza proces riggingu.

3 Opis

PAROS FLYBAR to belka do podwieszania, zaprojektowana specjalnie do podnoszenia systemów PAROS. Można jej używać do podnoszenia systemów PAROS, modułów line array.

Dzięki systemowi szybkiego blokowania belka może znacznie przyspieszyć montaż systemów PAROS FLYBAR, co daje duże oszczędności czasu.

4 Instrukcje bezpieczeństwa

⚠ **PRZESTROGA**

Ten wyrób jest przeznaczony wyłącznie do montażu przez profesjonalnych monterów.

⚠ **PRZESTROGA**

Nie modyfikować systemu ani akcesoriów. Nieautoryzowane modyfikacje mogą negatywnie wpłynąć na bezpieczeństwo, zgodność z przepisami i działanie systemu.

RYSUNEK 1 / 2

Wymiary całkowite

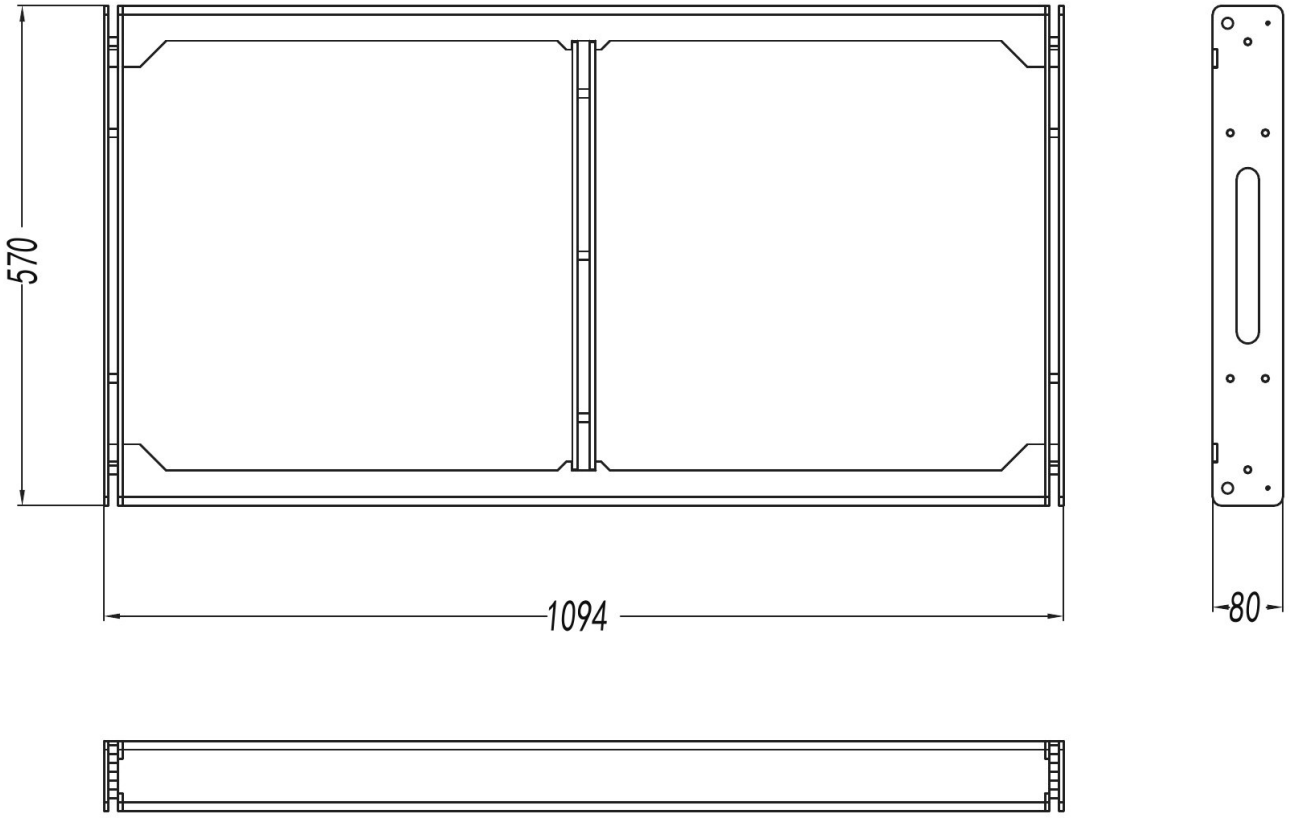

Wymiary na rysunku: 1094 × 570 × 80, w oryginale bez jednostki.

RYSUNEK 2 / 2

Przykłady montażu

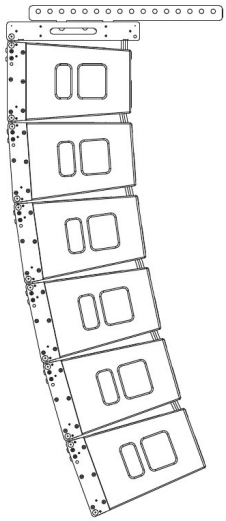
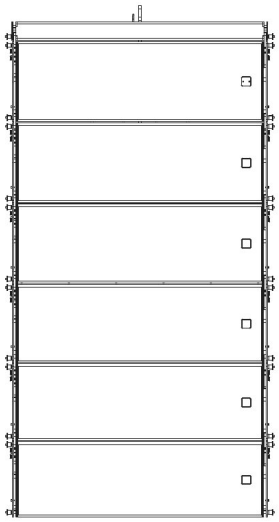
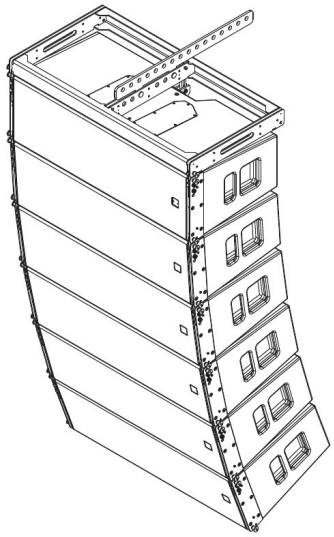
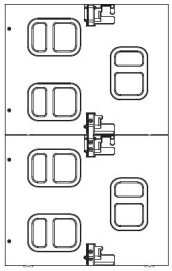
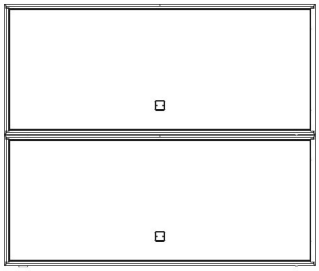
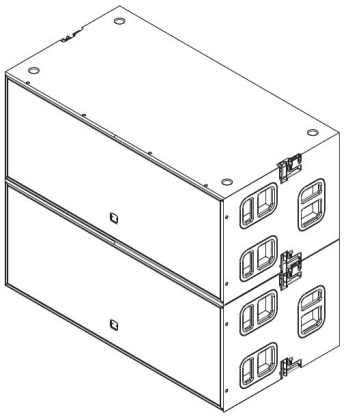

OD DYSTRYBUTORA

Wsparcie VEX: Paros Flybar

Materiały VEX Systems dla użytkowników Paros Flybar: serwis, oryginalne części, akcesoria i doradztwo. Ta strona nie jest częścią tłumaczenia instrukcji.

SERWIS

Serwis i naprawy

Usterka lub nietypowe działanie? Opisz problem i podaj numer seryjny, a wskażemy dalsze kroki: diagnostykę, naprawę lub wymianę.

Zgłoś serwis →

biuro@vex-systems.pl

CZĘŚCI

Oryginalne części FOS Technologies

Potrzebujesz części lub elementu wyposażenia? Napisz, czego szukasz, a sprawdzimy dostępność u producenta.

Zapytaj o część →

biuro@vex-systems.pl

INTEGRACJA

Doradztwo i integracja

Dobierzemy sprzęt pod konkretny obiekt oraz omówimy montaż i uruchomienie. Opisz projekt, a zaproponujemy zakres.

Omów projekt →

vex-systems.pl/integracje

PODOBNE PRODUKTY

Paros
Paros System

Paros SUB
Paros System

Paros System 1
Paros System

Zobacz katalog →

vex-systems.pl/dystrybucja

VEX

Zamów lub zapytaj

+48 794 797 959
biuro@vex-systems.pl
vex-systems.pl/kontakt

Karta produktu

INFORMACJE O DOKUMENCIE

Producent i dystrybutor

PRODUCENT

FOS Technologies LTD

Bulevard Iliensko Shose 8, Sladova Baza
ZMM, Sofia, Bułgaria
info@fos-lighting.eu · www.fos-lighting.eu

DYSTRYBUTOR W POLSCE

VEX Systems

biuro@vex-systems.pl
+48 794 797 959
vex-systems.pl

Media Rental Oleksandr Zakariya
al. Niepodległości 20/55, 02-653 Warszawa
NIP 5214048857

VEX Systems jest oficjalnym dystrybutorem FOS Technologies w Polsce: dobór sprzętu, dostawa, integracja i opieka techniczna w jednym miejscu. Opisz obiekt, a wskażemy właściwy zestaw i zakres wsparcia.

Strona produktu
vex-systems.pl

Oryginał instrukcji (EN)
fos-lighting.eu

Tłumaczenie instrukcji oryginalnej z języka angielskiego.
W sprawach spornych rozstrzyga oryginał producenta.