

INSTRUKCJA OBSŁUGI · PL

FOS Led Follow Spot 1000

Reflektor prowadzący LED

1000 W	7500 K	32,6 kg
MODUŁ LED	TEMPERATURA BARWOWA	MASA NETTO

Tłumaczenie instrukcji oryginalnej FOS Technologies
oryginał EN · kod produktu L007495
wersja tłumaczenia 1.0 · 25.11.2026

Karta produktu
i zapytanie B2B
vex-systems.pl

Spis treści

I Wstęp §I
II Opis urządzenia §II
III Montaż §III
IV Obsługa §IV
V Załącznik §V
Rysunki rys. 1-6
Od dystrybutora: serwis i części VEX

I Wstęp

Dziękujemy za korzystanie z naszego produktu! Należy uważnie przeczytać całą instrukcję i zachować ją jako dokumentację techniczną na przyszłość.

Instrukcja zawiera wszystkie informacje o montażu i obsłudze tego reflektora prowadzącego LED i jest bardzo przydatna przy jego montażu i obsłudze. Należy ściśle przestrzegać odpowiednich zaleceń dotyczących montażu i obsługi.

Reflektor ma bardzo estetyczny wygląd. Jest to profesjonalny reflektor prowadzący LED. Elementem świecącym jest zintegrowana lampa LED dużej mocy (lampa COB). Dzięki temu reflektor ma wysoką skuteczność świetlną, dobry efekt barwny, niski poziom olśnienia i długą żywotność, oszczędza energię, chroni środowisko i ma inne zalety.

Reflektor zapewnia dużą jasność i równomierne światło, dzięki czemu bardzo dobrze sprawdza się na scenie, w stacji telewizyjnej i w innych miejscach występów. Sygnał DMX umożliwia liniowe ściemnianie, co zwiększa wygodę.

Reflektor oszczędza energię, chroni środowisko i daje czystą temperaturę barwową. Bardzo dobrze zastępuje tradycyjny reflektor profilowy 750.

Reflektor spełnia następujące normy:

I.1 GB7000.1-2007 / IEC60598-1:2003

I.2 GB7000.217-2008 / IEC60598-2-17:1984+A2:1990

Dziękujemy za wybór naszego reflektora prowadzącego LED 600 W. To wydajne i wszechstronne urządzenie.

Rozpakować reflektor prowadzący LED 600 W. Zakres dostawy:

I.3	**Uchwyt montażowy**	1 szt.
I.4	**Przewód zasilający**	1 szt.
I.5	**Instrukcja obsługi**	1 szt.

II Opis urządzenia

1. Charakterystyka

Zgodnie z ideą oszczędzania energii i ochrony środowiska w urządzeniu zastosowano diodę LED o niskich stratach mocy i wyjątkowo wysokiej sprawności. Pokrywa obudowy jest wykonana z nowego tworzywa konstrukcyjnego o dużej wytrzymałości i odporności na wysoką temperaturę; ma estetyczny kształt i płynne linie.

Urządzenie zaprojektowano i wyprodukowano zgodnie z normą IEC. Nadaje się do dużych przedstawień teatralnych, teatrów, sal widowiskowych, barów, klubów nocnych itp.

2. Widok ogólny

Widok urządzenia i jego wymiary przedstawia rysunek „Widok ogólny i wymiary" w dalszej części instrukcji.

3. Dane techniczne

3.1	**Lampa**	moduł LED 1000 W o wysokiej jasności
3.2	**Temperatura barwowa**	7500 K
3.3	**Żywotność LED**	ponad 50000 godzin
3.4	**Strumień świetlny**	59000 lm - 62000 lm
3.5	**Zasilanie**	AC 100 V-240 V, 50 Hz/60 Hz
3.6	**Pobór mocy**	1280 W
3.7	**Koło kolorów**	7 kolorów + światło białe (open white)
3.8	**Koło CTO**	3200 K, 4500 K, 5600 K
3.9	**Ostrość i zoom**	ręczne
3.10	**Regulowany kąt wiązki**	3,5° - 7°
3.11	**Ściemniacz**	liniowy 0-100%
3.12	**Tryb kanałów**	6 kanałów
3.13	**Strobo**	1-20 błysków na sekundę
3.14	**Temperatura otoczenia podczas pracy**	od -20°C do 45°C
3.15	**Sterowanie**	sygnał w międzynarodowym standardzie DMX512, złącza XLR 3-pin
3.16	**Masa netto**	32,6 kg

4. Wykres fotometryczny

Natężenie oświetlenia i średnicę plamy światła w zależności od odległości przedstawia rysunek „Wykres fotometryczny".

5. Ostrzeżenia dotyczące bezpieczeństwa

1) Ostrzeżenie

> ⚠ **OSTRZEŻENIE**
>
> **Każda osoba zajmująca się montażem, obsługą i konserwacją tego urządzenia musi mieć odpowiednie kwalifikacje.**

5.1 Użytkownik musi przestrzegać zaleceń tej instrukcji.

5.2 **Osobie bez kwalifikacji nie wolno otwierać pokrywy obudowy ani obsługiwać urządzenia. W przeciwnym razie sprzedawca nie ponosi odpowiedzialności za wynikłe z tego wady ani problemy.**

5.3 **Urządzenie chronić przed deszczem i wilgocią.**

2) Uwagi ostrzegawcze

5.4 Zasilanie: AC 100 V-240 V, 50 Hz/60 Hz.

5.5 Przed podłączeniem urządzenia do sieci upewnić się, że wyłącznik zasilania jest wyłączony, a wtyczka, gniazdo i połączenie uziemiające są w dobrym stanie.

5.6 **Używać odpowiedniej, atestowanej wtyczki i gniazda zasilającego. Nigdy nie łączyć przewodu zasilającego tego urządzenia z innym sprzętem elektrycznym.**

5.7 Podczas przenoszenia i montażu uważać, aby urządzenie nie uderzyło o części metalowe ani inne materiały.

5.8 **Zawsze odłączać urządzenie od sieci na czas montażu i demontażu.**

5.9 **Minimalna odległość między wylotem światła a oświetlaną powierzchnią musi być większa niż 50 cm.**

5.10 **Urządzenie wolno montować wyłącznie na niepalnej powierzchni. Aby zapewnić wystarczającą wentylację, pozostawić wokół urządzenia 50 cm wolnej przestrzeni. Przedmioty wrażliwe na ciepło mogą ulec odkształceniu lub uszkodzeniu pod wpływem wydzielanego ciepła.**

5.11 **Podczas pracy obudowa mocno się nagrzewa! Nie uruchamiać urządzenia przez 15 minut po wyłączeniu.**

5.12 **Nigdy nie przekraczać maksymalnej temperatury otoczenia Ta 45°C. Nigdy nie przekraczać maksymalnej temperatury obudowy Tb 60°C.**

5.13 Do użytku wewnątrz pomieszczeń.

5.14 Wymienić każdą widocznie pękniętą osłonę ochronną, filtr i soczewkę.

5.15 Osłonę ochronną, filtry i soczewkę należy czyścić co tydzień, ponieważ płyn do wytwornic dymu ma skłonność do tworzenia osadów, które bardzo szybko mogą ograniczać ilość światła.

III Montaż

1. Montaż urządzenia

Podczas montażu trzymać urządzenie z dala od przedmiotów wrażliwych na ciepło i przedmiotów zagrożonych wybuchem. Pozostawić wokół urządzenia co najmniej 50 cm wolnej przestrzeni.

Przy montażu najpierw zamocować na urządzeniu uchwyt montażowy, jak pokazano na rysunku.

Następnie umieścić urządzenie na statywie. Statyw musi stać równo na podłożu. Dokręcić wszystkie elementy mocujące.

Montaż na statywie

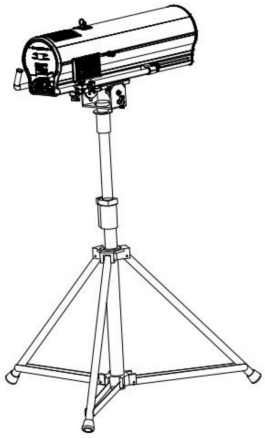

Urządzenie zamontowane na statywie · oryginał EN s. 7

1.1 Używać odpowiedniego, atestowanego statywu i upewnić się, że wytrzyma on obciążenie ponad dziesięciokrotnie większe od masy urządzenia.

2. Podłączenie do sieci

2.1 Osoba wykonująca podłączenie zasilania musi mieć odpowiednie kwalifikacje i uprawnienia elektryczne.

2.2 Podłączyć urządzenie do sieci za pomocą wtyczki zasilającej.

2.3 Uziemienie musi być podłączone.

2.4 Pobór mocy 1280 W, zasilanie wejściowe AC 100 V-240 V, 50/60 Hz.

3. Wymiana bezpiecznika

Przed wymianą bezpiecznika wyjąć wtyczkę przewodu zasilającego z gniazda. Kolejność czynności:

3.1 Krok 1: odpowiednim wkrętakiem odkręcić od obudowy oprawkę bezpiecznika na tylnym panelu (przeciwnie do ruchu wskazówek zegara).

3.2 Krok 2: wyjąć stary bezpiecznik z oprawki.

3.3 Krok 3: włożyć nowy bezpiecznik do oprawki.

3.4 Krok 4: włożyć oprawkę bezpiecznika z powrotem do obudowy i zamocować ją.

4. Ostrość i zoom

Przed opuszczeniem fabryki tubus obiektywu jest zwykle wsunięty. Po podłączeniu reflektora do sieci można poluzować śruby i wysuwać tubus obiektywu, aż krąg białego światła będzie wyraźny, a następnie ponownie mocno dokręcić obie śruby.

Po zmianie odległości projekcji można powtórzyć powyższe czynności i ustawić ostrość reflektora.

IV Obsługa

3. Menu

Strukturę menu przedstawiają rysunki „Menu, część 1" i „Menu, część 2" z objaśnieniami pozycji.

2. Układ kanałów DMX

W kolumnach: kanał DMX, wartość DMX, funkcja.

CH1	**000-255**	Ściemniacz
CH2	**000-255**	Strobo
CH3	**000-063**	Zimna biel
CH3	**064-127**	5600 K
CH3	**128-191**	4500 K
CH3	**192-255**	3200 K
CH4	**000-016**	Biały
CH4	**017-033**	Biały + czerwony
CH4	**034-050**	Czerwony
CH4	**051-067**	Czerwony + zielony
CH4	**068-084**	Zielony
CH4	**085-101**	Zielony + różowoczerwony
CH4	**102-118**	Różowoczerwony
CH4	**119-135**	Różowoczerwony + żółty
CH4	**136-152**	Żółty
CH4	**153-169**	Żółty + niebieski
CH4	**170-186**	Niebieski
CH4	**187-203**	Niebieski + pomarańczowy
CH4	**204-220**	Pomarańczowy
CH4	**221-237**	Pomarańczowy + fioletowy
CH4	**238-255**	Fioletowy
CH5	**000-255**	Irys
CH6	**000-255**	Zmiękczanie (Softer)

1. Opis przycisków

Elementy panelu sterowania przedstawia rysunek „Panel sterowania" z objaśnieniami.

V Załącznik

Problemy i ich rozwiązywanie

W kolumnach: numer, problem i przyczyna, rozwiązanie.

1	**Urządzenie nie działa. Przyczyna: brak zasilania**	AC 100-240 V, 50/60 Hz. Sprawdzić podłączenie zasilania i upewnić się, że urządzenie jest prawidłowo podłączone do sieci. Sprawdzić, czy wyłącznik jest włączony. Sprawdzić, czy bezpiecznik jest sprawny.
2	**Dioda LED nie świeci. Przyczyna: uszkodzona dioda LED**	Wymienić diodę LED
3	**Dioda LED nie świeci. Przyczyna: uszkodzona płytka sterownika LED**	Wymienić płytkę sterownika LED
4	**Dioda LED nie świeci. Przyczyna: uszkodzone wyłączniki termiczne**	Wymienić wyłącznik termiczny
5	**Wentylatory nie działają. Przyczyna: uszkodzone wentylatory**	Wymienić wentylatory

> ⚠ **PRZESTROGA**
>
> **Zabrania się, aby osoby bez kwalifikacji zajmowały się montażem, obsługą i konserwacją tego urządzenia.**

Jeżeli wystąpi którykolwiek z powyższych problemów lub problem nieznany, należy skontaktować się z producentem lub dystrybutorem w celu uzyskania pomocy.

Instrukcję należy zachować do wglądu. Jeszcze raz dziękujemy za zakup. Bardzo to doceniamy!

RYSUNEK 1 / 6

Widok ogólny i wymiary

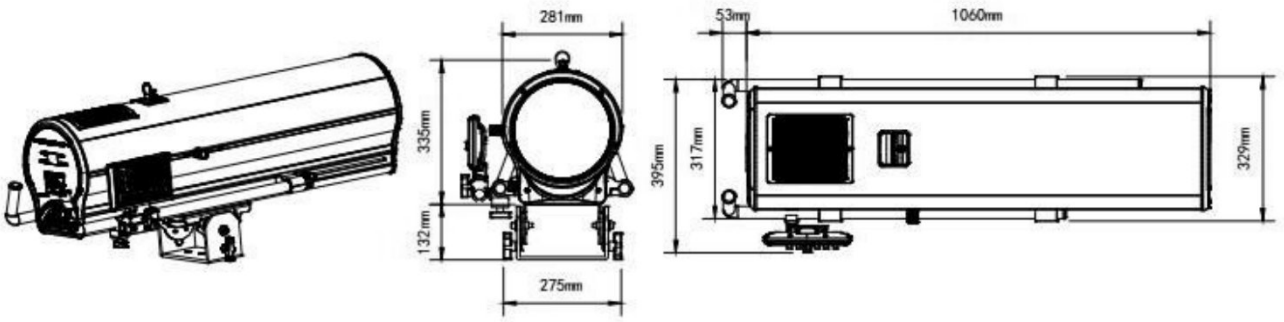

Wymiary na rysunku w milimetrach (mm).

RYSUNEK 2 / 6

Wykres fotometryczny

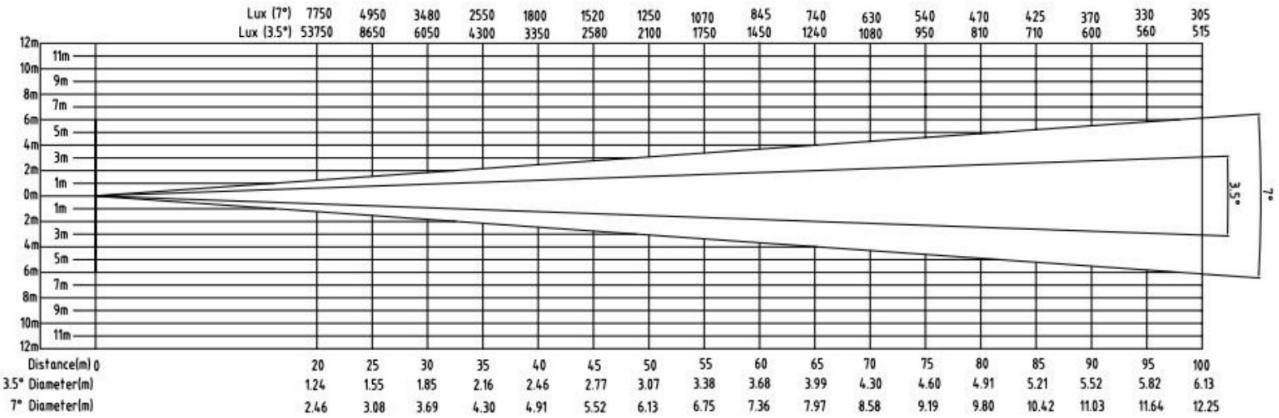

NR	OPIS
Lux	Natężenie oświetlenia w luksach dla kąta wiązki 7° i 3,5°
Distance(m)	Odległość w metrach
Diameter(m)	Średnica plamy światła w metrach dla kąta 3,5° i 7°

RYSUNEK 3 / 6

Regulacja ostrości

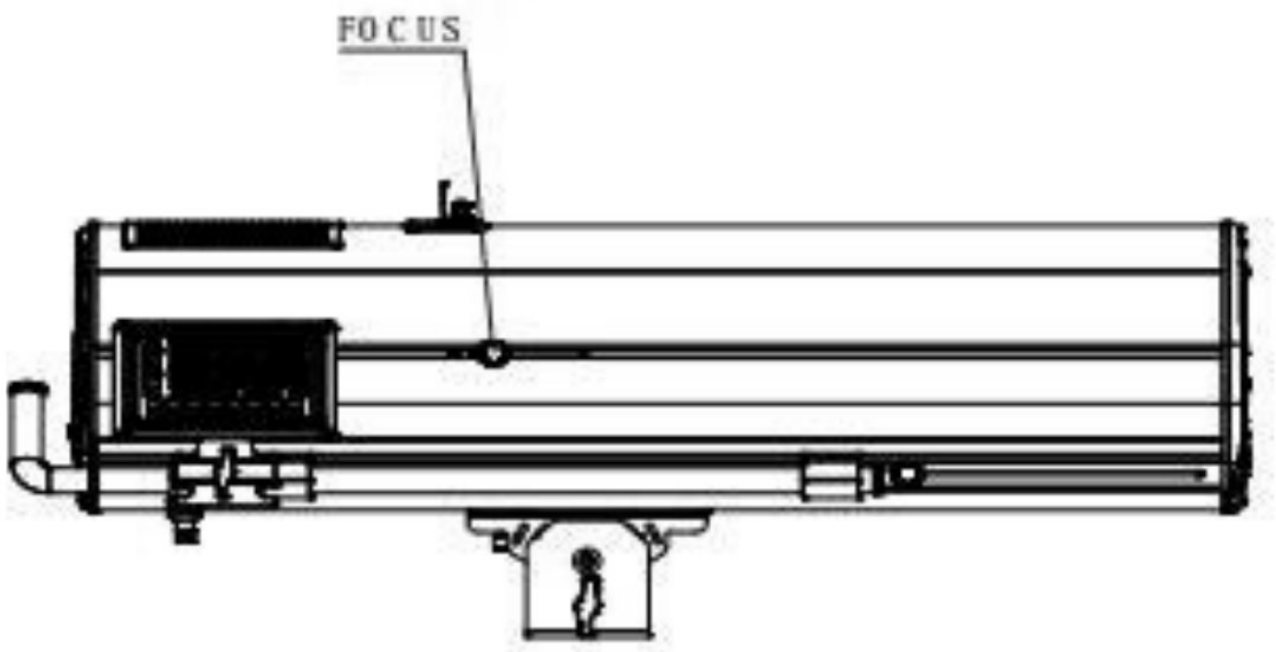

NR	OPIS
FOCUS	Ostrość

RYSUNEK 4 / 6

Menu, część 1

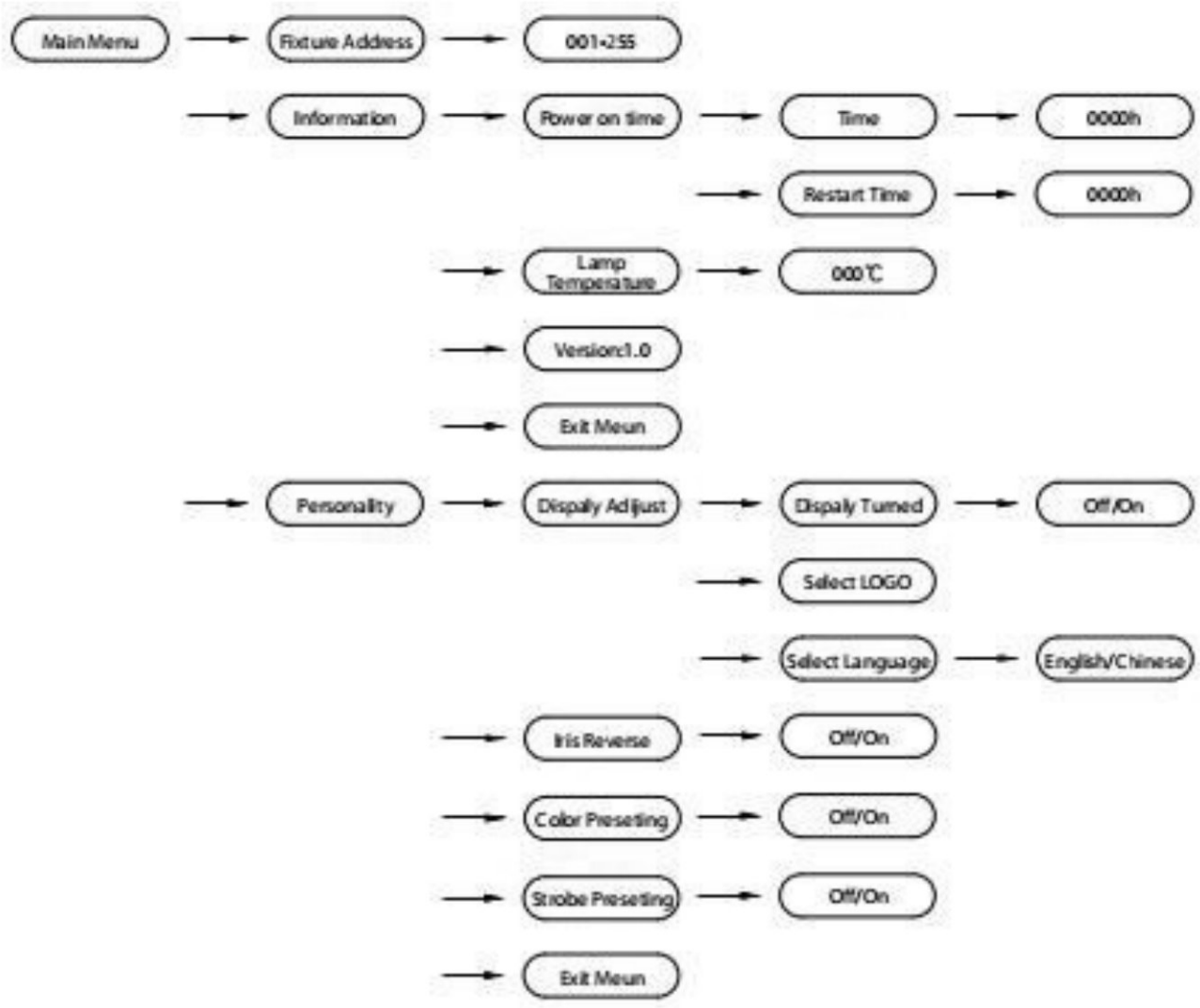

Pisownia napisów jak w oryginale.

NR	OPIS
1	Main Menu: menu główne
2	Fixture Address: adres urządzenia, 001-255
3	Information: informacje. Power on time (czas pracy), Time, Restart Time (czas od zerowania lub restartu), 0000h
4	Lamp Temperature: temperatura lampy, 000°C. Version:1.0: wersja 1.0
5	Exit Meun: wyjście z menu
6	Personality: ustawienia urządzenia
7	Dispaly Adijust: ustawienia wyświetlacza. Dispaly Turned (obrócenie ekranu, Off/On), Select LOGO (wybór logo), Select Language (język: English/Chinese, angielski/chiński)
8	Iris Reverse: odwrócenie działania irysa, Off/On
9	Color Preseting: wstępne ustawienie koloru, Off/On
10	Strobe Preseting: wstępne ustawienie strobo, Off/On

RYSUNEK 5 / 6

Menu, część 2

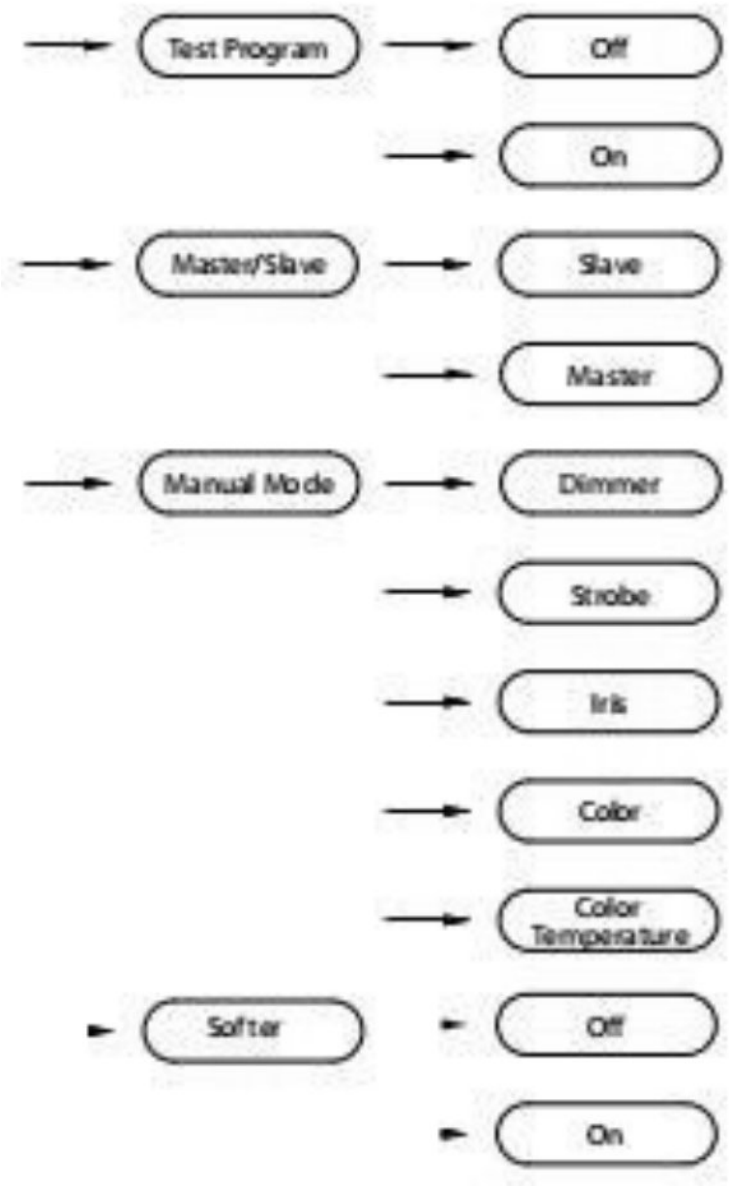

NR	OPIS
1	Test Program: program testowy, Off/On
2	Master/Slave: tryb pracy. Slave (urządzenie podrzędne), Master (urządzenie nadrzędne)
3	Manual Mode: tryb ręczny. Dimmer (ściemniacz), Strobe (strobo), Iris (irys), Color (kolor), Color Temperature (temperatura barwowa)
4	Softer: zmiękczanie, Off/On

RYSUNEK 6 / 6

Panel sterowania

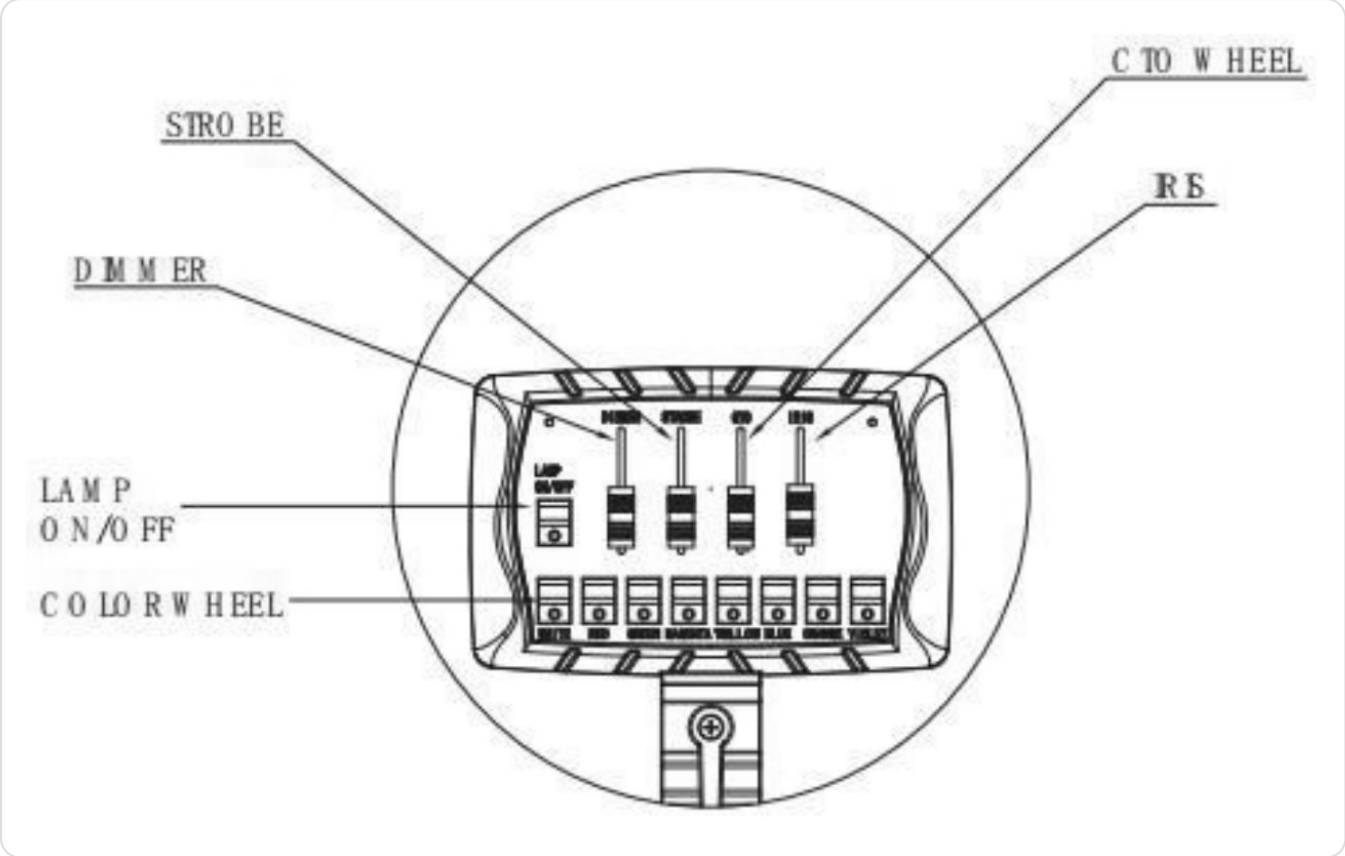

NR	OPIS
1	DIMMER: ściemniacz
2	STROBE: strobo
3	CTO WHEEL: koło CTO
4	IRIS: irys
5	LAMP ON/OFF: włącznik i wyłącznik lampy
6	COLOR WHEEL: koło kolorów

OD DYSTRYBUTORA

Wsparcie VEX: FOS Led Follow Spot 1000

Materiały VEX Systems dla użytkowników FOS Led Follow Spot 1000: serwis, oryginalne części, akcesoria i doradztwo. Ta strona nie jest częścią tłumaczenia instrukcji.

SERWIS

Serwis i naprawy

Usterka lub nietypowe działanie? Opisz problem i podaj numer seryjny, a wskażemy dalsze kroki: diagnostykę, naprawę lub wymianę.

Zgłoś serwis →

biuro@vex-systems.pl

CZĘŚCI

Oryginalne części FOS Technologies

Potrzebujesz części lub elementu wyposażenia? Napisz, czego szukasz, a sprawdzimy dostępność u producenta.

Zapytaj o część →

biuro@vex-systems.pl

INTEGRACJA

Doradztwo i integracja

Dobierzemy sprzęt pod konkretny obiekt oraz omówimy montaż i uruchomienie. Opisz projekt, a zaproponujemy zakres.

Omów projekt →

vex-systems.pl/integracje

PODOBNE PRODUKTY

FOS Case Follow Spot 1000
Follow Spot 1000

FOS Stand Led Follow Spot 1000
Follow Spot 1000

Zobacz katalog →

vex-systems.pl/dystrybucja

VEX

Zamów lub zapytaj

+48 794 797 959
biuro@vex-systems.pl
vex-systems.pl/kontakt

Karta produktu

INFORMACJE O DOKUMENCIE

Producent i dystrybutor

PRODUCENT

FOS Technologies LTD

Bulevard Iliensko Shose 8, Sladova Baza
ZMM, Sofia, Bułgaria
info@fos-lighting.eu · www.fos-lighting.eu

DYSTRYBUTOR W POLSCE

VEX Systems

biuro@vex-systems.pl

+48 794 797 959

vex-systems.pl

Media Rental Oleksandr Zakariya
al. Niepodległości 20/55, 02-653 Warszawa
NIP 5214048857

VEX Systems jest oficjalnym dystrybutorem FOS Technologies w Polsce: dobór sprzętu, dostawa, integracja i opieka techniczna w jednym miejscu. Opisz obiekt, a wskażemy właściwy zestaw i zakres wsparcia.

Strona produktu
vex-systems.pl

Oryginał instrukcji (EN)
fos-lighting.eu

vex-systems.pl

Tłumaczenie instrukcji oryginalnej z języka angielskiego.
W sprawach spornych rozstrzyga oryginał producenta.