

INSTRUKCJA OBSŁUGI · PL

FOS Bicolor 200W Fresnel

Reflektor Fresnela LED bicolor

LED 200 W	3200-5600 K	15-35°
ŹRÓDŁO ŚWIATŁA	TEMPERATURA BARWOWA	ZOOM RĘCZNY

Tłumaczenie instrukcji oryginalnej FOS Technologies
oryginał EN · kod produktu L007422
wersja tłumaczenia 1.0 · 25.11.2026

Karta produktu
i zapytanie B2B
vex-systems.pl

Spis treści

0 Wstęp §0
I Główne cechy produktu §I
II Wygląd i wymiary §II
III Informacje dotyczące bezpieczeństwa §III
IV Podłączenie zasilania §IV
V Panel sterowania §V
VI Protokół DMX §VI
VII Wykres natężenia oświetlenia §VII
VIII Ogólne zalecenia §VIII
IX Dane techniczne §IX
X Załącznik §X
Rysunki rys. 1-2
Od dystrybutora: serwis i części VEX

0 Wstęp

Dziękujemy za korzystanie z naszego produktu! Instrukcję należy uważnie przeczytać i dobrze przechowywać, aby w przyszłości móc korzystać z zawartych w niej informacji technicznych.

Instrukcja zawiera wszystkie informacje o instalacji i obsłudze tej oprawy LED i jest bardzo przydatna przy jej montażu i użytkowaniu. Podczas instalacji i obsługi należy ściśle przestrzegać odpowiednich zaleceń.

Reflektor spełnia następujące normy:

GB7000.1-2007/IEC60598-1:2003

GB7000.217-2008/IEC60598-2-17:1984+A2:1990

I Główne cechy produktu

1.1 Funkcje świetlne reflektora są sterowane przez DMX-512.

1.2 Zgodność z międzynarodowym standardem DMX (1990), cyfrowy panel sterowania z wyświetlaczem.

1.3 2 kanały DMX do ściemniania.

1.4 Płynne ściemnianie 0-100%.

1.5 CRI powyżej 91, temperatura barwowa do wyboru w zakresie 3200-5600K, skuteczna odległość świecenia 3-8 m.

1.6 Chłodzenie pasywne z dużym radiatorem zapewnia całkowicie cichą pracę.

II Wygląd i wymiary

Widoki reflektora i rysunek wymiarowy (wymiary w milimetrach i calach, masa 4 kg, czyli 8,82 lb) przedstawiono na osobnej stronie z rysunkiem.

III Informacje dotyczące bezpieczeństwa

⚠ UWAGA

Każda osoba zajmująca się instalacją, obsługą i konserwacją tego urządzenia musi mieć odpowiednie kwalifikacje i przestrzegać zaleceń tej instrukcji. Producent nie ponosi odpowiedzialności za problemy spowodowane niewłaściwym obchodzeniem się z urządzeniem i błędną instalacją.

3.1 Sprawdzić, czy napięcie zasilania jest zgodne z napięciem znamionowym.

3.2 **Przy napięciu 110V nie podłączać do sieci zasilającej AC łącznie więcej niż 10 reflektorów w jednym połączonym łańcuchu (daisy chain).**

3.3 **Przy napięciu 220V nie podłączać do sieci zasilającej AC łącznie więcej niż 20 reflektorów w jednym połączonym łańcuchu (daisy chain).**

3.4 Przed użyciem oprawy sprawdzić, czy cały osprzęt rozdziału zasilania i wszystkie przewody są w idealnym stanie i są przystosowane do poboru prądu wszystkich podłączonych urządzeń.

3.5 **Oprawę zawsze należy uziemić.**

3.6 Podczas przenoszenia i montażu unikać uderzeń w reflektor.

3.7 **Minimalna odległość między wyjściem światła a oświetlaną powierzchnią musi być większa niż 0,5 m. Wszystkie materiały palne (np. tkaniny, drewno, papier) muszą znajdować się w odległości co najmniej 0,2 m od oprawy.**

3.8 **Nie wystawiać oprawy na działanie deszczu ani wilgoci.**

3.9 Unikać patrzenia bezpośrednio w źródło światła (dotyczy to zwłaszcza osób cierpiących na napady padaczkowe).

3.10 **Maksymalna temperatura otoczenia (Ta) wynosi 40°C. Nie używać oprawy w wyższej temperaturze.**

3.11 Maksymalna temperatura powierzchni wynosi 50°C.

3.12 **Przy podwieszaniu oprawy nad poziomem podłoża sprawdzić, czy konstrukcja utrzyma co najmniej 10-krotność masy wszystkich zainstalowanych urządzeń.**

3.13 **Sprawdzić, czy wszystkie zewnętrzne osłony i elementy montażowe są pewnie zamocowane, i stosować dopuszczone dodatkowe zabezpieczenie, np. linkę zabezpieczającą.**

IV Podłączenie zasilania

Montaż złącza Neutrik na przewodzie zasilającym



Przygotowanie przewodu: 20 mm i 8 mm; podłączenie żył: uziemienie, N, L · oryginał EN s. 3

Elementy złącza

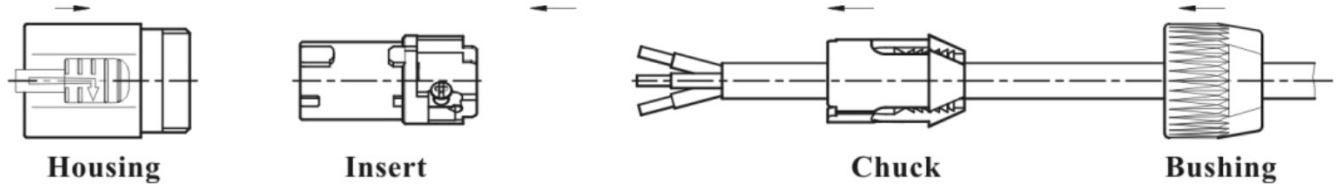

Housing: obudowa · Insert: wkład · Chuck: uchwyt zaciskowy · Bushing: tuleja · oryginał EN s. 4

4.1 Nasunąć na przewód tuleję i uchwyt zaciskowy.

4.2 **Przygotować przewód tak, jak pokazano na rysunku. Przewód zasilający musi być trójżyłowy, o przekroju 2,5 mm².**

4.3 Włożyć żyły do zacisków i dokręcić element zaciskowy płaskim wkrętakiem.

4.4 Wsunąć wkład i uchwyt zaciskowy do obudowy (zwrócić uwagę na rowek prowadzący).

4.5 Dokręcić tuleję.

Poniżej podano schemat kolorów żył i możliwe oznaczenia styków. Jeżeli styki nie są wyraźnie oznaczone albo są jakiekolwiek wątpliwości co do prawidłowej instalacji, należy skonsultować się z wykwalifikowanym elektrykiem.

Łączenie reflektorów w łańcuch

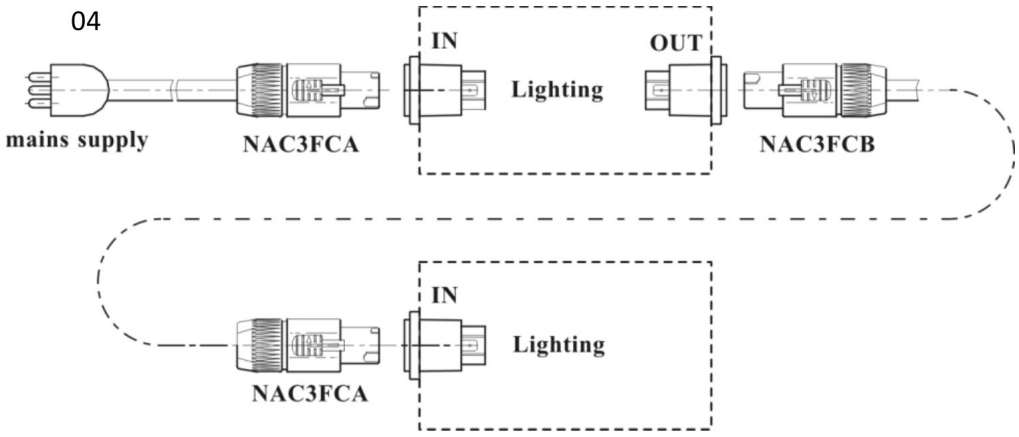

mains supply: sieć zasilająca · Lighting: reflektor · IN: wejście · OUT: wyjście · oryginał EN s. 4

Przewód łączeniowy

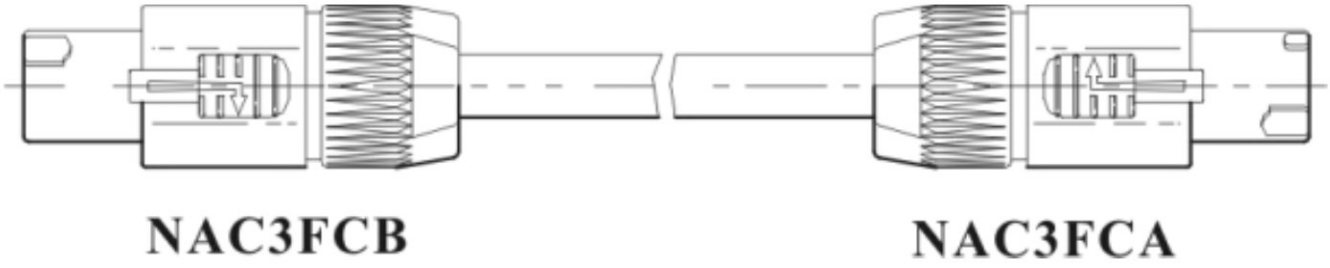

Złącza NAC3FCB i NAC3FCA · oryginał EN s. 4

4.6 **Przewód zasilający musi być trójżyłowy, o przekroju 2,5 mm².**

4.7 **Przy napięciu 110V nie podłączać do sieci zasilającej AC łącznie więcej niż 10 reflektorów w jednym połączonym łańcuchu (daisy chain).**

4.8 **Przy napięciu 220V nie podłączać do sieci zasilającej AC łącznie więcej niż 20 reflektorów w jednym połączonym łańcuchu (daisy chain).**

Kolory żył, przewody i symbole:

L	**Brązowy**	Faza (L)
N	**Niebieski**	Neutralny (N)
PE	**Żółto-zielony**	Uziemienie (symbol uziemienia)

Montaż mechaniczny

4.9 Reflektor można ustawić na poziomej powierzchni, np. na scenie, albo zamocować w dowolnej orientacji do kratownicy lub podobnej konstrukcji nośnej za pomocą uchwytu montażowego (clamp).

4.10 **Przy podwieszaniu oprawy nad poziomem podłoża sprawdzić, czy konstrukcja utrzyma co najmniej 10-krotność masy wszystkich zainstalowanych urządzeń.**

4.11 **Sprawdzić, czy wszystkie zewnętrzne osłony i elementy montażowe są pewnie zamocowane, i stosować dopuszczone dodatkowe zabezpieczenie, np. linkę zabezpieczającą.**

V Panel sterowania

Obsługa pokręteł

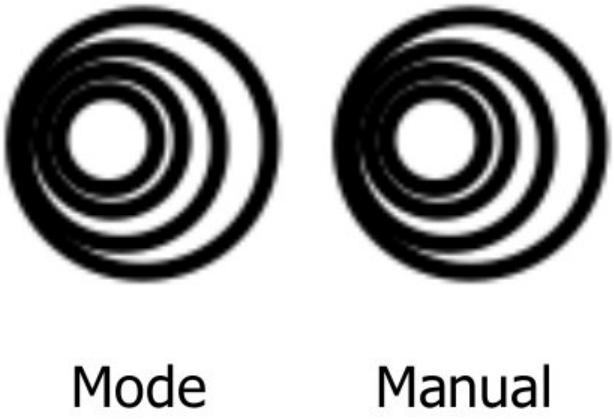

Pokrętła Mode i Manual · oryginał EN s. 5

5.1 Obracanie pokrętła „Mode" służy do ustawiania menu głównego; naciśnięcie: wejście.

5.2 Obracanie pokrętła „Manual" służy do ustawiania podmenu; naciśnięcie: wyjście (esc).

5.3 Po wykonaniu ustawień można obracać pokrętłem Manual, aby regulować temperaturę barwową (CCT) i liniowo ściemniać.

Ekrany trybów pracy

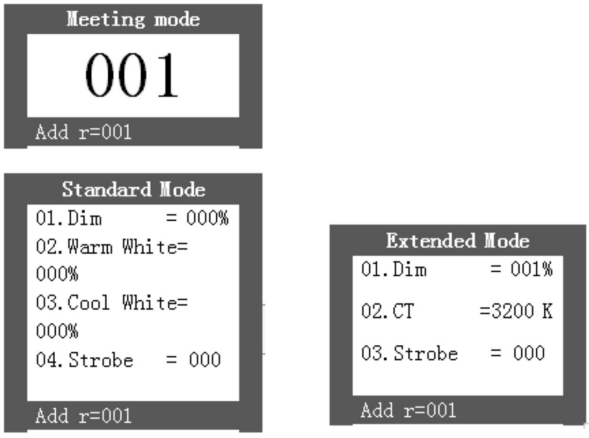

Meeting mode, Standard Mode i Extended Mode · oryginał EN s. 5

Mapa menu

Pozycje menu głównego (Main menu) i dostępne ustawienia:

01	**Address (adres)**	001 do 512
02	**Mode (tryb)**	Meeting · DMX Std · DMX Ext
03	**Language (język)**	English · Chinese

04	**Master**	OFF · ON
05	**DimCurve (krzywa ściemniania)**	Square · Inv-Squ · Linear · S-curve
06	**Dim Freq (częstotliwość ściemniania)**	1.2KHz · 6.0KHz · 12KHz · 24KHz
07	**Dim Speed (szybkość ściemniania)**	OFF · 1 · 2 · 3 · 4
08	**Inv Display (odwrócenie wyświetlacza)**	OFF · ON
09	**DelayOffDisp (opóźnione wygaszanie ekranu)**	OFF · ON
10	**V*.***	T=***°C

VI Protokół DMX

1. Tryb kanałów DMX512 STD (LED 2-way)

Kanały DMX:

CH1	**Ściemniacz**	000-255: ściemnianie od 0% do 100%
CH2	**Biel ciepła**	000-255: biel ciepła
CH3	**Biel zimna**	000-255: biel zimna

Kanały DMX ze strobo:

CH1	**Ściemniacz**	000-255: ściemnianie od 0% do 100%
CH2	**Strobo**	000-009: bez strobo · 010-255: strobo od wolnego do szybkiego
CH3	**Biel ciepła**	000-255: biel ciepła
CH4	**Biel zimna**	000-255: biel zimna

2. Tryb kanałów DMX512 EXT (LED 2-way)

Kanały DMX:

CH1	**Ściemniacz**	000-255: ściemnianie od 0% do 100%
CH2	**Temperatura barwowa**	000-009: brak funkcji · 010-255: temperatura barwowa od 3200K do 5600K

Kanały DMX ze strobo:

CH1	**Ściemniacz**	000-255: ściemnianie od 0% do 100%
CH2	**Strobo**	000-009: bez strobo · 010-255: strobo od wolnego do szybkiego
CH3	**Temperatura barwowa**	000-009: brak funkcji · 010-255: temperatura barwowa od 3200K do 5600K

3. Tryb kanałów Meeting (wymaga specjalnego sterownika)

Kanały Meeting:

CH1	**Ściemniacz**	000-255: ściemnianie od 0% do 100%
CH2	**Temperatura barwowa**	000-255: 3200K do 5600K. Temperatura barwowa = 8Bit * 256 + 16Bit
CH3	**Temperatura barwowa**	000-255: 3200K do 5600K. Temperatura barwowa = 8Bit * 256 + 16Bit

Kanały Meeting ze strobo:

CH1	**Ściemniacz**	000-255: ściemnianie od 0% do 100%
CH2	**Temperatura barwowa**	000-255: 3200K do 5600K. Temperatura barwowa = 8Bit * 256 + 16Bit
CH3	**Temperatura barwowa**	000-255: 3200K do 5600K. Temperatura barwowa = 8Bit * 256 + 16Bit

VII Wykres natężenia oświetlenia

Wykresy natężenia oświetlenia w luksach dla kątów 15° i 35° przedstawiono na osobnej stronie z rysunkiem.

VIII Ogólne zalecenia

8.1 Reflektor ma międzynarodowe 3-stykowe złącza sygnału DMX typu cannon: wejście DMX i wyjście DMX.

8.2 Parametry są pokazywane na niebieskim wyświetlaczu LCD. Gdy na wejściu nie ma sygnału DMX, wyświetlacz pokazuje informacje, które można sprawdzić w mapie menu.

8.3 W rzeczywistości reflektor ma 2 tryby kanałów DMX: patrz tabela kanałów DMX.

8.4 Do odprowadzania ciepła służy obudowa w całości z aluminium, a elektroniczna kontrola temperatury zapewnia prawidłową pracę układu w każdej chwili.

8.5 **Reflektor jest przeznaczony wyłącznie do użytku wewnątrz pomieszczeń. Przy montażu podwieszanym należy dla bezpieczeństwa użyć linki zabezpieczającej.**

8.6 W razie pytań należy skontaktować się z naszym działem wsparcia.

IX Dane techniczne

9.1	**Napięcie wejściowe**	AC 100-240V, 50/60Hz
9.2	**Pobór mocy**	120 W
9.3	**Moc wyjściowa światła**	100 W na każdy kolor
9.4	**Źródło światła**	lampa LED bicolor dużej mocy 200 W
9.5	**Żywotność LED**	50 000 godzin
9.6	**Temperatura barwowa**	3200 K-5600K
9.7	**CRI**	Ra (CRI) ≥95, R9 ≥90, TLCI ≥95
9.8	**Optyka**	ręczny zoom liniowy 15-35°
9.9	**Ściemnianie**	liniowe 0-100%
9.10	**Kanały**	2CH, 3CH, 4CH zależnie od trybu
9.11	**Sterowanie**	przewodowe DMX / ręczne
9.12	**Panel sterowania**	kolorowy wyświetlacz TFT i dwa pokrętła ściemniania
9.13	**Natężenie oświetlenia w centrum**	476 lux w odległości 5 m (5600K, 15°)
9.14	**Stopień ochrony**	IP20
9.15	**Temperatura pracy**	od -25°C do +40°C
9.16	**Materiał obudowy**	stop aluminium

X Załącznik

Problemy i rozwiązania

Dla każdego problemu podano przyczynę i sposób usunięcia:

1	**Urządzenie nie działa: brak zasilania**	AC 100-240V, 50/60Hz. Sprawdzić podłączenie zasilania i upewnić się, że urządzenie jest prawidłowo podłączone do sieci. Sprawdzić, czy bezpiecznik jest sprawny.
2	**Dioda LED nie świeci: uszkodzona dioda LED**	Wymiana modułu LED
3	**Dioda LED nie świeci: uszkodzona płytka sterownika LED**	Wymiana płytki sterownika LED
4	**Dioda LED nie świeci: uszkodzone wyłączniki termiczne**	Wymiana wyłącznika termicznego

> ⚠ **PRZESTROGA**
>
> **Zabrania się, aby instalacją, obsługą i konserwacją tego urządzenia zajmowały się osoby bez odpowiednich kwalifikacji.**

Jeżeli wystąpi którykolwiek z powyższych problemów albo problem nieznany, należy skontaktować się z naszym działem wsparcia.

RYSUNEK 1 / 2

Wygląd i wymiary reflektora

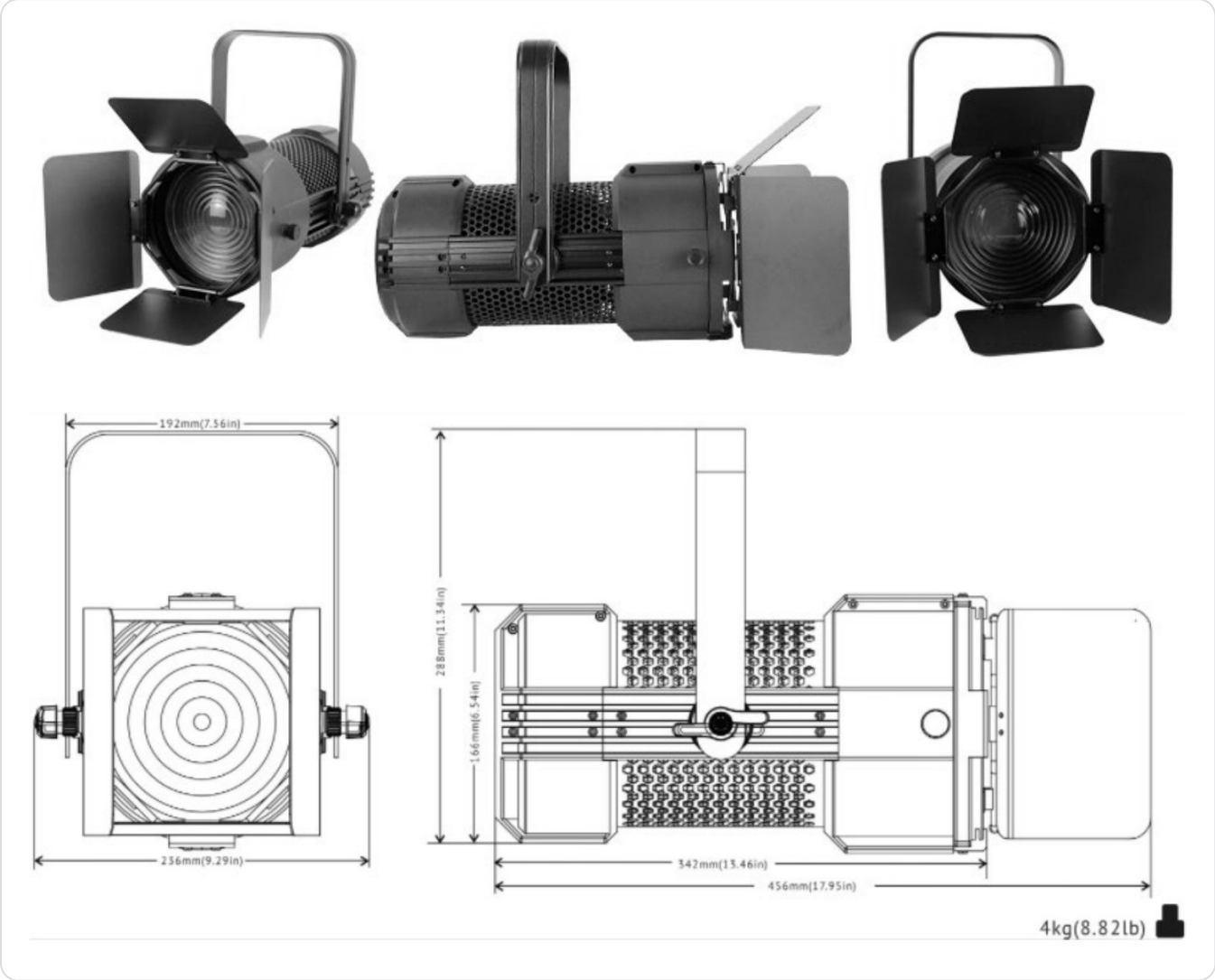

Wymiary: 192 mm (7,56 in), 236 mm (9,29 in), 288 mm (11,34 in), 166 mm (6,54 in), 342 mm (13,46 in), 456 mm (17,95 in). Masa: 4 kg (8,82 lb).

RYSUNEK 2 / 2

Wykres natężenia oświetlenia: 15° i 35°

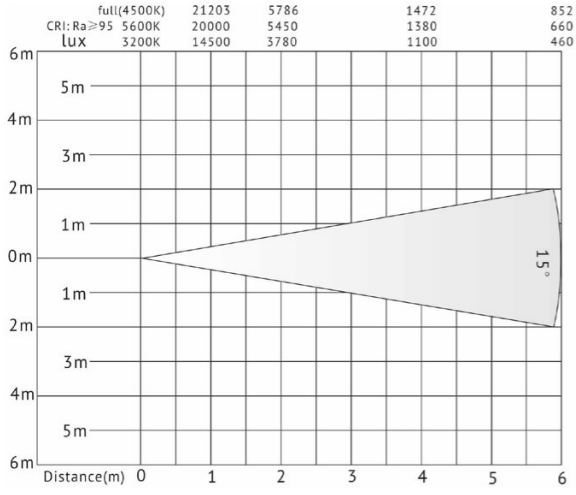

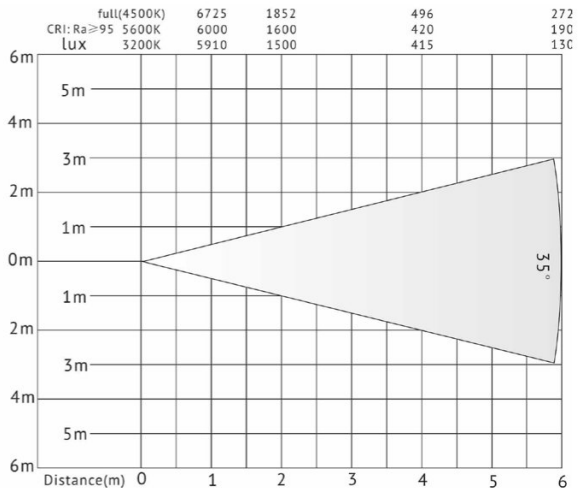

Distance (m): odległość w metrach. Wartości w luksach dla trzech ustawień: full (4500K), 5600K i 3200K; CRI: Ra ≥95.

OD DYSTRYBUTORA

Wsparcie VEX: FOS Bicolor 200W Fresnel

Materiały VEX Systems dla użytkowników FOS Bicolor 200W Fresnel: serwis, oryginalne części, akcesoria i doradztwo. Ta strona nie jest częścią tłumaczenia instrukcji.

SERWIS

Serwis i naprawy

Usterka lub nietypowe działanie? Opisz problem i podaj numer seryjny, a wskażemy dalsze kroki: diagnostykę, naprawę lub wymianę.

Zgłoś serwis →

biuro@vex-systems.pl

CZĘŚCI

Oryginalne części FOS Technologies

Potrzebujesz części lub elementu wyposażenia? Napisz, czego szukasz, a sprawdzimy dostępność u producenta.

Zapytaj o część →

biuro@vex-systems.pl

INTEGRACJA

Doradztwo i integracja

Dobierzemy sprzęt pod konkretny obiekt oraz omówimy montaż i uruchomienie. Opisz projekt, a zaproponujemy zakres.

Omów projekt →

vex-systems.pl/integracje

PODOBNE PRODUKTY

FOS CYC RGMCAL
Oświetlenie Teatralne LED

FOS Leko TW IP65
Oświetlenie Teatralne LED

FOS Mini Profile 40w
Oświetlenie Teatralne LED

Zobacz katalog →

vex-systems.pl/dystrybucja

VEX

Zamów lub zapytaj

+48 794 797 959
biuro@vex-systems.pl
vex-systems.pl/kontakt

Karta produktu

INFORMACJE O DOKUMENCIE

Producent i dystrybutor

PRODUCENT

FOS Technologies LTD

Bulevard Iliensko Shose 8, Sladova Baza
ZMM, Sofia, Bułgaria
info@fos-lighting.eu · www.fos-lighting.eu

DYSTRYBUTOR W POLSCE

VEX Systems

biuro@vex-systems.pl
+48 794 797 959
vex-systems.pl

Media Rental Oleksandr Zakariya
al. Niepodległości 20/55, 02-653 Warszawa
NIP 5214048857

VEX Systems jest oficjalnym dystrybutorem FOS Technologies w Polsce: dobór sprzętu, dostawa, integracja i opieka techniczna w jednym miejscu. Opisz obiekt, a wskażemy właściwy zestaw i zakres wsparcia.

Strona produktu
vex-systems.pl

Oryginał instrukcji (EN)
fos-lighting.eu

vex-systems.pl

Tłumaczenie instrukcji oryginalnej z języka angielskiego.
W sprawach spornych rozstrzyga oryginał producenta.