

INSTRUKCJA OBSŁUGI · PL

FOS Arena Zoom 10x40 IP65

Belka LED RGBW z zoomem i tilt, IP65

10 × 40 W	5,8-60°	15,67 kg
ŹRÓDŁO ŚWIATŁA	KĄT ZOOMU	MASA NETTO

Tłumaczenie instrukcji oryginalnej FOS Technologies
oryginał EN · kod produktu L006242
wersja tłumaczenia 1.0 · 25.11.2026

Karta produktu
i zapytanie B2B
vex-systems.pl

Spis treści

1 Wskazówki dotyczące bezpieczeństwa §1
2 Dane techniczne §2
3 Układ menu wyświetlacza §3
4 Tabele kanałów DMX §4
5 Mocowanie urządzenia §5
6 Układ połączeń XLR §6
7 Konserwacja i rozwiązywanie problemów §7
Rysunki rys. 1-3
Od dystrybutora: serwis i części VEX

1 Wskazówki dotyczące bezpieczeństwa

Instrukcja zawiera ważne informacje. Należy ją przeczytać przed rozpoczęciem obsługi urządzenia.

> ⚠ **OSTRZEŻENIE**
> **Aby zmniejszyć ryzyko pożaru, porażenia prądem elektrycznym lub obrażeń ciała, należy przestrzegać poniższych ważnych zasad bezpieczeństwa:**

1.1 **Użytkownicy niebędący profesjonalistami nie powinni samowolnie demontować urządzenia w celu konserwacji lub naprawy.**

1.2 Znamionowy zakres napięcia: AC 110 V-120 V / 60 Hz lub AC 200 V-240 V / 50 Hz (do wyboru).

1.3 **Utrzymywać urządzenie w odległości co najmniej 1 m od materiałów łatwopalnych.**

1.4 Urządzenie można użytkować w temperaturze otoczenia od -15°C do 40°C. Najwyższa temperatura powierzchni lampy: 60°C.

1.5 **Przed użyciem urządzenia należy zapewnić jego prawidłowe uziemienie.**

1.6 **Przy instalacji urządzenie musi być zamocowane za pomocą łączników śrubowych, z dodatkową linką zabezpieczającą, i regularnie kontrolowane.**

1.7 Ruchome części urządzenia wymagają regularnej konserwacji i kontroli, zależnie od częstotliwości użytkowania.

1.8 Otwory wentylacyjne, kanały przepływu powietrza i wentylatory należy regularnie sprawdzać i czyścić.

2 Dane techniczne

2.1	**Napięcie wejściowe**	AC 100-240 V, 50/60 Hz
2.2	**Moc**	400 W
2.3	**Źródło światła**	10 diod LED po 40 W, RGBW 4w1
2.4	**Funkcja LED**	Indywidualne sterowanie każdą diodą LED

2.5	**Żywotność LED**	Przewidywana żywotność 50 000 godzin
2.6	**Kąt zoomu**	5,8-60°
2.7	**Kanały DMX**	33CH / 19CH / 34CH / 28CH / 29CH / 48CH / 49CH
2.8	**Tryby sterowania**	DMX 512, master-slave, dźwiękiem, Auto
2.9	**Ściemniacz**	0-100%, elektroniczny
2.10	**Migawka**	Elektroniczna, maks. 10 Hz
2.11	**Wyświetlacz**	Kolorowy LCD (odblokowanie: nacisnąć kolejno w górę, w dół, w górę, w dół i Enter)
2.12	**Chłodzenie**	Wydajny, cichy system chłodzenia wentylatorowego
2.13	**Ruch tilt**	240°
2.14	**Złącze zasilania**	PowerCON IN / OUT
2.15	**Złącze DMX**	3-pinowe złącza XLR IN / OUT
2.16	**Stopień ochrony**	IP65
2.17	**Wymiary**	621 × 122,7 × 348,1 mm
2.18	**Masa netto**	15,67 kg

3 Układ menu wyświetlacza

Nazwy pozycji menu podano tak jak na wyświetlaczu, z polskim objaśnieniem w nawiasie. Układ menu:

3.1	**DMX MODE (adres DMX)**	001-512
3.2	**RUN (tryb pracy)**	DMX512 · Auto1 · Auto 2
3.3	**DMX MODE (tryb kanałów)**	33CH · 19CH · 34CH · 28CH · 29CH · 48CH · 49CH
3.4	**TEST**	ALL (wszystko) · Pan&Tilt · Lamp Test (test źródła światła)

Menu SET (ustawienia)

3.5	**Display > Shutoff time**	Czas wyłączenia wyświetlacza: ON / OFF
3.6	**Display > Flip display**	Obrót obrazu na wyświetlaczu: ON / OFF
3.7	**Display > Key lock**	Blokada przycisków: ON / OFF
3.8	**Display > Disp flash**	Miganie wyświetlacza: ON / OFF

3.9	**Tilt Reverse**	Odwrócenie kierunku tilt: ON / OFF
3.10	**No DMX Status**	Brak sygnału DMX: Black (wygaszenie) · Hold (utrzymanie stanu)
3.11	**Language**	Język: English (angielski) · chiński

Menu INFO (informacje)

3.12	**Time info > Total**	Łączny czas pracy: 0000:00
3.13	**Time info > Power on**	Czas od włączenia: 0000:00
3.14	**Version**	Wersja: SX- V1.01

Menu Manual (sterowanie ręczne)

3.15	**Zoom**	000-255
3.16	**Tilt**	000-255
3.17	**Fuction (funkcja)**	000-255
3.18	**Dimmer (ściemniacz)**	000-255
3.19	**Strobe (strobo)**	000-255
3.20	**Macro (makro)**	000-255
3.21	**Red (czerwony)**	000-255
3.22	**Green (zielony)**	000-255
3.23	**Blue (niebieski)**	000-255
3.24	**White (biały)**	000-255
3.25	**Chase (sekwencja)**	000-255
3.26	**Speed (prędkość)**	000-255

Menu Reset

3.27	**All Reset (pełny reset)**	No (nie) · Yes (tak)

4 Tabele kanałów DMX

Układ kolumn w tabelach: numer kanału, wartość DMX, funkcja. Zapis „poniżej” oznacza, że wartości kanału i ich funkcje podano w kolejnych wierszach.

Tryb 33CH

1	**0-255**	Tilt
2	**0-255**	Tilt precyzyjny
3	**0-255**	Zoom: od szerokiego (flood) do wąskiego (spot)
4	**0-7**	Zarezerwowane
4	**8-255**	Zarezerwowane
5	**poniżej**	Grupa 1: kolor (stały)
5	**0-7**	Kolory regulowane przez RGB
5	**8-15**	Kolor 01: czerwony
5	**16-23**	Kolor 02: bursztynowy
5	**24-31**	Kolor 03: ciepły żółty
5	**32-39**	Kolor 04: żółty
5	**40-47**	Kolor 05: zielony
5	**48-55**	Kolor 06: turkusowy
5	**56-63**	Kolor 07: cyjan
5	**64-71**	Kolor 08: niebieski
5	**72-79**	Kolor 09: lawendowy
5	**80-87**	Kolor 10: malwowy
5	**88-95**	Kolor 11: magenta
5	**96-103**	Kolor 12: różowy
5	**104-111**	Biały CTO (3200K)
5	**112-119**	Biały (5600K)
5	**120-127**	Biały CTB (7200K)
5	**128-255**	Efekt tęczy
6	**0-255**	Grupa 1: czerwony, system mieszania kolorów
7	**0-255**	Grupa 1: zielony, system mieszania kolorów

8	**0-255**	Grupa 1: niebieski, system mieszania kolorów
9	**0-255**	Grupa 1: biały, system mieszania kolorów
10	**0-255**	Grupa 1: natężenie
11	**poniżej**	Migawka (Shutter)
11	**0-9**	Migawka zamknięta
11	**10-109**	Losowe impulsy migawki, od wolnych do szybkich
11	**110-239**	Efekt strobo, od wolnego do szybkiego
11	**240-255**	Migawka zamknięta
12	**0-255**	Natężenie
13	**0-250**	Brak funkcji
13	**251-255**	Reset
14		Grupa 2: kolor, wartości jak w kanale 5
15	**0-255**	Grupa 2: czerwony, system mieszania kolorów
16	**0-255**	Grupa 2: zielony, system mieszania kolorów
17	**0-255**	Grupa 2: niebieski, system mieszania kolorów
18	**0-255**	Grupa 2: biały, system mieszania kolorów
19	**0-255**	Grupa 2: natężenie
20		Grupa 3: kolor, wartości jak w kanale 5
21	**0-255**	Grupa 3: czerwony, system mieszania kolorów
22	**0-255**	Grupa 3: zielony, system mieszania kolorów
23	**0-255**	Grupa 3: niebieski, system mieszania kolorów
24	**0-255**	Grupa 3: biały, system mieszania kolorów
25	**0-255**	Grupa 3: natężenie
26	**0-255**	Zarezerwowane
27	**0-255**	Zarezerwowane
28	**0-255**	Grupa 1: wybór wzoru
29	**0-255**	Ruch wzoru
30	**0-255**	Grupa 2: wybór wzoru

31	**0-255**	Prędkość ruchu wzoru z kanału 29, od szybkiej do wolnej
32	**0-255**	Zarezerwowane
33	**0-255**	Zarezerwowane

Tryb 19CH

1		Zarezerwowane
2		Zarezerwowane
3	**0-255**	Tilt
4	**0-255**	Tilt precyzyjny
5	**poniżej**	Grupa 1: kolor (stały)
5	**0-7**	Kolory regulowane przez RGB
5	**8-15**	Kolor 01: czerwony
5	**16-23**	Kolor 02: bursztynowy
5	**24-31**	Kolor 03: ciepły żółty
5	**32-39**	Kolor 04: żółty
5	**40-47**	Kolor 05: zielony
5	**48-55**	Kolor 06: turkusowy
5	**56-63**	Kolor 07: cyjan
5	**64-71**	Kolor 08: niebieski
5	**72-79**	Kolor 09: lawendowy
5	**80-87**	Kolor 10: malwowy
5	**88-95**	Kolor 11: magenta
5	**96-103**	Kolor 12: różowy
5	**104-111**	Biały CTO (3200K)
5	**112-119**	Biały (5600K)
5	**120-127**	Biały CTB (7200K)
5	**128-255**	Efekt tęczy
6	**0-255**	Grupa 1: czerwony, system mieszania kolorów
7	**0-255**	Grupa 1: zielony, system mieszania kolorów
8	**0-255**	Grupa 1: niebieski, system mieszania kolorów

9	**0-255**	Grupa 1: biały, system mieszania kolorów
10	**poniżej**	Migawka (Shutter)
10	**0-9**	Migawka zamknięta
10	**10-109**	Losowe impulsy migawki, od wolnych do szybkich
10	**110-239**	Efekt strobo, od wolnego do szybkiego
10	**240-255**	Migawka zamknięta
11	**0-255**	Natężenie
12	**0-7**	Zarezerwowane
12	**8-255**	Zarezerwowane
13	**0-250**	Brak funkcji
13	**251-255**	Reset
14	**0-255**	Zarezerwowane
15	**0-255**	Ruch wzoru
16	**0-255**	Zoom: od szerokiego (flood) do wąskiego (spot)
17	**0-255**	Grupa 1: wybór wzoru
18	**0-255**	Zarezerwowane
19	**0-255**	Zarezerwowane

Tryb 34CH

1	**0-255**	Tilt
2	**0-255**	Tilt precyzyjny
3	**0-255**	Zoom: od szerokiego (flood) do wąskiego (spot)
4	**0-7**	Zarezerwowane
4	**8-255**	Zarezerwowane
5	**poniżej**	Grupa 1: kolor (stały)
5	**0-7**	Kolory regulowane przez RGB
5	**8-15**	Kolor 01: czerwony
5	**16-23**	Kolor 02: bursztynowy
5	**24-31**	Kolor 03: ciepły żółty
5	**32-39**	Kolor 04: żółty

5	**40-47**	Kolor 05: zielony
5	**48-55**	Kolor 06: turkusowy
5	**56-63**	Kolor 07: cyjan
5	**64-71**	Kolor 08: niebieski
5	**72-79**	Kolor 09: lawendowy
5	**80-87**	Kolor 10: malwowy
5	**88-95**	Kolor 11: magenta
5	**96-103**	Kolor 12: różowy
5	**104-111**	Biały CTO (3200K)
5	**112-119**	Biały (5600K)
5	**120-127**	Biały CTB (7200K)
5	**128-255**	Efekt tęczy
6	**0-255**	Grupa 1: czerwony, system mieszania kolorów
7	**0-255**	Grupa 1: zielony, system mieszania kolorów
8	**0-255**	Grupa 1: niebieski, system mieszania kolorów
9	**0-255**	Grupa 1: biały, system mieszania kolorów
10	**0-255**	Grupa 1: natężenie
11	**poniżej**	Migawka (Shutter)
11	**0-9**	Migawka zamknięta
11	**10-109**	Losowe impulsy migawki, od wolnych do szybkich
11	**110-239**	Efekt strobo, od wolnego do szybkiego
11	**240-255**	Migawka zamknięta
12	**0-255**	Natężenie
13	**0-255**	Zarezerwowane
14	**0-250**	Brak funkcji
14	**251-255**	Reset
15		Grupa 2: kolor, wartości jak w kanale 5
16	**0-255**	Grupa 2: czerwony, system mieszania kolorów
17	**0-255**	Grupa 2: zielony, system mieszania kolorów

18	**0-255**	Grupa 2: niebieski, system mieszania kolorów
19	**0-255**	Grupa 2: biały, system mieszania kolorów
20	**0-255**	Grupa 2: natężenie
21		Grupa 3: kolor, wartości jak w kanale 5
22	**0-255**	Grupa 3: czerwony, system mieszania kolorów
23	**0-255**	Grupa 3: zielony, system mieszania kolorów
24	**0-255**	Grupa 3: niebieski, system mieszania kolorów
25	**0-255**	Grupa 3: biały, system mieszania kolorów
26	**0-255**	Grupa 3: natężenie
27	**0-255**	Zarezerwowane
28	**0-255**	Zarezerwowane
29	**0-255**	Grupa 1: wybór wzoru
30	**0-255**	Ruch wzoru
31	**0-255**	Grupa 2: wybór wzoru
32	**0-255**	Prędkość ruchu wzoru z kanału 30, od szybkiej do wolnej
33	**0-255**	Zarezerwowane
34	**0-255**	Zarezerwowane

Tryb 28CH

1	**0-255**	Tilt
2	**0-255**	Tilt precyzyjny
3	**poniżej**	Migawka (Shutter)
3	**0-9**	Migawka zamknięta
3	**10-109**	Losowe impulsy migawki, od wolnych do szybkich
3	**110-239**	Efekt strobo, od wolnego do szybkiego
3	**240-255**	Migawka zamknięta
4	**0-255**	Natężenie
5	**0-7**	Zarezerwowane
5	**8-255**	Zarezerwowane
6	**0-250**	Brak funkcji

6	**251-255**	Reset
7	**0-255**	Zarezerwowane
8	**0-255**	Zoom: od szerokiego (flood) do wąskiego (spot)
9	**0-255**	Grupy 1 i 2: czerwony, system mieszania kolorów
10	**0-255**	Grupy 1 i 2: zielony, system mieszania kolorów
11	**0-255**	Grupy 1 i 2: niebieski, system mieszania kolorów
12	**0-255**	Grupy 1 i 2: biały, system mieszania kolorów
13	**0-255**	Grupy 3 i 4: czerwony, system mieszania kolorów
14	**0-255**	Grupy 3 i 4: zielony, system mieszania kolorów
15	**0-255**	Grupy 3 i 4: niebieski, system mieszania kolorów
16	**0-255**	Grupy 3 i 4: biały, system mieszania kolorów
17	**0-255**	Grupy 5 i 6: czerwony, system mieszania kolorów
18	**0-255**	Grupy 5 i 6: zielony, system mieszania kolorów
19	**0-255**	Grupy 5 i 6: niebieski, system mieszania kolorów
20	**0-255**	Grupy 5 i 6: biały, system mieszania kolorów
21	**0-255**	Grupy 7 i 8: niebieski, system mieszania kolorów
22	**0-255**	Grupy 7 i 8: czerwony, system mieszania kolorów
23	**0-255**	Grupy 7 i 8: zielony, system mieszania kolorów
24	**0-255**	Grupy 7 i 8: niebieski, system mieszania kolorów
25	**0-255**	Grupy 9 i 10: biały, system mieszania kolorów
26	**0-255**	Grupy 9 i 10: czerwony, system mieszania kolorów
27	**0-255**	Grupy 9 i 10: zielony, system mieszania kolorów
28	**0-255**	Grupy 9 i 10: niebieski, system mieszania kolorów

Tryb 29CH

1	**0-255**	Tilt
2	**0-255**	Tilt precyzyjny
3	**poniżej**	Migawka (Shutter)
3	**0-9**	Migawka zamknięta
3	**10-109**	Losowe impulsy migawki, od wolnych do szybkich

3	**110-239**	Efekt strobo, od wolnego do szybkiego
3	**240-255**	Migawka zamknięta
4	**0-255**	Natężenie
5	**0-255**	Zarezerwowane
6	**0-7**	Zarezerwowane
6	**8-255**	Zarezerwowane
7	**0-250**	Brak funkcji
7	**251-255**	Reset
8	**0-255**	Zarezerwowane
9	**0-255**	Zoom: od szerokiego (flood) do wąskiego (spot)
10	**0-255**	Grupy 1 i 2: czerwony, system mieszania kolorów
11	**0-255**	Grupy 1 i 2: zielony, system mieszania kolorów
12	**0-255**	Grupy 1 i 2: niebieski, system mieszania kolorów
13	**0-255**	Grupy 1 i 2: biały, system mieszania kolorów
14	**0-255**	Grupy 3 i 4: czerwony, system mieszania kolorów
15	**0-255**	Grupy 3 i 4: zielony, system mieszania kolorów
16	**0-255**	Grupy 3 i 4: niebieski, system mieszania kolorów
17	**0-255**	Grupy 3 i 4: biały, system mieszania kolorów
18	**0-255**	Grupy 5 i 6: czerwony, system mieszania kolorów
19	**0-255**	Grupy 5 i 6: zielony, system mieszania kolorów
20	**0-255**	Grupy 5 i 6: niebieski, system mieszania kolorów
21	**0-255**	Grupy 5 i 6: biały, system mieszania kolorów
22	**0-255**	Grupy 7 i 8: niebieski, system mieszania kolorów
23	**0-255**	Grupy 7 i 8: czerwony, system mieszania kolorów
24	**0-255**	Grupy 7 i 8: zielony, system mieszania kolorów
25	**0-255**	Grupy 7 i 8: niebieski, system mieszania kolorów
26	**0-255**	Grupy 9 i 10: biały, system mieszania kolorów

27	**0-255**	Grupy 9 i 10: czerwony, system mieszania kolorów
28	**0-255**	Grupy 9 i 10: zielony, system mieszania kolorów
29	**0-255**	Grupy 9 i 10: niebieski, system mieszania kolorów

Tryb 48CH

1	**0-255**	Tilt
2	**0-255**	Tilt precyzyjny
3	**poniżej**	Migawka (Shutter)
3	**0-9**	Migawka zamknięta
3	**10-109**	Losowe impulsy migawki, od wolnych do szybkich
3	**110-239**	Efekt strobo, od wolnego do szybkiego
3	**240-255**	Migawka zamknięta
4	**0-255**	Natężenie
5	**0-7**	Zarezerwowane
5	**8-255**	Zarezerwowane
6	**0-250**	Brak funkcji
6	**251-255**	Reset
7	**0-255**	Zarezerwowane
8	**0-255**	Zoom: od szerokiego (flood) do wąskiego (spot)
9	**0-255**	Grupa 1: czerwony, system mieszania kolorów
10	**0-255**	Grupa 1: zielony, system mieszania kolorów
11	**0-255**	Grupa 1: niebieski, system mieszania kolorów
12	**0-255**	Grupa 1: biały, system mieszania kolorów
13	**0-255**	Grupa 2: czerwony, system mieszania kolorów
14	**0-255**	Grupa 2: zielony, system mieszania kolorów
15	**0-255**	Grupa 2: niebieski, system mieszania kolorów
16	**0-255**	Grupa 2: biały, system mieszania kolorów
17	**0-255**	Grupa 3: czerwony, system mieszania kolorów
18	**0-255**	Grupa 3: zielony, system mieszania kolorów
19	**0-255**	Grupa 3: niebieski, system mieszania kolorów

20	**0-255**	Grupa 3: biały, system mieszania kolorów
21	**0-255**	Grupa 4: czerwony, system mieszania kolorów
22	**0-255**	Grupa 4: zielony, system mieszania kolorów
23	**0-255**	Grupa 4: niebieski, system mieszania kolorów
24	**0-255**	Grupa 4: biały, system mieszania kolorów
25	**0-255**	Grupa 5: czerwony, system mieszania kolorów
26	**0-255**	Grupa 5: zielony, system mieszania kolorów
27	**0-255**	Grupa 5: niebieski, system mieszania kolorów
28	**0-255**	Grupa 5: biały, system mieszania kolorów
29	**0-255**	Grupa 6: czerwony, system mieszania kolorów
30	**0-255**	Grupa 6: zielony, system mieszania kolorów
31	**0-255**	Grupa 6: niebieski, system mieszania kolorów
32	**0-255**	Grupa 6: biały, system mieszania kolorów
33	**0-255**	Grupa 7: czerwony, system mieszania kolorów
34	**0-255**	Grupa 7: zielony, system mieszania kolorów
35	**0-255**	Grupa 7: niebieski, system mieszania kolorów
36	**0-255**	Grupa 7: biały, system mieszania kolorów
37	**0-255**	Grupa 8: czerwony, system mieszania kolorów
38	**0-255**	Grupa 8: zielony, system mieszania kolorów
39	**0-255**	Grupa 8: niebieski, system mieszania kolorów
40	**0-255**	Grupa 8: biały, system mieszania kolorów
41	**0-255**	Grupa 9: czerwony, system mieszania kolorów
42	**0-255**	Grupa 9: zielony, system mieszania kolorów
43	**0-255**	Grupa 9: niebieski, system mieszania kolorów
44	**0-255**	Grupa 9: biały, system mieszania kolorów
45	**0-255**	Grupa 10: czerwony, system mieszania kolorów

46	**0-255**	Grupa 10: zielony, system mieszania kolorów
47	**0-255**	Grupa 10: niebieski, system mieszania kolorów
48	**0-255**	Grupa 10: biały, system mieszania kolorów

Tryb 49CH

1	**0-255**	Tilt
2	**0-255**	Tilt precyzyjny
3	**poniżej**	Migawka (Shutter)
3	**0-9**	Migawka zamknięta
3	**10-109**	Losowe impulsy migawki, od wolnych do szybkich
3	**110-239**	Efekt strobo, od wolnego do szybkiego
3	**240-255**	Migawka zamknięta
4	**0-255**	Natężenie
5	**0-255**	Zarezerwowane
6	**0-7**	Zarezerwowane
6	**8-255**	Zarezerwowane
7	**0-250**	Brak funkcji
7	**251-255**	Reset
8	**0-255**	Zarezerwowane
9	**0-255**	Zoom: od szerokiego (flood) do wąskiego (spot)
10	**0-255**	Grupa 1: czerwony, system mieszania kolorów
11	**0-255**	Grupa 1: zielony, system mieszania kolorów
12	**0-255**	Grupa 1: niebieski, system mieszania kolorów
13	**0-255**	Grupa 1: biały, system mieszania kolorów
14	**0-255**	Grupa 2: czerwony, system mieszania kolorów
15	**0-255**	Grupa 2: zielony, system mieszania kolorów
16	**0-255**	Grupa 2: niebieski, system mieszania kolorów
17	**0-255**	Grupa 2: biały, system mieszania kolorów
18	**0-255**	Grupa 3: czerwony, system mieszania kolorów
19	**0-255**	Grupa 3: zielony, system mieszania kolorów

20	0-255	Grupa 3: niebieski, system mieszania kolorów
21	0-255	Grupa 3: biały, system mieszania kolorów
22	0-255	Grupa 4: czerwony, system mieszania kolorów
23	0-255	Grupa 4: zielony, system mieszania kolorów
24	0-255	Grupa 4: niebieski, system mieszania kolorów
25	0-255	Grupa 4: biały, system mieszania kolorów
26	0-255	Grupa 5: czerwony, system mieszania kolorów
27	0-255	Grupa 5: zielony, system mieszania kolorów
28	0-255	Grupa 5: niebieski, system mieszania kolorów
29	0-255	Grupa 5: biały, system mieszania kolorów
30	0-255	Grupa 6: czerwony, system mieszania kolorów
31	0-255	Grupa 6: zielony, system mieszania kolorów
32	0-255	Grupa 6: niebieski, system mieszania kolorów
33	0-255	Grupa 6: biały, system mieszania kolorów
34	0-255	Grupa 7: czerwony, system mieszania kolorów
35	0-255	Grupa 7: zielony, system mieszania kolorów
36	0-255	Grupa 7: niebieski, system mieszania kolorów
37	0-255	Grupa 7: biały, system mieszania kolorów
38	0-255	Grupa 8: czerwony, system mieszania kolorów
39	0-255	Grupa 8: zielony, system mieszania kolorów
40	0-255	Grupa 8: niebieski, system mieszania kolorów
41	0-255	Grupa 8: biały, system mieszania kolorów
42	0-255	Grupa 9: czerwony, system mieszania kolorów
43	0-255	Grupa 9: zielony, system mieszania kolorów
44	0-255	Grupa 9: niebieski, system mieszania kolorów
45	0-255	Grupa 9: biały, system mieszania kolorów
46	0-255	Grupa 10: czerwony, system mieszania kolorów

47	**0-255**	Grupa 10: zielony, system mieszania kolorów
48	**0-255**	Grupa 10: niebieski, system mieszania kolorów
49	**0-255**	Grupa 10: biały, system mieszania kolorów

5 Mocowanie urządzenia

5.1 **Przed zawieszeniem należy zamocować uchwyt montażowy (clamp) urządzenia.**

5.2 Uchwyt można zamocować przez mały otwór pośrodku wspornika, a następnie zabezpieczyć pasem bezpieczeństwa.

5.3 **Nośność pasa bezpieczeństwa powinna być równa 10-krotności masy samego urządzenia.**

6 Układ połączeń XLR

Przewodem sterującym XLR-XLR należy połączyć każde urządzenie, począwszy od wyjścia DMX. Układ styków złączy XLR i przewodów przejściowych pokazano na rysunkach 2 i 3.

⚠ **UWAGA**

Należy pamiętać o podłączeniu terminatora do wyjścia sygnałowego ostatniego urządzenia. Terminator ma rezystor 120 Ω między stykami 2 i 3 wtyku CANON. Jego podłączenie pozwala uniknąć migotania związanego z sygnałem DMX512 podczas transmisji.

7 Konserwacja i rozwiązywanie problemów

Urządzenie nie działa

7.1 Sprawdzić, czy zasilanie jest zgodne z wymaganym na wejściu urządzenia. Rozwiązanie: upewnić się co do napięcia.

7.2 Sprawdzić, czy bezpiecznik nie jest przepalony. Rozwiązanie: wymienić na taki sam bezpiecznik.

Diody LED świecą słabo

7.3 Sprawdzić, czy zasilanie jest zgodne z wymaganym na wejściu urządzenia. Rozwiązanie: upewnić się co do napięcia wejściowego.

Brak sygnału wejściowego DMX

7.4 Sprawdzić, czy w sterowniku DMX nie jest odwrócona polaryzacja. Rozwiązanie: poprawić polaryzację DMX.

7.5 Sprawdzić, czy urządzenie pracuje w trybie DMX. Rozwiązanie: przełączyć na tryb DMX.

7.6 Sprawdzić, czy w jednej pętli nie ma 2 urządzeń Master. Rozwiązanie: jedno z nich ustawić w tryb Slave.

Zestaw reflektorów PAR działa nieprawidłowo

7.7 Sprawdzić na wyświetlaczu reflektora PAR, czy numer jest prawidłowy. Rozwiązanie: ustawić właściwy numer na pojedynczym reflektorze PAR.

Gwarancja

Kartę gwarancyjną muszą rzetelnie wypełnić i opieczętować użytkownik końcowy oraz punkt sprzedaży, w przeciwnym razie gwarancja nie obowiązuje (okres i warunki gwarancji podano poniżej).

Okres gwarancji: jeden rok od daty zakupu.

Warunki gwarancji, punkt 1: jeżeli produkt ulegnie awarii podczas normalnego użytkowania, można skorzystać z postanowień gwarancji. Po okazaniu karty gwarancyjnej i dowodu zakupu (kopii) przysługuje bezpłatna obsługa serwisowa w określonym punkcie serwisowym lub u producenta.

Punkt 2: serwis jest odpłatny w następujących przypadkach:

(1) Brak ważnej karty gwarancyjnej.

(2) Karta ma puste pola lub przeróbki albo brakuje na niej nazwy punktu sprzedaży.

(3) Awaria spowodowana siłą wyższą.

(4) Awaria spowodowana transportem lub rozładunkiem.

(5) Awaria spowodowana obsługą niezgodną z instrukcją.

(6) Awaria spowodowana nieuprawnionym demontażem.

(7) Awaria spowodowana użyciem nieautoryzowanego systemu sterowania.

> ⚠ **UWAGA**
>
> **Producent stale udoskonala produkt, a wszystkie dane techniczne mogą ulec zmianie bez uprzedzenia. W takim przypadku aktualnej wersji należy szukać w instrukcji obsługi dostępnej online. Dziękujemy za wyrozumiałość.**

RYSUNEK 1 / 3

Wymiary urządzenia (mm)

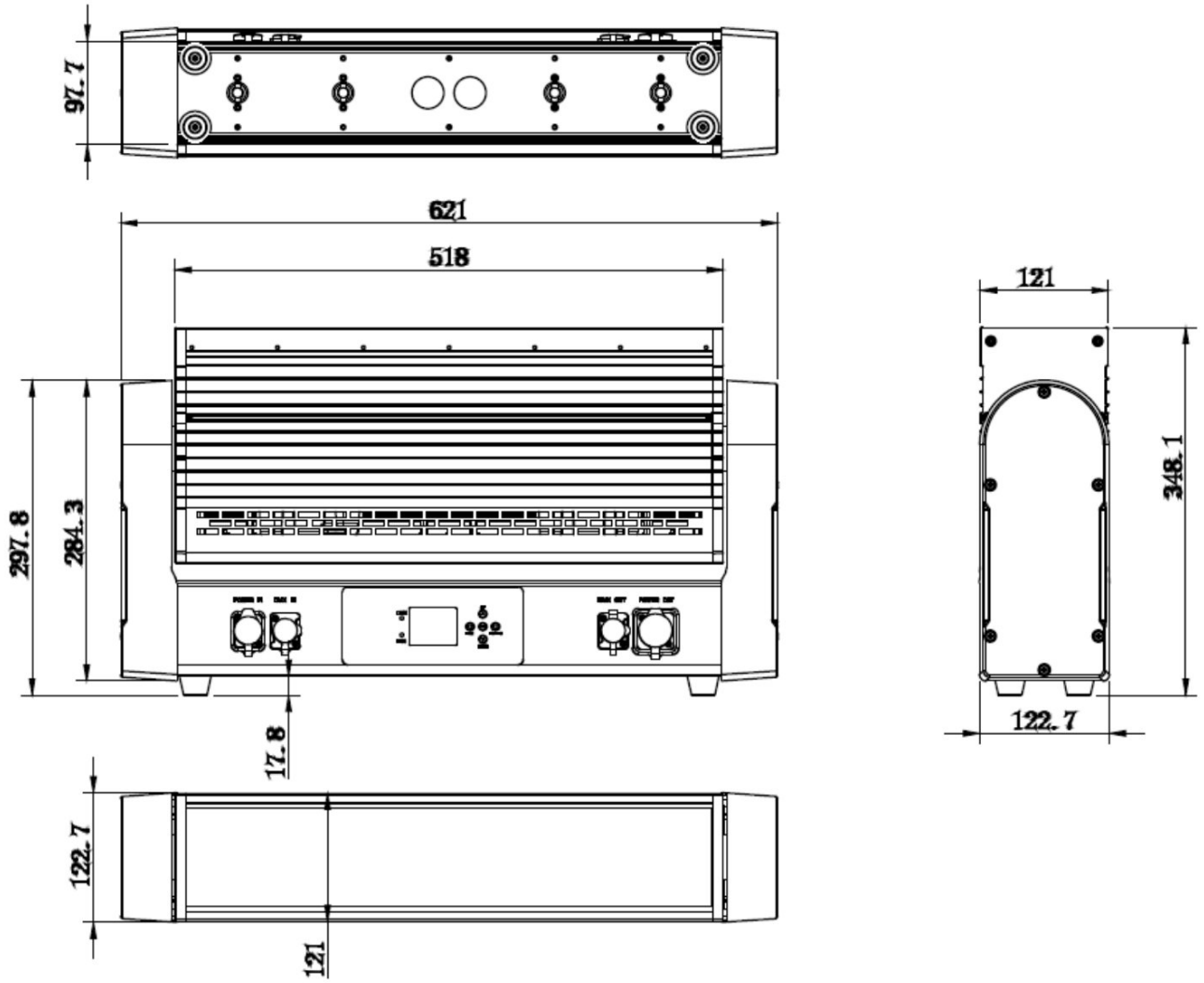

RYSUNEK 2 / 3

Styki złączy XLR: wyjście i wejście DMX

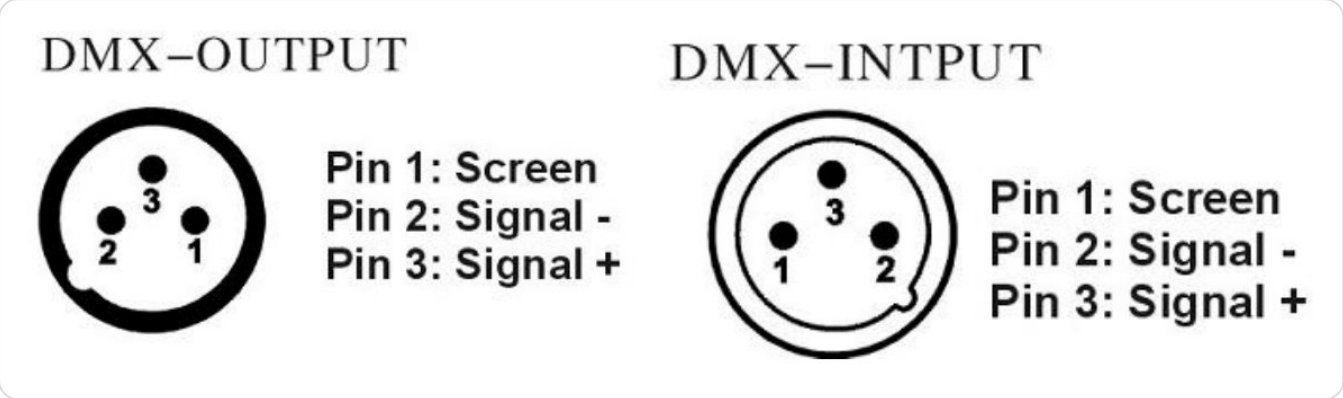

DMX-OUTPUT: wyjście DMX; «DMX-INTPUT» (pisownia oryginału): wejście DMX; Screen: ekran; Signal: sygnał.

RYSUNEK 3 / 3

Przewody przejściowe: złącza CANON 5- i 3-pinowe

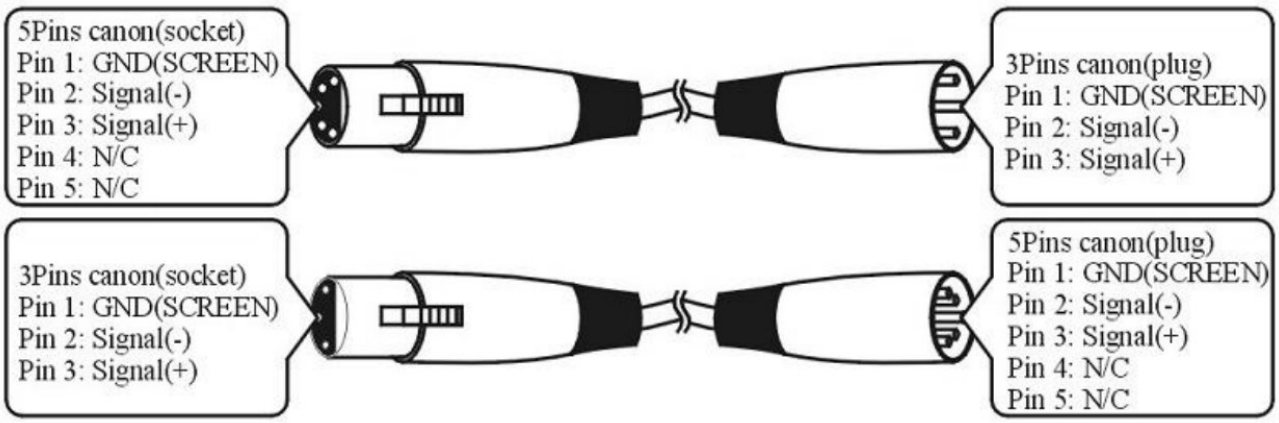

5Pins / 3Pins canon: złącze CANON 5- lub 3-pinowe; socket: gniazdo; plug: wtyk; GND (SCREEN): masa (ekran); Signal: sygnał; N/C: niepodłączony.

OD DYSTRYBUTORA

Wsparcie VEX: FOS Arena Zoom 10x40 IP65

Materiały VEX Systems dla użytkowników FOS Arena Zoom 10×40 IP65: serwis, oryginalne części, akcesoria i doradztwo. Ta strona nie jest częścią tłumaczenia instrukcji.

SERWIS

Serwis i naprawy

Usterka lub nietypowe działanie? Opisz problem i podaj numer seryjny, a wskażemy dalsze kroki: diagnostykę, naprawę lub wymianę.

Zgłoś serwis →

biuro@vex-systems.pl

CZĘŚCI

Oryginalne części FOS Technologies

Potrzebujesz części lub elementu wyposażenia? Napisz, czego szukasz, a sprawdzimy dostępność u producenta.

Zapytaj o część →

biuro@vex-systems.pl

INTEGRACJA

Doradztwo i integracja

Dobierzemy sprzęt pod konkretny obiekt oraz omówimy montaż i uruchomienie. Opisz projekt, a zaproponujemy zakres.

Omów projekt →

vex-systems.pl/integracje

PODOBNE PRODUKTY

FOS F-1
Zewnętrzne IP65

FOS F-11
Zewnętrzne IP65

FOS F-6 Go
Zewnętrzne IP65

Zobacz katalog →

vex-systems.pl/dystrybucja

VEX

Zamów lub zapytaj

+48 794 797 959
biuro@vex-systems.pl
vex-systems.pl/kontakt

Karta produktu

INFORMACJE O DOKUMENCIE

Producent i dystrybutor

PRODUCENT

FOS Technologies LTD

Bulevard Iliensko Shose 8, Sladova Baza
ZMM, Sofia, Bułgaria
info@fos-lighting.eu · www.fos-lighting.eu

DYSTRYBUTOR W POLSCE

VEX Systems

biuro@vex-systems.pl

+48 794 797 959

vex-systems.pl

Media Rental Oleksandr Zakariya
al. Niepodległości 20/55, 02-653 Warszawa
NIP 5214048857

VEX Systems jest oficjalnym dystrybutorem FOS Technologies w Polsce: dobór sprzętu, dostawa, integracja i opieka techniczna w jednym miejscu. Opisz obiekt, a wskażemy właściwy zestaw i zakres wsparcia.

Strona produktu
vex-systems.pl

Oryginał instrukcji (EN)
fos-lighting.eu

vex-systems.pl

Tłumaczenie instrukcji oryginalnej z języka angielskiego.
W sprawach spornych rozstrzyga oryginał producenta.