

КАРТКА ТОВАРУ · UA

FOS Beam 150 Pro

Рухома голова beam LED 150 Вт

Рухома голова з білою LED-лампою 150 Вт і кутом променя 2°, що створює ефект променя (beam) у декорі на місці проведення заходу.

LED 150 Вт	2°	12/10	7,1 кг
ДЖЕРЕЛО СВІТЛА	КУТ ПРОМЕНЯ	КАНАЛИ DMX	МАСА НЕТТО

Сторінка товару і запит B2B
vex-systems.pl

Картка товару · версія 1.0 · 25.11.2026
дані за інструкцією виробника 1.0 · код товару L006123

Основні особливості

- 1 колесо кольорів: 14 кольорів і відкрита позиція; 1 колесо статичних гобо: 17 гобо і відкрита позиція
- 8-гранна призма зі змінною швидкістю та напрямком обертання
- Електричне регулювання фокуса 2,5 м-15 м і лінійний LED-димер 0-100%
- Плавний і точний рух PAN/TILT (8/16 біт), пам'ять позиції та автоматичне повернення
- Керування: DMX512, master-slave, звукова активація або автоматичний режим
- Вхід живлення з роз'ємом Powercon, 3-контактні XLR IN/OUT, дисплей TFT LCD 1,8''

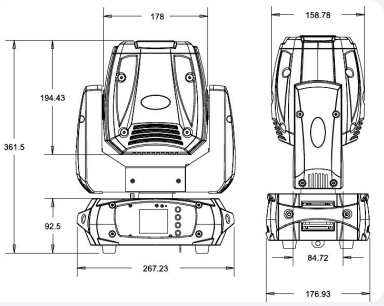

Розміри пристрою
Креслення виробника без одиниць виміру, частково не збігається з розмірами в даних

Технічні дані

Джерело світла	біла LED-лампа 1 × 150 Вт, 7500 K
Ресурс	50000 годин
Вхідна напруга	AC 90-260 В, 50/60 Гц
Споживана потужність	142 Вт
Канали керування	12/10 каналів DMX, USITT DMX-512
Діапазон руху	PAN 360°/540°/630°, TILT 90°/180°/270°
Ступінь захисту	IP20
Розміри	362 (глиб.) × 177 (шир.) × 362 (вис.) мм
Маса нетто	7,1 кг
Маса брутто	9,3 кг

Документація

Інструкція PL та оригінал EN
на сторінці товару →

Оригінальна інструкція виробника
EN, версія 1.0, fos-lighting.eu →

⚠ Перед використанням пристрою прочитайте всю інструкцію з експлуатації та дотримуйтесь правил безпеки.

Виробник і дистриб'ютор

ВИРОБНИК
FOS Technologies LTD
Bulevard Iliensko Shose 8, Sladova Baza ZMM
Sofia, Bulgaria
info@fos-lighting.eu · www.fos-lighting.eu

ДИСТРИБ'ЮТОР У ПОЛЬЩІ
VEX Systems
Media Rental Oleksandr Zakariya
al. Niepodległości 20/55, 02-653 Warszawa, Polska
NIP 5214048857 · +48 794 797 959
biuro@vex-systems.pl · vex-systems.pl