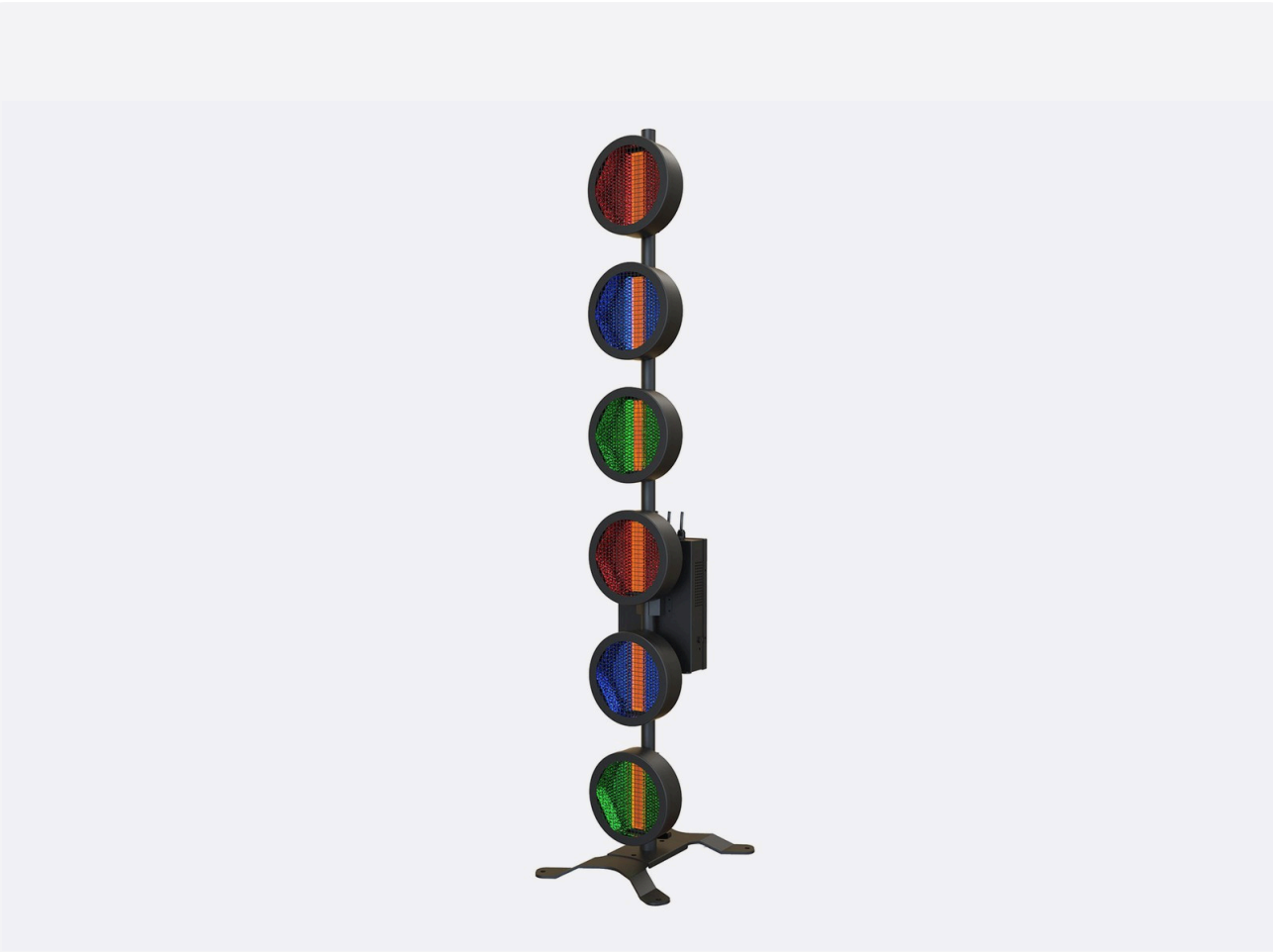

INSTRUKCJA OBSŁUGI · PL

FOS Vintage 6 Ultra

Oprawa LED w stylu retro

6 × 60 W LED	450 W	8/10/24/34CH
ŹRÓDŁO ŚWIATŁA	POBÓR MOCY	TRYBY DMX

Tłumaczenie instrukcji oryginalnej FOS Technologies
oryginał EN · kod produktu L006088
wersja tłumaczenia 1.0 · 25.11.2026

Karta produktu
i zapytanie B2B
vex-systems.pl

Spis treści

1 Zasady bezpieczeństwa §1
2 Menu funkcji §2
3 Obsługa funkcji §3
4 Funkcje kanałów §4
6 Rysunek wymiarowy §6
7 Parametry techniczne §7
Rysunki rys. 1-3
Od dystrybutora: serwis i części VEX

1 Zasady bezpieczeństwa

UWAGA

Aby zapewnić właściwą powtarzalność działania, należy uważnie przeczytać niniejszą instrukcję. Gwarancja nie obejmuje uszkodzeń spowodowanych nieprzestrzeganiem instrukcji ani nieautoryzowaną modyfikacją produktu.

1.1 **Produkt należy do urządzeń pracujących w wysokiej temperaturze. Nie dotykać korpusu lampy podczas pracy. Ryzyko poparzenia!**

1.2 **Zachować 50 cm wolnej przestrzeni z tyłu korpusu lampy w celu odprowadzania ciepła.**

1.3 **Na czas montażu lub wymiany rurki lampy wyłączyć zasilanie lampy!**

1.4 **Lampa jest przeznaczona do oświetlenia wewnętrznego i nie jest wodoodporna! Podczas pracy lampy jej rurka ma wysoką temperaturę.**

1.5 Upewnić się, że napięcie i częstotliwość zasilania odpowiadają wymaganiom zasilania tego urządzenia.

1.6 **Nie używać urządzenia z uszkodzonym lub przetartym przewodem.**

1.7 **Nie demontować żadnej części urządzenia podczas użytkowania lamp.**

1.8 Gwarancja nie obejmuje żadnych nieautoryzowanych modyfikacji produktu.

2 Menu funkcji

Strukturę menu urządzenia pokazuje rysunek „Menu funkcji". Poniżej objaśniono pozycje menu w brzmieniu z oryginału:

•	**Address Setting**	ustawienie adresu: 001-512
•	**Run Mode: DMX**	tryb pracy DMX: 8CH/10CH/24CH/34CH
•	**Run Mode: Manual Test**	test ręczny: LAMP 1 do LAMP 6, dla każdej 0-255, jasność 0-100%
•	**Manual Test: Dimmer**	ściemniacz: 0-255

•	**Manual Test: Shutter**	przesłona: 0-255
•	**Manual Test: Program**	program: 1~15
•	**Run Mode: Sound**	tryb pracy: dźwięk
•	**Program Setting**	ustawienia programów: Program Speed (szybkość programu): Sound; od Program 1 do Program 10: ON/OF
•	**Setup: Screen**	ekran: Yes/NO
•	**Setup: Sens**	czułość: 85
•	**Setup: Language**	język: EN/CN
•	**Sys Info.**	informacje o systemie: Ver: V3.3; Running Mode:DMX (tryb pracy); DMX Address:001 (adres DMX)

3 Obsługa funkcji

Przyciski pod wyświetlaczem LCD (Menu, Up, Down, Enter) pokazuje rysunek „Układ przycisków".

2.1 Automatyczna praca z programami wbudowanymi

1. Wybrać menu trybu pracy.
2. Wybrać tryb automatyczny.
3. Wybrać jeden z dziewięciu programów.
4. Ustawić szybkość programu.

2.2 Sterowanie dźwiękiem

1. Wybrać menu trybu pracy.
2. Wybrać tryb automatyczny. Sterowanie dźwiękiem opiera się na programie automatycznym, dlatego przed włączeniem sterowania dźwiękiem trzeba wybrać program automatyczny.
3. Wybrać jeden z dziewięciu programów.
4. Wybrać menu trybu pracy.
5. Wybrać tryb sterowania dźwiękiem.
6. Ustawić czułość sterowania dźwiękiem. 0-15: brak funkcji; 16-255: czułość sterowania dźwiękiem coraz większa.

4 Funkcje kanałów

Tryb DMX 8CH: funkcje ogólne

1. Wybrać menu trybu pracy.
2. Wybrać tryb DMX.
3. Ustawić tryb 8-kanałowy.
4. Wyjść z menu trybu pracy, wybrać menu DMX i ustawić adres w menu DMX.

Adres DMX można ustawić na 001.

W tabelach podano kolejno: numer kanału, funkcję lub zakres wartości DMX oraz działanie. Kanały 1 i 2 w trybie 8CH:

1	**Ściemniacz, 0-255**	jasność 1-100%
2	**Strobo, 0-3**	brak funkcji
2	**Strobo, 4-7**	ściemniacz
2	**Strobo, 8-76**	stroboskop synchroniczny; od wolnego do szybkiego
2	**Strobo, 77-145**	stroboskop pulsacyjny; od wolnego do szybkiego
2	**Strobo, 146-215**	stroboskop losowy; od wolnego do szybkiego
2	**Strobo, 216-255**	ściemniacz

Kanał 3: ciepła biel 1 + czerwony 1 + zielony 1 + niebieski 1

3	**0-15**	brak funkcji
3	**16-31**	W1
3	**32-47**	R1
3	**48-63**	G1
3	**64-79**	B1
3	**80-95**	R1+G1
3	**96-111**	R1+B1
3	**112-127**	G1+B1
3	**128-143**	R1+G1+B1
3	**144-159**	R1-100% G1-50%
3	**160-175**	R1-50% B1-100%
3	**176-191**	R1-50% W1-30%
3	**192-207**	R1-100% G1-30% B1-30%
3	**208-223**	R1-100% G1-60% B1-30%
3	**224-239**	R1-50% G1-50% B1-100%
3	**240-255**	R1-100% G1-100% B1-100% W1-10%

Kanał 4: ciepła biel 2 + czerwony 2 + zielony 2 + niebieski 2

4	**0-15**	brak funkcji
4	**16-31**	W2
4	**32-47**	R2
4	**48-63**	G2
4	**64-79**	B2
4	**80-95**	R2+G2
4	**96-111**	R2+B2
4	**112-127**	G2+B2
4	**128-143**	R2+G2+B2
4	**144-159**	R2-100% G2-50%
4	**160-175**	R2-50% B2-100%
4	**176-191**	R2-50% W2-30%
4	**192-207**	R2-100% G2-30% B2-30%
4	**208-223**	R2-100% G2-60% B2-30%
4	**224-239**	R2-50% G2-50% B2-100%
4	**240-255**	R2-100% G2-100% B2-100% W2-10%

Po kanale 4 tabela oryginału zawiera wiersz z wielokropkiem (...), a następnie kanał 8.

Kanał 8: ciepła biel 6 + czerwony 6 + zielony 6 + niebieski 6

8	**0-15**	brak funkcji
8	**16-31**	W6
8	**32-47**	R6
8	**48-63**	G6
8	**64-79**	B6
8	**80-95**	R6+G6
8	**96-111**	R6+B6
8	**112-127**	G6+B6
8	**128-143**	R6+G6+B6
8	**144-159**	R6-100% G6-50%

8	**160-175**	R6-50% B6-100%
8	**176-191**	R6-50% W6-30%
8	**192-207**	R6-100% G6-30% B6-30%
8	**208-223**	R6-100% G6-60% B6-30%
8	**224-239**	R6-50% G6-50% B6-100%
8	**240-255**	R6-100% G6-100% B6-100% W6-10%

Tryb DMX 10CH: funkcje ogólne

1	**Ściemniacz, 0-255**	jasność 1-100%
2	**Strobo, 0-3**	zasilanie wyłączone (Power OFF)
2	**Strobo, 4-7**	zasilanie włączone (Power ON)
2	**Strobo, 8-76**	stroboskop synchroniczny; od wolnego do szybkiego
2	**Strobo, 77-145**	stroboskop pulsacyjny; od wolnego do szybkiego
2	**Strobo, 146-215**	stroboskop losowy; od wolnego do szybkiego
2	**Strobo, 216-255**	zasilanie włączone (Power ON)
3	**Ciepła biel, 0-255**	0-100%
4	**Czerwony, 0-255**	0-100%
5	**Zielony, 0-255**	0-100%
6	**Niebieski, 0-255**	0-100%
7	**Program, 0-15**	brak funkcji
7	**Program, 16-31**	program wbudowany 1
7	**Program, 32-47**	program wbudowany 2
7	**Program, 48-63**	program wbudowany 3
7	**Program, 64-79**	program wbudowany 4
7	**Program, 80-95**	program wbudowany 5
7	**Program, 96-111**	program wbudowany 6
7	**Program, 112-127**	program wbudowany 7
7	**Program, 128-143**	program wbudowany 8
7	**Program, 144-159**	program wbudowany 9
7	**Program, 160-175**	program wbudowany 10

7	**Program, 176-191**	program wbudowany 11
7	**Program, 192-207**	program wbudowany 12
7	**Program, 208-223**	program wbudowany 13
7	**Program, 224-239**	program wbudowany 14
7	**Program, 240-255**	program wbudowany 15
8	**Kolor programu, 0-15**	brak funkcji
8	**Kolor programu, 16-255**	kolor programu wbudowanego
9	**Szybkość programu, 0-255**	szybkość programu wbudowanego od wolnej do szybkiej
10	**Dźwięk, 0-15**	brak funkcji
10	**Dźwięk, 16-255**	czułość stopniowo rośnie

Tryb DMX 24CH: funkcje ogólne

1	**W1, 0-255**	0-100%
2	**R1, 0-255**	0-100%
3	**G1, 0-255**	0-100%
4	**B1, 0-255**	0-100%
5	**...**	...
21	**W6, 0-255**	0-100%
22	**R6, 0-255**	0-100%
23	**G6, 0-255**	0-100%
24	**B6, 0-255**	0-100%

Tryb DMX 34CH: funkcje ogólne

1	**Ściemniacz, 0-255**	jasność 1-100%
2	**Strobo, 0-3**	brak funkcji
2	**Strobo, 4-7**	ściemniacz
2	**Strobo, 8-76**	stroboskop synchroniczny; od wolnego do szybkiego
2	**Strobo, 77-145**	stroboskop pulsacyjny; od wolnego do szybkiego
2	**Strobo, 146-215**	stroboskop losowy; od wolnego do szybkiego
2	**Strobo, 216-255**	ściemniacz

3	**Ciepła biel, 0-255**	0-100%
4	**Czerwony, 0-255**	0-100%
5	**Zielony, 0-255**	0-100%
6	**Niebieski, 0-255**	0-100%
7	**Program, 0-15**	brak funkcji
7	**Program, 16-31**	program wbudowany 1
7	**Program, 32-47**	program wbudowany 2
7	**Program, 48-63**	program wbudowany 3
7	**Program, 64-79**	program wbudowany 4
7	**Program, 80-95**	program wbudowany 5
7	**Program, 96-111**	program wbudowany 6
7	**Program, 112-127**	program wbudowany 7
7	**Program, 128-143**	program wbudowany 8
7	**Program, 144-159**	program wbudowany 9
7	**Program, 160-175**	program wbudowany 10
7	**Program, 176-191**	program wbudowany 11
7	**Program, 192-207**	program wbudowany 12
7	**Program, 208-223**	program wbudowany 13
7	**Program, 224-239**	program wbudowany 14
7	**Program, 240-255**	program wbudowany 15
8	**Kolor programu, 0-15**	brak funkcji
8	**Kolor programu, 16-255**	kolor programu wbudowanego
9	**Szybkość programu, 0-255**	szybkość programu wbudowanego od wolnej do szybkiej
10	**Dźwięk, 0-15**	brak funkcji
10	**Dźwięk, 16-255**	czułość stopniowo rośnie
11	**W1, 0-255**	0-100%
12	**R1, 0-255**	0-100%
13	**G1, 0-255**	0-100%

14	**B1, 0-255**	0-100%
5	**...**	...
31	**W6, 0-255**	0-100%
32	**R6, 0-255**	0-100%
33	**G6, 0-255**	0-100%
34	**B6, 0-255**	0-100%

6 Rysunek wymiarowy

Wymiary urządzenia przedstawia rysunek „Rysunek wymiarowy".

7 Parametry techniczne

Zestawienie parametrów technicznych:

7.1	**Napięcie robocze**	110-240 V / 50-60 Hz
7.2	**Pobór mocy**	450 W
7.3	**Źródło światła**	6 × 60 W LED + 144 szt. SMD5050 RGB
7.4	**Temperatura barwowa**	2200 K
7.5	**Tryby sterowania**	automatyczny (Auto-run), Master-Slave, DMX 512
7.6	**Kanały DMX**	8/10/24/34CH
7.7	**Złącze DMX**	3-pinowe złącze XLR
7.8	**Wyświetlacz**	kolorowy LCD
7.9	**Montaż**	statyw trójnożny / zawieszenie / podstawa
7.10	**Wymiary**	153 × 320 × 410 mm
7.11	**Masa brutto**	8,5 kg

RYSUNEK 1 / 3

Menu funkcji

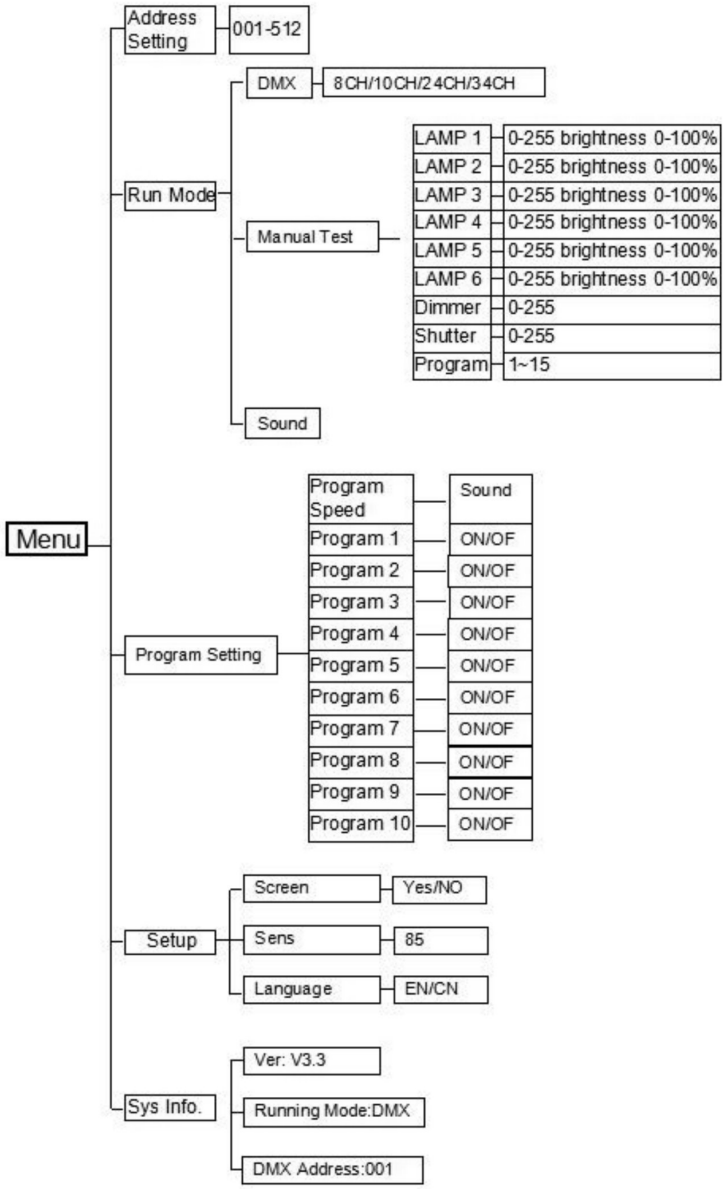

Napisy w menu pozostawiono jak w oryginale, objaśnienia w sekcji 2. Zapis ON/OF jak w oryginale.

RYSUNEK 2 / 3

Układ przycisków

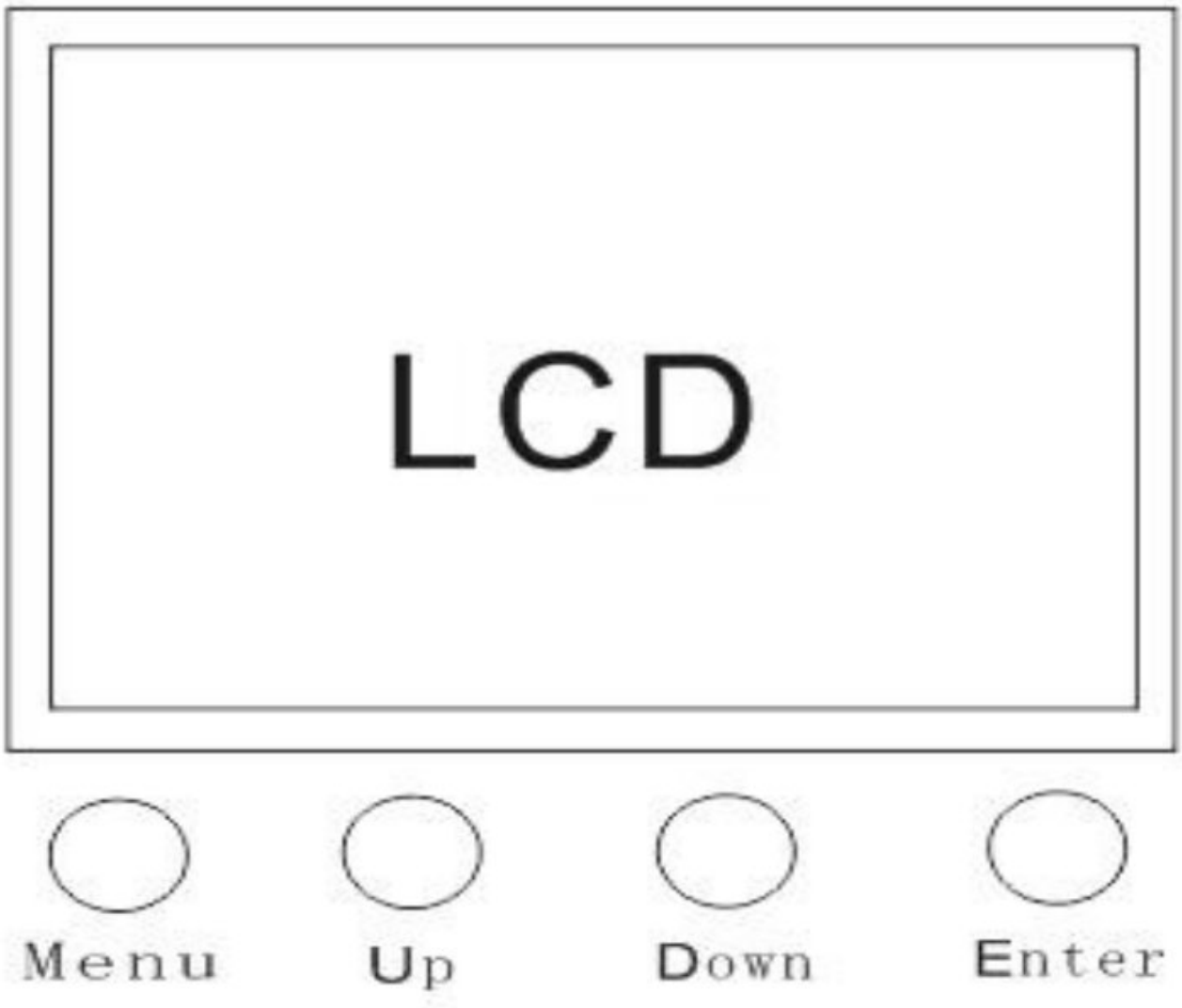

NR	OPIS
LCD	Wyświetlacz
Menu	Przycisk Menu
Up	Przycisk w górę
Down	Przycisk w dół
Enter	Przycisk zatwierdzania

RYSUNEK 3 / 3

Rysunek wymiarowy

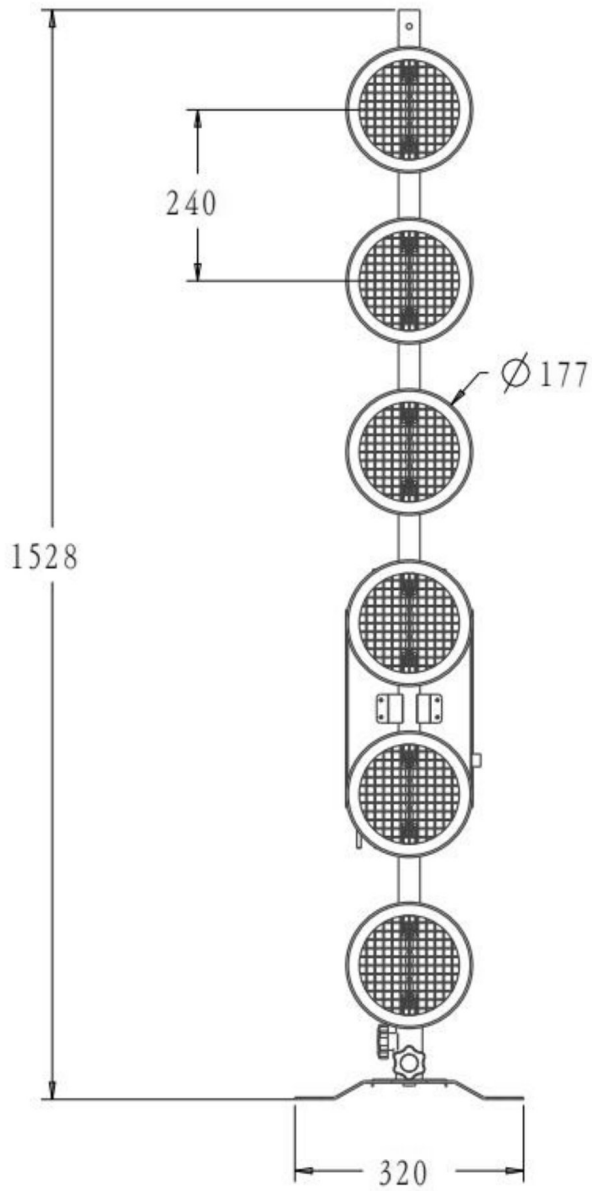

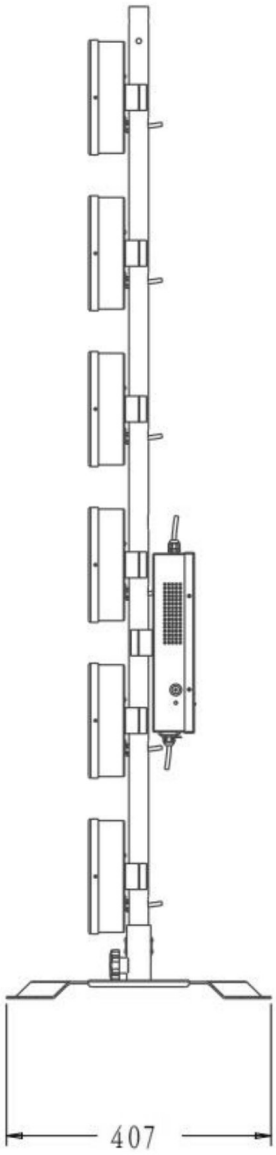

Wartości jak w oryginale, na rysunku bez podanej jednostki. Różnią się od wymiarów w sekcji 7.

OD DYSTRYBUTORA

Wsparcie VEX: FOS Vintage 6 Ultra

Materiały VEX Systems dla użytkowników FOS Vintage 6 Ultra: serwis, oryginalne części, akcesoria i doradztwo. Ta strona nie jest częścią tłumaczenia instrukcji.

SERWIS

Serwis i naprawy

Usterka lub nietypowe działanie? Opisz problem i podaj numer seryjny, a wskażemy dalsze kroki: diagnostykę, naprawę lub wymianę.

Zgłoś serwis →

biuro@vex-systems.pl

CZĘŚCI

Oryginalne części FOS Technologies

Potrzebujesz części lub elementu wyposażenia? Napisz, czego szukasz, a sprawdzimy dostępność u producenta.

Zapytaj o część →

biuro@vex-systems.pl

INTEGRACJA

Doradztwo i integracja

Dobierzemy sprzęt pod konkretny obiekt oraz omówimy montaż i uruchomienie. Opisz projekt, a zaproponujemy zakres.

Omów projekt →

vex-systems.pl/integracje

PODOBNE PRODUKTY

FOS Retro L
Oświetlenie Retro

FOS Retro XL
Oświetlenie Retro

FOS Vintage 6
Oświetlenie Retro

Zobacz katalog →

vex-systems.pl/dystrybucja

VEX

Zamów lub zapytaj

+48 794 797 959
biuro@vex-systems.pl
vex-systems.pl/kontakt

Karta produktu

INFORMACJE O DOKUMENCIE

Producent i dystrybutor

PRODUCENT

FOS Technologies LTD

Bulevard Iliensko Shose 8, Sladova Baza
ZMM, Sofia, Bułgaria
info@fos-lighting.eu · www.fos-lighting.eu

DYSTRYBUTOR W POLSCE

VEX Systems

biuro@vex-systems.pl

+48 794 797 959

vex-systems.pl

Media Rental Oleksandr Zakariya
al. Niepodległości 20/55, 02-653 Warszawa
NIP 5214048857

VEX Systems jest oficjalnym dystrybutorem FOS Technologies w Polsce: dobór sprzętu, dostawa, integracja i opieka techniczna w jednym miejscu. Opisz obiekt, a wskażemy właściwy zestaw i zakres wsparcia.

Strona produktu
vex-systems.pl

Oryginał instrukcji (EN)
fos-lighting.eu

Tłumaczenie instrukcji oryginalnej z języka angielskiego.
W sprawach spornych rozstrzyga oryginał producenta.