


INSTRUKCJA OBSŁUGI · PL

# FOS F-6 Go

Zewnętrzna ruchoma głowica LED wash IP65

| 44 × 10 W | IP65 | 10 kg |
|---|---|---|
| DIODY LED | STOPIEŃ OCHRONY | MASA NETTO |

Tłumaczenie instrukcji oryginalnej FOS Technologies
oryginał EN · kod produktu L005927
wersja tłumaczenia 1.0 · 25.11.2026

Karta produktu
i zapytanie B2B
vex-systems.pl

# Spis treści

1 Wymiary §1
2 Informacje dotyczące bezpieczeństwa §2
3 Przygotowanie do montażu §3
4 Montaż §4
5 Podłączenie zasilania AC §5
6 Konfiguracja urządzenia §6
7 Podłączenie do sterownika DMX §7
8 Konfiguracja do sterowania DMX §8
9 Czyszczenie §9
10 Protokoły DMX §10
11 Menu sterowania §11
12 Dane techniczne §12
13 Dane fotometryczne §13
Rysunki rys. 1-4
Od dystrybutora: serwis i części VEX

## 1 Wymiary

Ruchoma głowica LED typu wash, 44 × 10 W RGBW 4w1. Niniejsza instrukcja zawiera ważne informacje o bezpiecznym montażu i użytkowaniu tego projektora. Należy ją uważnie przeczytać, stosować się do niej i przechowywać w bezpiecznym miejscu do wykorzystania w przyszłości.

W chwili opuszczenia fabryki produkt jest w pełni sprawny, a jego opakowanie nienaruszone. Każdy użytkownik powinien stosować się do ostrzeżeń i instrukcji. Gwarancja nie obejmuje uszkodzeń spowodowanych niewłaściwym użytkowaniem. Nie ponosi się też odpowiedzialności za usterki i problemy wynikające z nieprzestrzegania instrukcji.

Wymiary urządzenia (w mm) i zakres ruchu tilt 185° pokazano na rysunku 1.

## 2 Informacje dotyczące bezpieczeństwa

> ⚠ **OSTRZEŻENIE**
> **Przed rozpakowaniem, montażem, podłączeniem zasilania lub obsługą tego produktu przeczytać zasady bezpieczeństwa z tego rozdziału.**

Te oprawy oświetleniowe o stopniu ochrony IP65 są przeznaczone do pracy w różnych warunkach środowiskowych, wyłącznie do użytku profesjonalnego. Nie nadają się do użytku domowego.

Przed montażem lub obsługą urządzenia uważnie zapoznać się z poniższymi zasadami bezpieczeństwa. Urządzenie musi zostać zamontowane zgodnie z obowiązującymi przepisami instalacyjnymi przez osobę znającą jego budowę i działanie oraz związane z tym zagrożenia.

### Zapobieganie porażeniu prądem

> ⚠ **OSTRZEŻENIE**
> **Ryzyko porażenia prądem elektrycznym.**

**2.1 Przed zdjęciem jakichkolwiek osłon zawsze wyłączyć urządzenie i odłączyć je od zasilania.**

2.2 Podczas podłączania urządzenia do sieci prądu przemiennego (AC) upewnić się, że zasilanie jest wyłączone.

2.3 Upewnić się, że urządzenie jest elektrycznie połączone z uziemieniem.

**2.4 Nie podłączać zasilania, jeśli urządzenie jest w jakikolwiek sposób uszkodzone.**

**2.5 Nie zanurzać urządzenia w wodzie ani w innej cieczy.**

## Zapobieganie oparzeniom i pożarowi

**OSTRZEŻENIE**
**Podjąć środki zapobiegające oparzeniom i pożarowi.**

2.6 Montować w miejscu uniemożliwiającym przypadkowy kontakt z urządzeniem.

2.7 Montować wyłącznie w dobrze wentylowanej przestrzeni.

**2.8 Montować w odległości co najmniej 0,3 m (12 in.) od oświetlanych przedmiotów.**

2.9 Montować wyłącznie zgodnie z obowiązującymi przepisami budowlanymi.

**2.10 Zapewnić co najmniej 0,1 m (4 in.) wolnej przestrzeni wokół wentylatorów chłodzących.**

**2.11 Nie malować, nie zakrywać i nie modyfikować urządzenia.**

2.12 Wszystkie materiały łatwopalne trzymać z dala od urządzenia.

**2.13 Po zakończeniu pracy, przed dotknięciem urządzenia, pozostawić je do ostygnięcia przez 15 minut.**

**PRZESTROGA**
**Temperatura powierzchni zewnętrznej po 5 min pracy wynosi 45 °C (113 °F). W stanie ustalonym: 60 °C (140 °F).**

## Zapobieganie obrażeniom ciała

**OSTRZEŻENIE**
**Podjąć środki zapobiegające obrażeniom ciała.**

**2.14 Nie patrzeć z bliska bezpośrednio w źródło światła.**

2.15 Podczas pracy na wysokości stosować środki zapobiegające obrażeniom wskutek upadku.

2.16 Przy montażu stałym upewnić się, że urządzenie jest pewnie przymocowane do powierzchni nośnej za pomocą odpowiednich elementów złącznych odpornych na korozję.

2.17 **Przy montażu tymczasowym z użyciem zacisków upewnić się, że zapięcia ćwierćobrotowe są obrócone do końca, a urządzenie zabezpieczone odpowiednią linką zabezpieczającą. Linka musi być dopuszczona do bezpiecznego obciążenia roboczego (SWL) równego 10-krotności masy urządzenia i mieć średnicę co najmniej 3 mm.**

## 3 Przygotowanie do montażu

Rozpakować urządzenie i sprawdzić, czy nie zostało uszkodzone podczas transportu.

Z urządzeniem dostarczane są dwa wsporniki z zapięciami ćwierćobrotowymi, które można wykorzystać do montażu na wysokości.

Urządzenie ma stopień ochrony IP65 i jest przeznaczone do użytku w miejscach mokrych. Oznacza to, że jest chronione przed:

3.1 Pyłem w takim stopniu, że nie może on dostać się do wnętrza urządzenia w ilości zakłócającej jego działanie.

3.2 Strumieniami wody o niższym ciśnieniu z dowolnego kierunku.

Wybierając miejsce montażu urządzenia, upewnić się, że:

3.3 Znajduje się ono z dala od publicznych ciągów komunikacyjnych i jest zabezpieczone przed kontaktem z ludźmi.

3.4 **Urządzenie nie będzie zanurzone w wodzie ani narażone na strumienie wody pod wysokim ciśnieniem.**

3.5 Urządzenie ma odpowiednią wentylację.

## 4 Montaż

Urządzenie można montować w dowolnej pozycji. Przy montażu poziomym z wiązką skierowaną w dół woda może jednak gromadzić się we wnękach wentylatorów. Podczas normalnej pracy wilgoć odparuje.

W miejscach o dużych opadach można natomiast wykonać nad urządzeniem osłonę przeciwdeszczową albo zmienić jego położenie i orientację, aby ograniczyć gromadzenie się wody.

### Wsporniki ćwierćobrotowe

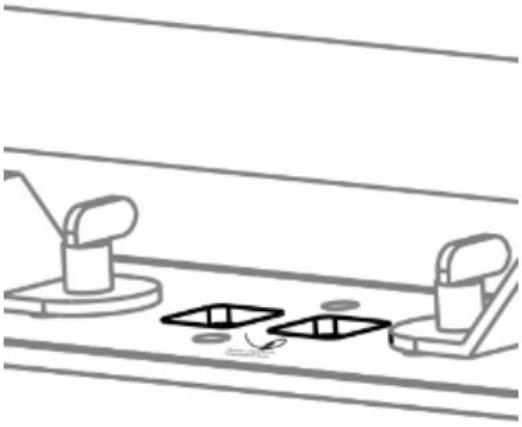

Zapięcia ćwierćobrotowe · oryginał EN s. 6

Do podwieszenia urządzenia nad ziemią dostarczane są z nim dwa wsporniki z zapięciami ćwierćobrotowymi. Zamocować urządzenie do kratownicy lub konstrukcji nośnej za pomocą dostarczonych wsporników i odpowiednich zacisków.

### Podwieszenie i linka zabezpieczająca

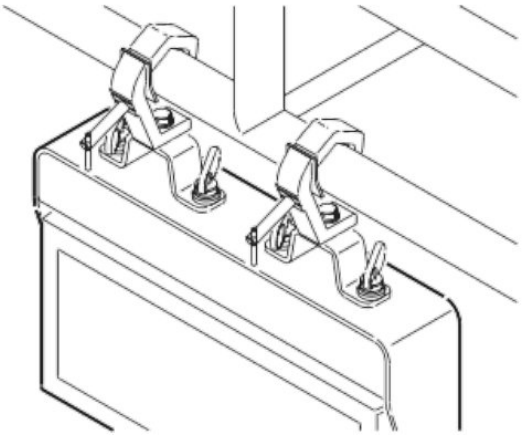

Urządzenie na zaciskach (bez linki zabezpieczającej) · oryginał EN s. 6

4.1 **Zamocować linkę zabezpieczającą (nie pokazano jej na rysunku) między konstrukcją nośną a punktem mocowania na urządzeniu. Linka zabezpieczająca musi wytrzymać co najmniej 10-krotność masy urządzenia.**

## 5 Podłączenie zasilania AC

Urządzenie może pracować z dowolnej sieci prądu przemiennego 100-240 V, 50/60 Hz. Przy pełnej mocy pobiera około 2 A.

Przy montażu stałym przewód zasilający musi podłączyć wykwalifikowany elektryk, bezpośrednio do odpowiedniego obwodu odgałęźnego. Stopień ochrony (IP) połączenia musi być odpowiedni do miejsca montażu.

Przy montażu tymczasowym przewód zasilający można wyposażyć w złącze z uziemieniem przeznaczone do użytku zewnętrznego.

Przy stosowaniu standardowych wyłączników nadprądowych typu C prąd rozruchowy urządzenia nie powoduje żadnych ograniczeń. Ze względu na prąd znamionowy urządzenia przez jeden wyłącznik można zasilać nie więcej niż:

5.1 **4 urządzenia przez ten sam wyłącznik typu C, 10 A.**

5.2 **7 urządzeń przez ten sam wyłącznik typu C, 16 A.**

Urządzenie musi być uziemione i mieć możliwość odłączenia od zasilania AC. Obwód zasilania AC musi być wyposażony w bezpiecznik lub wyłącznik nadprądowy chroniący w razie usterki.

Po podłączeniu urządzenia do zasilania przeprowadzić wbudowany test z menu „Fixture Text", aby upewnić się, że urządzenie i każda dioda LED działają prawidłowo. Zob. rozdział 11 „Menu sterowania".

⚠ **PRZESTROGA**

**Nie otwierać urządzenia w celu wymiany dostarczonego przewodu zasilającego i nie podłączać urządzenia do elektrycznego systemu ściemniaczy, ponieważ może to je uszkodzić.**

# 6 Konfiguracja urządzenia

Urządzenie konfiguruje się za pomocą panelu sterowania i wyświetlacza LCD umieszczonych z boku, na ramieniu urządzenia.

Po menu i opcjach poruszać się przyciskami ze strzałkami, a pozycje wybierać przyciskiem Enter. Dostępne opcje wymieniono w rozdziale 11 „Menu sterowania". Po włączeniu zasilania wyświetlacz pokazuje aktualnie wybrany tryb pracy i inne informacje.

Ustawienie domyślne urządzenia to sterowanie w trybie DMX.

## Konfiguracja Master/Slave

Urządzenie można ustawić jako nadrzędne (master) dla innego urządzenia, które staje się wtedy podrzędnym (slave), albo dla całej grupy urządzeń, które stają się wtedy podrzędnymi. Przypisane urządzenia slave naśladują ustawienia urządzenia master.

W menu „Auto Program → Auto Color / Auto Fade" ustawić urządzenie jako master, a pozostałe urządzenia, ustawione w tryb DMX, jako slave.

## Ręczne ustawianie koloru statycznego

Za pomocą funkcji „Manual Color" (zob. rozdział 11 „Menu sterowania") można ustawić urządzenie tak, aby wyświetlało zdefiniowany, stały kolor. Może to być przydatne, gdy do mieszania kolorów nie ma kontrolera DMX.

## Praca autonomiczna (stand-alone)

Podczas pracy autonomicznej urządzenie nie jest podłączone do sterownika. Ma zaprogramowane 2 tryby (Auto Color, Auto Fade), odtwarzane w sposób ciągły w pętli. Szybkość działania trybów „Auto Color" i „Auto Fade" można regulować.

Program pracy autonomicznej definiuje się w menu „Auto Program" (zob. rozdział 11 „Menu sterowania").

# 7 Podłączenie do sterownika DMX

Urządzeniem można sterować za pomocą sterownika DMX, podłączonego przewodem DMX.

W przewodowym systemie DMX podłączyć do linii danych DMX przewód wejściowy DMX (z męskim 3-pinowym wtykiem XLR) i przewód wyjściowy (z żeńskim 3-pinowym wtykiem XLR). Zakończyć terminatorem przewód wyjściowy DMX ostatniego urządzenia w linii danych.

W instalacjach zewnętrznych stosować wyłącznie złącza XLR o odpowiednim stopniu ochrony IP, przeznaczone do użytku zewnętrznego.

DMX512 jest powszechnie stosowany do sterowania inteligentnym oświetleniem za pomocą kontrolera DMX 512. Kilka opraw łączy się ze sobą przez DMX in i DMX out. Styki 3-pinowych złączy XLR: pin 1: GND (masa), pin 2: sygnał ujemny (-), pin 3: sygnał dodatni (+). Połączenia pokazano na rysunku 2.

# 8 Konfiguracja do sterowania DMX

## Informacje o DMX

Urządzeniem można sterować sygnałami wysyłanymi przez kontroler DMX na wielu kanałach (ich liczba zależy od ustawionego trybu DMX).

Pierwszy kanał, na którym odbierane są dane ze sterownika DMX, to adres początkowy DMX. Każde urządzenie musi mieć ustawiony adres początkowy DMX. Na przykład urządzenie o adresie DMX 10 pracujące w 4-kanałowym trybie DMX używa kanałów 10, 11, 12 i 13. Następnemu urządzeniu w łańcuchu DMX można wtedy ustawić adres DMX 14.

Jeśli co najmniej dwa urządzenia DMX tego samego typu mają ten sam adres DMX, będą działać identycznie. Błędne ustawienia powodują nieprzewidywalne reakcje na polecenia kontrolera oświetlenia.

## Ustawianie adresu DMX

Adres DMX jest widoczny na ekranie głównym. Aby go zmienić, nacisnąć strzałkę w górę w celu zwiększenia adresu lub strzałkę w dół w celu jego zmniejszenia. Gdy wyświetli się żądany adres, nacisnąć Enter, aby zapisać ustawienie.

Odstęp między adresami kanałów zależy od trybu DMX. Konkretne wartości sterujące DMX podano w rozdziale 10 „Protokoły DMX”.

## Ustawianie trybu DMX

W dostępnym na panelu sterowania menu „DMX Channel Mode” wybrać tryb DMX zapewniający potrzebne funkcje sterowania urządzeniem i zatwierdzić wybór, naciskając „Enter”.

# 9 Czyszczenie

Do utrzymania optymalnych parametrów niezbędne jest regularne czyszczenie. Częstotliwość czyszczenia zależy od środowiska pracy, dlatego w pierwszych tygodniach eksploatacji należy często kontrolować instalację i sprawdzać, czy czyszczenie jest konieczne. Pozwoli to ocenić potrzeby w konkretnych warunkach.

Czyścić urządzenie miękką ściereczką zwilżoną roztworem wody i łagodnego detergentu. Nie używać do czyszczenia środków zawierających rozpuszczalniki, substancje ścierne lub żrące, ponieważ mogą one uszkodzić osprzęt, przewody i złącza.

# 10 Protokoły DMX

Konfigurację DMX opisano w rozdziale 8, w punkcie „Ustawianie trybu DMX".

W pierwszej kolumnie podano numer kanału w trybach 5CH / 12CH. Znak * oznacza, że funkcja nie występuje w trybie 5CH. Po nazwie funkcji podano wartości DMX i ich działanie:

| | | |
|---|---|---|
| 1/1 | **Tilt** | 0-255: ruch tilt |
| */2 | **Tilt precyzyjny** | 0-255: precyzyjny ruch tilt |
| */3 | **Dimmer** | 0-255: dimmer główny |
| */4 | **Strobo** | 0-5: brak funkcji · 6-42: makro strobo 1 · 43-85: makro strobo 2 · 86-128: makro strobo 3 · 129-171: makro strobo 4 · 172-214: makro strobo 5 · 215-255: makro strobo 6 |
| 2/5 | **Czerwony** | 0-255: dimmer koloru czerwonego |
| 3/6 | **Zielony** | 0-255: dimmer koloru zielonego |
| 4/7 | **Niebieski** | 0-255: dimmer koloru niebieskiego |
| 5/8 | **Biały** | 0-255: dimmer koloru białego |
| */9 | **Auto Macro** | 0-1: brak funkcji · 2-45: pełne świecenie (Full On) · 46-115: makro zmiany kolorów · 116-185: makro płynnego przejścia kolorów · 186-255: makro pulsowania kolorów |
| */10 | **Temperatura barwowa** | 0-255: od bieli ciepłej do zimnej |
| */11 | **Szybkość tilt** | 0-255: szybkość ruchu tilt od największej do najmniejszej |
| */12 | **Szybkość dimmera** | 0-255: szybkość dimmera od największej do najmniejszej |

# 11 Menu sterowania

Wyświetlacz i przyciski panelu sterowania pokazano na rysunku 3.

## Funkcje przycisków

| | | |
|---|---|---|
| | **MENU** | Wybór funkcji programowania (nacisnąć, aby odblokować ekran) |
| | **DOWN** | Przejście wstecz w wybranych funkcjach |
| | **UP** | Przejście naprzód w wybranych funkcjach |
| | **ENTER** | Zatwierdzenie wybranych funkcji |

## Ustawianie adresu DMX

1. Nacisnąć „MENU", aby odblokować ekran, następnie wybrać „DMX Address" i nacisnąć „ENTER".
2. Gdy wyświetla się „Set DMX Address 001", przyciskiem „UP" lub „DOWN" zwiększyć lub zmniejszyć wartość adresu DMX.

3. Nacisnąć „ENTER", aby zapisać i wyjść. Naciśnięcie „Cancel" powoduje wyjście bez zapisu.

## DMX Address, DMX Channel Mode, Dimmer Mode

W tabelach menu podano pozycje poziomu 1 i 2 (napisy na wyświetlaczu) oraz ich opis. Pozycję poziomu 1 zapisano przed dwukropkiem, a dla pozycji z grupy Mode Selection w nagłówku.

| | |
|---|---|
| **DMX Address: 001-512** | Ustawienie adresu DMX |
| **DMX Channel Mode: 5_CH** | 5-kanałowy tryb DMX |
| **DMX Channel Mode: 12CH** | 12-kanałowy tryb DMX |
| **Dimmer Mode: DIM1** | Tryb dimmera 1 |
| **Dimmer Mode: DIM2** | Tryb dimmera 2 |
| **Dimmer Mode: DIM3** | Tryb dimmera 3 |
| **Dimmer Mode: DIM4** | Tryb dimmera 4 |
| **Dimmer Mode: DIM5** | Tryb dimmera 5 |

## Mode Selection

| | |
|---|---|
| **DMX512** | Tryb DMX |
| **Auto1** | Tryb automatyczny 1 |
| **Auto2** | Tryb automatyczny 2 |
| **Auto3** | Tryb automatyczny 3 |
| **Y motor** | Ruch tilt |
| **White** | Dimmer koloru białego |
| **Strobe** | Efekt strobo |
| **Red** | Dimmer koloru czerwonego |
| **Green** | Dimmer koloru zielonego |
| **Blue** | Dimmer koloru niebieskiego |

## System Setting i System Info

| | |
|---|---|
| **System Setting: Language** | 语言 (chiński) / English |
| **System Setting: Bk_Light** | OFF/ON |
| **System Setting: Dmx512** | Clear/Keep |

| | | |
|---|---|---|
| | **System Info: RDM UID** | RDM UID |
| | **System Info: Version** | Numer wersji oprogramowania |
| | **System Info: DMX Channel** | Aktualnie używany tryb |

# 12 Dane techniczne

## Diody LED i ruch

| | | |
|---|---|---|
| 12.1 | **Typ diod LED** | 10 W RGBW 4w1 |
| 12.2 | **Liczba diod LED** | 44 |
| 12.3 | **Kolory diod LED** | RGBW |
| 12.4 | **Rozdzielczość ruchu** | 8-16 bitów |
| 12.5 | **Tilt (stopnie)** | 185° |

## Sterowanie i efekty

| | | |
|---|---|---|
| 12.6 | **Tryby sterowania** | 5CH / 12CH |
| 12.7 | **Wyświetlacz** | LCD |
| 12.8 | **Protokół** | USITT DMX-512, RDM |
| 12.9 | **RDM** | Komunikacja dwukierunkowa |
| 12.10 | **Chłodzenie** | Regulowane temperaturą, zabezpieczenie przed przegrzaniem |
| 12.11 | **Dimmer** | 0-100%, elektroniczny |
| 12.12 | **Tryby dimmera** | 5 trybów |
| 12.13 | **Efekty wbudowane** | 3 automatyczne efekty kolorystyczne |

## Złącza i warunki pracy

| | | |
|---|---|---|
| 12.14 | **Złącza sygnałowe** | Seetronic IP65 XLR 5-pin lub 3-pin, wejście i wyjście (In/Out) |
| 12.15 | **Złącza zasilania** | Seetronic PowerCON TRUE1, wejście i wyjście (In/Out) |
| 12.16 | **Napięcie sieciowe** | 100-240 V AC / 50-60 Hz |
| 12.17 | **Moc** | 400 W |
| 12.18 | **Maksymalna temperatura otoczenia** | -30 °C / 86 °F, 50 °C / 122 °F |
| 12.19 | **Pozycja pracy** | Dowolna |

### Opcje montażu i transport

| | | |
|---|---|---|
| 12.20 | **Ustawienie na podłożu** | Na stopkach korpusu |
| 12.21 | **Podwieszenie** | Wspornik omega |
| 12.22 | **Mocowanie linki zabezpieczającej** | Rozkładane uchwyty oczkowe |
| 12.23 | **Pojedyncze urządzenie** | Karton (opakowanie wewnętrzne i zewnętrzne) |
| 12.24 | **Tourpack** | Flight case na 4 urządzenia |

### Wymiary i masa

| | | |
|---|---|---|
| 12.25 | **Długość** | 482 mm / 18,9 in |
| 12.26 | **Szerokość** | 178 mm / 9,0 in |
| 12.27 | **Wysokość (głowica poziomo)** | 243 mm / 9,5 in |
| 12.28 | **Masa netto** | 10 kg |
| 12.29 | **Masa brutto** | 12,5 kg |

## 13 Dane fotometryczne

Natężenie oświetlenia w luksach (lx) dla optyki 25°, jak na rysunku 4:

| | | |
|---|---|---|
| 13.1 | **Czerwony (RED)** | 1 m: 6908 lx · 3 m: 1053 lx · 5 m: 478 lx |
| 13.2 | **Zielony (GREEN)** | 1 m: 21580 lx · 3 m: 3150 lx · 5 m: 1239 lx |
| 13.3 | **Niebieski (BLUE)** | 1 m: 660 lx · 3 m: 170 lx · 5 m: 79 lx |
| 13.4 | **Biały (WHITE)** | 1 m: 17580 lx · 3 m: 2551 lx · 5 m: 1031 lx |
| 13.5 | **RGBW** | 1 m: 43500 lx · 3 m: 6330 lx · 5 m: 2500 lx |

RYSUNEK 1 / 4

# Wymiary urządzenia

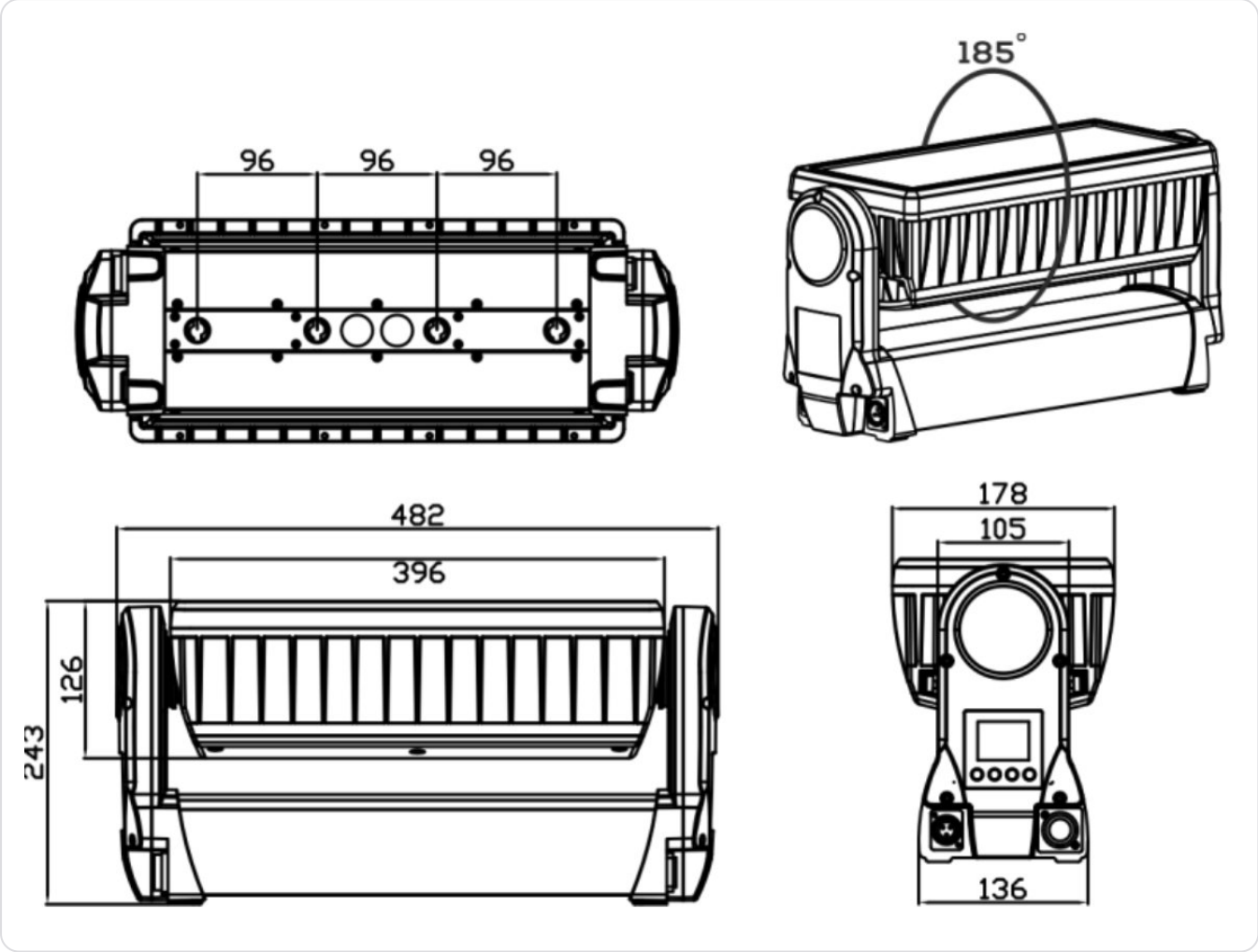


Wymiary w mm. Łuk 185° oznacza zakres ruchu tilt.

RYSUNEK 2 / 4

# Połączenia złączy DMX XLR

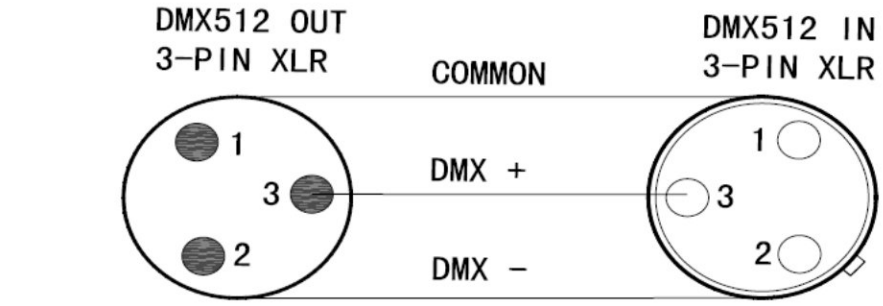


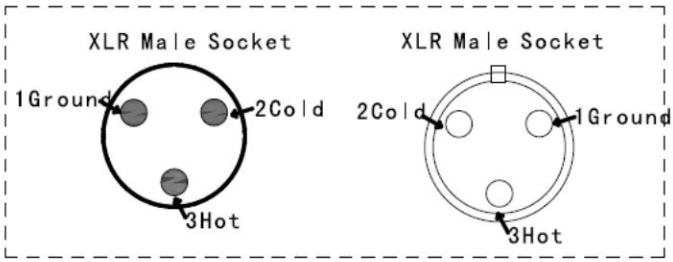


Figure2

| XLR Pin Configuration |
|---|
| pin1=Ground |
| pin2=Data Compliment (negative) |
| pin3=Data true (positive) |

Uwaga do oryginału: oba złącza w ramce podpisano jako męskie (XLR Male Socket), a linie na górnym schemacie nie dochodzą do wszystkich styków. Przypisanie styków: 1 masa, 2 sygnał ujemny, 3 sygnał dodatni.

| NR | OPIS |
|---|---|
| OUT / IN | DMX512 OUT / DMX512 IN: wyjście i wejście, złącza XLR 3-pin |
| 1 | COMMON, Ground: masa |
| 2 | DMX -, Cold: dane, sygnał ujemny (Data Compliment) |
| 3 | DMX +, Hot: dane, sygnał dodatni (Data true) |

RYSUNEK 3 / 4

# Panel sterowania

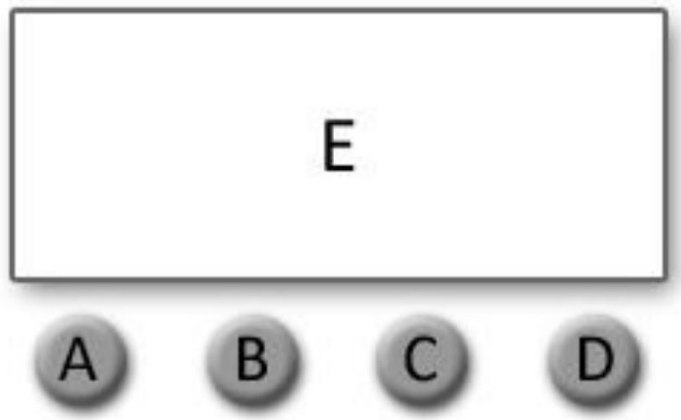


A. MENU
B. UP
C. DOWN
D. CONFIRM
E. DIGITAL DISPLAY WINDOW

Uwaga do oryginału: przycisk D opisano na rysunku jako CONFIRM, a w tekście jako ENTER.

| NR | OPIS |
|---|---|
| A | MENU |
| B | UP: w górę |
| C | DOWN: w dół |
| D | CONFIRM: zatwierdzenie |
| E | Okno wyświetlacza cyfrowego |

RYSUNEK 4 / 4

# Wykres fotometryczny

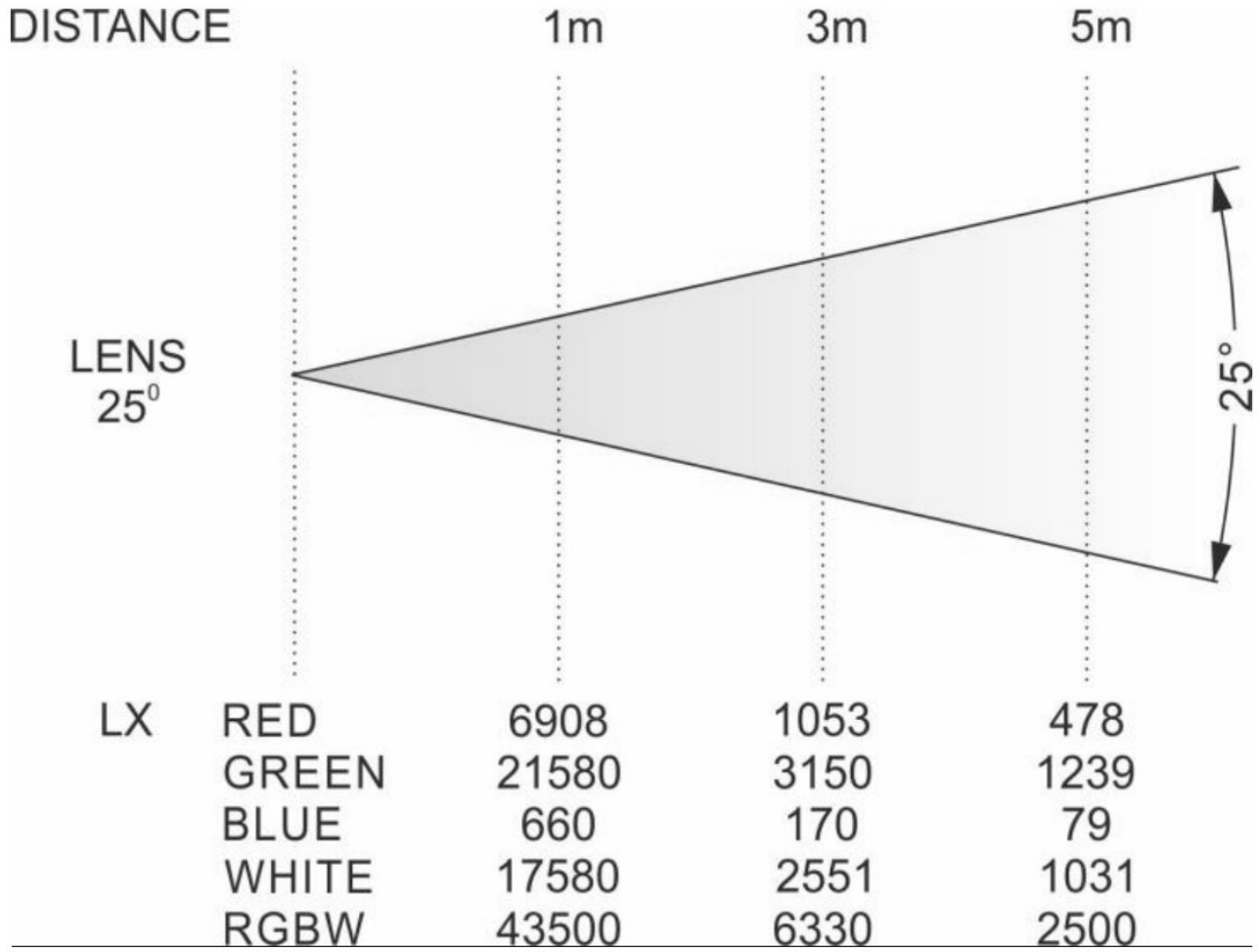


| LX | | 1m | 3m | 5m |
|---|---|---|---|---|
| | RED | 6908 | 1053 | 478 |
| | GREEN | 21580 | 3150 | 1239 |
| | BLUE | 660 | 170 | 79 |
| | WHITE | 17580 | 2551 | 1031 |
| | RGBW | 43500 | 6330 | 2500 |

DISTANCE: odległość. LENS 25°: optyka 25°. LX: natężenie oświetlenia w luksach.

OD DYSTRYBUTORA

# Wsparcie VEX: FOS F-6 Go

Materiały VEX Systems dla użytkowników FOS F-6 Go: serwis, oryginalne części, akcesoria i doradztwo. Ta strona nie jest częścią tłumaczenia instrukcji.

SERWIS

## Serwis i naprawy

Usterka lub nietypowe działanie? Opisz problem i podaj numer seryjny, a wskażemy dalsze kroki: diagnostykę, naprawę lub wymianę.

Zgłoś serwis →

biuro@vex-systems.pl

CZĘŚCI

## Oryginalne części FOS Technologies

Potrzebujesz części lub elementu wyposażenia? Napisz, czego szukasz, a sprawdzimy dostępność u producenta.

Zapytaj o część →

biuro@vex-systems.pl

INTEGRACJA

## Doradztwo i integracja

Dobierzemy sprzęt pod konkretny obiekt oraz omówimy montaż i uruchomienie. Opisz projekt, a zaproponujemy zakres.

Omów projekt →

vex-systems.pl/integracje

PODOBNE PRODUKTY

**FOS Arena Zoom 10x40 IP65**
Zewnętrzne IP65

**FOS F-1**
Zewnętrzne IP65

**FOS F-11**
Zewnętrzne IP65

Zobacz katalog →

vex-systems.pl/dystrybucja

VEX

## Zamów lub zapytaj

+48 794 797 959
biuro@vex-systems.pl
vex-systems.pl/kontakt

Karta produktu

INFORMACJE O DOKUMENCIE

# Producent i dystrybutor

PRODUCENT

## FOS Technologies LTD

Bulevard Iliensko Shose 8, Sladova Baza ZMM, Sofia, Bułgaria
info@fos-lighting.eu · www.fos-lighting.eu

DYSTRYBUTOR W POLSCE

## VEX Systems

biuro@vex-systems.pl
+48 794 797 959
vex-systems.pl

Media Rental Oleksandr Zakariya
al. Niepodległości 20/55, 02-653 Warszawa
NIP 5214048857

VEX Systems jest oficjalnym dystrybutorem FOS Technologies w Polsce: dobór sprzętu, dostawa, integracja i opieka techniczna w jednym miejscu. Opisz obiekt, a wskażemy właściwy zestaw i zakres wsparcia.

Strona produktu
vex-systems.pl

Oryginał instrukcji (EN)
fos-lighting.eu

vex-systems.pl

Tłumaczenie instrukcji oryginalnej z języka angielskiego.
W sprawach spornych rozstrzyga oryginał producenta.