

INSTRUKCJA OBSŁUGI · PL

# FOS Spot 100W PRO PEARL

Ruchoma głowica LED Spot

| 100 W | 12,5° | 6,72 kg |
|---|---|---|
| ŹRÓDŁO ŚWIATŁA LED | KĄT ŚWIECENIA | MASA NETTO |

Tłumaczenie instrukcji oryginalnej FOS Technologies
oryginał EN, wersja 1.0 · kod produktu L005891
wersja tłumaczenia 1.0 · 25.11.2026

Karta produktu
i zapytanie B2B
vex-systems.pl

# Spis treści

1 Zasady bezpieczeństwa §1
2 Rozpakowanie §2
3 Dane techniczne §3
4 Wykres fotometryczny §4
5 Zasady użytkowania §5
6 Instalacja §6
7 Podłączenie sterowania §7
8 Obsługa menu §8
9 Protokół DMX §9
10 Konserwacja i czyszczenie §10
Rysunki rys. 1-5
Od dystrybutora: serwis i części VEX

## 1 Zasady bezpieczeństwa

Przed użyciem produktu należy uważnie przeczytać instrukcję obsługi i zachować ją na przyszłość.
Z produktu należy korzystać prawidłowo, po pełnym zrozumieniu instrukcji obsługi.

Dziękujemy za wybór urządzenia FOS Spot 100 Pro. DLA WŁASNEGO BEZPIECZEŃSTWA PRZED PIERWSZYM URUCHOMIENIEM NALEŻY UWAŻNIE PRZECZYTAĆ NINIEJSZĄ INSTRUKCJĘ OBSŁUGI!

> ⚠ **PRZESTROGA**
> **Zachować ostrożność podczas pracy. Przy wysokim napięciu dotknięcie przewodów grozi niebezpiecznym porażeniem prądem!**

Urządzenie opuściło zakład producenta w idealnym stanie. Aby utrzymać ten stan i zapewnić bezpieczną pracę, użytkownik musi bezwzględnie przestrzegać zasad bezpieczeństwa i ostrzeżeń zawartych w tej instrukcji.

> ⚠ **PRZESTROGA**
> **Chronić urządzenie przed deszczem i wilgocią! Przed otwarciem obudowy wyjąć wtyczkę przewodu zasilającego z gniazda!**

> ⚠ **UWAGA**
> **Producent nie ponosi odpowiedzialności za szkody wynikające z nieprzestrzegania tej instrukcji lub z jakiejkolwiek nieautoryzowanej modyfikacji urządzenia.**

1.1 Należy pamiętać, że uszkodzenia spowodowane ręcznymi modyfikacjami urządzenia nie są objęte gwarancją.

1.2 **Podczas pracy obudowa nagrzewa się. Przed jakimikolwiek czynnościami przy urządzeniu odczekać około 20 minut, aż ostygnie.**

1.3 **Upewnić się, że dostępne napięcie nie jest wyższe niż podane na tylnym panelu.**

⚠ **OSTRZEŻENIE**

**Urządzenie nie ma wyłącznika ON/OFF. Aby całkowicie odłączyć zasilanie, gdy urządzenie nie jest używane oraz przed czyszczeniem lub serwisowaniem, zawsze odłączać przewód zasilający.**

1.4 Dopilnować, aby przewód zasilający nigdy nie był przygnieciony ani uszkodzony przez ostre krawędzie. Co pewien czas sprawdzać urządzenie i przewód zasilający.

1.5 **Zawsze odłączać urządzenie od sieci, gdy nie jest używane lub przed czyszczeniem. Przewód zasilający chwytać wyłącznie za wtyczkę. Nigdy nie wyciągać wtyczki, ciągnąc za przewód.**

1.6 **Urządzenie ma I klasę ochronności. Dlatego bezwzględnie należy podłączyć żyłę żółto-zieloną do uziemienia.**

1.7 **Podłączenie elektryczne, naprawy i serwis musi wykonywać wykwalifikowany pracownik.**

1.8 **Nie podłączać urządzenia do ściemniacza (dimmer pack).**

1.9 Nie włączać i nie wyłączać urządzenia w krótkich odstępach czasu, ponieważ skraca to żywotność źródła światła.

1.10 Podczas pierwszego uruchomienia może pojawić się dym lub zapach. Jest to normalne zjawisko i nie musi oznaczać, że urządzenie jest wadliwe.

1.11 **Podczas pracy nie dotykać obudowy urządzenia gołymi rękami (obudowa nagrzewa się)!**

1.12 **Do wymiany stosować wyłącznie źródła światła i bezpieczniki tego samego typu i o tych samych parametrach.**

⚠ **PRZESTROGA**

**RYZYKO USZKODZENIA WZROKU! Nie patrzeć bezpośrednio w źródło światła (dotyczy to szczególnie osób chorych na epilepsję)!**

## 2 Rozpakowanie

W FOS Spot 100 Pro zastosowano białe źródło światła LED o mocy 100 W, które cechuje się dużą jasnością i stabilnością. Po otrzymaniu urządzenia należy je ostrożnie rozpakować i sprawdzić, czy nie zostało uszkodzone w transporcie.

Należy też sprawdzić, czy w opakowaniu znajdują się następujące elementy:

2.1 Ruchoma głowica: 1 szt.

2.2 Przewód zasilający: 1 szt.

2.3 Instrukcja obsługi: 1 szt.

2.4 Zestaw do zawieszania: 1 szt.

2.5 Przewód sygnałowy: 1 szt.

2.6 Linka zabezpieczająca: 1 szt.

FOS Spot 100 Pro jest wykonany z nowego rodzaju tworzyw konstrukcyjnych o dużej wytrzymałości w wysokiej temperaturze oraz ma obudowę z odlewu aluminiowego o estetycznym wyglądzie. Urządzenie zaprojektowano i wyprodukowano ściśle według norm CE, zgodnie z międzynarodowym protokołem DMX512.

Urządzenia mogą być sterowane niezależnie lub łączone ze sobą do wspólnej pracy. Nadają się do dużych występów na żywo, teatrów, studiów, klubów nocnych i dyskotek.

Instrukcja zawiera ważne informacje o instalacji i zastosowaniach. Należy ją starannie przechowywać na przyszłość.

# 3 Dane techniczne

## Specyfikacja

| | | |
|---|---|---|
| 3.1 | **Źródło światła** | białe LED 100 W |
| 3.2 | **Żywotność źródła światła** | 50000 godzin (znamionowa) |
| 3.3 | **Napięcie wejściowe** | AC 90-260 V, 50/60 Hz |
| 3.4 | **Pobór mocy** | 187 W |
| 3.5 | **Sterowanie** | DMX512, master-slave, aktywacja dźwiękiem lub tryb automatyczny (7 wbudowanych programów) |
| 3.6 | **Kanały sterowania** | 13/11 kanałów DMX, USITT DMX-512 |
| 3.7 | **Wymiary** | 149 (gł.) × 70 (szer.) × 366 (wys.) mm |
| 3.8 | **Wymiary opakowania** | 350 (gł.) × 450 (szer.) × 240 (wys.) mm |
| 3.9 | **Masa netto** | 6,72 kg |
| 3.10 | **Masa brutto** | 8,47 kg |

## Cechy

3.11 Kąt świecenia 12,5°

3.12 Przednie soczewki 136 mm z powłoką antyrefleksyjną

3.13 Zmotoryzowana regulacja ostrości od bliży do dali (2,5 m - 30 m)

3.14 Pryzmat 3-ścienny ze zmienną prędkością i kierunkiem obrotu

3.15 Dostępny filtr frost (efekt hybrydowy typu wash)

3.16 Mechaniczny system ściemniania z dwiema przesłonami

3.17 Szybki efekt shutter/strobo LED 25T/s ze zmienną prędkością

3.18 Zaprogramowane efekty strobo o zmiennej i losowej częstotliwości oraz pulsacyjnego ściemniania

3.19 Wyświetlacz LCD TFT 2,4' (320 × 240 pikseli)

3.20 Odwracany obraz wyświetlacza do pracy w pozycji odwróconej

3.21 Złącza Powercon IN/OUT

3.22 3-pinowe złącza XLR IN/OUT

3.23 Odczyt czasu pracy źródła światła na wyświetlaczu

3.24 Stopień ochrony IP20

3.25 55 dB przy 3' (poziom hałasu)

3.26 2 uchwyty Omega z mocowaniem na 1/4 obrotu

3.27 1 dostępny punkt mocowania zabezpieczenia

### Ruch

3.28 Płynny i precyzyjny ruch PAN/TILT o dużej rozdzielczości

3.29 Do wyboru zakres ruchu PAN 360°/540°/630° i TILT 90°/180°/270°

3.30 Pamięć pozycji, automatyczny powrót na pozycję po nieoczekiwanym poruszeniu

### Kolory i gobo

3.31 1 koło kolorów: 7 kolorów i pole otwarte

3.32 1 obrotowe koło gobo: 6 obrotowych, wymiennych gobo i pole otwarte

### Funkcje

3.33 Elektroniczny statecznik i zasilacz

3.34 Ulepszona optyka i równomierne pole wiązki

3.35 Brak konieczności regulacji reflektora lub źródła światła

3.36 Efekt tęczy o zmiennym kierunku z regulacją prędkości

3.37 Tryb wektorowy z funkcją wygaszenia MIB

3.38 Funkcja stałego odczytu temperatury i zarządzania nią

3.39 Chłodzenie wentylatorowe

3.40 **Maks. temperatura otoczenia: -35-45°C**

### Koło gobo i koło kolorów

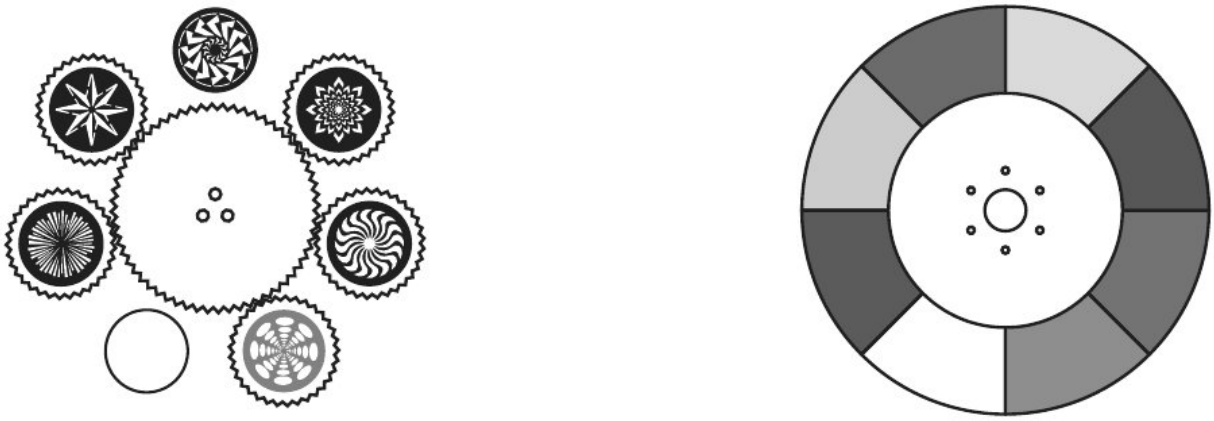

Po lewej koło gobo (w oryginale „Static Gobo Wheel”), po prawej koło kolorów · oryginał EN s. 4

## 4 Wykres fotometryczny

Natężenie oświetlenia i średnica plamy światła w zależności od odległości, kąt świecenia 12,5°. Wartości w luksach oznaczono w oryginale jako „BR-100S(LUX)”. Wykres pokazano także na stronie z rysunkiem.

Zestawienie wartości z wykresu:

| | | |
|---|---|---|
| 4.1 | **Odległość 2,5 m** | 21000 lx · średnica 0,41 m |
| 4.2 | **Odległość 5 m** | 4600 lx · średnica 0,82 m |
| 4.3 | **Odległość 7,5 m** | 2730 lx · średnica Φ1,23 m |
| 4.4 | **Odległość 10 m** | 1430 lx · średnica Φ1,65 m |
| 4.5 | **Odległość 15 m** | 950 lx · średnica Φ2,64 m |

## 5 Zasady użytkowania

5.1 FOS Spot 100 Pro służy do tworzenia efektu wiązki światła w dekoracji miejsc wydarzeń.

5.2 **Nie włączać urządzenia po dużej zmianie temperatury, np. po transporcie, ponieważ zmiana warunków otoczenia może je uszkodzić. Uruchomić urządzenie dopiero, gdy osiągnie normalną temperaturę.**

5.3 Podczas każdego transportu i przenoszenia chronić urządzenie przed silnymi wstrząsami.

5.4 **Nie podnosić urządzenia, trzymając tylko za głowicę, ponieważ może to uszkodzić części mechaniczne.**

5.5 **Podczas instalacji nie narażać urządzenia na przegrzanie, wilgoć ani środowisko o dużym zapyleniu.**

5.6 **Nie układać przewodów zasilających na podłodze. Może to spowodować porażenie ludzi prądem.**

5.7 Przed instalacją urządzenia upewnić się, że miejsce montażu jest bezpieczne.

5.8 **Podczas instalacji urządzenia założyć łańcuch zabezpieczający i sprawdzić, czy śruby są prawidłowo dokręcone.**

5.9 Upewnić się, że soczewki są w dobrym stanie. W razie uszkodzeń lub głębokich zarysowań zaleca się je wymienić.

5.10 **Dopilnować, aby urządzenie obsługiwał wykwalifikowany personel, który przed użyciem je poznał.**

5.11 Zachować oryginalne opakowanie na wypadek ponownej wysyłki.

5.12 **Nie próbować modyfikować urządzenia bez instrukcji producenta lub wyznaczonego serwisu.**

5.13 Gwarancja nie obejmuje usterek wynikających z obsługi niezgodnej z instrukcją obsługi lub z niedozwolonych działań, takich jak zwarcie, porażenie prądem, uszkodzenie źródła światła itp.

# 6 Instalacja

## Przestrogi

6.1 Dla dodatkowej ochrony montować urządzenia poza ciągami pieszymi i miejscami siedzącymi oraz poza miejscami, w których mogłyby ich dosięgnąć osoby nieupoważnione.

6.2 **Przed zamontowaniem urządzenia na jakiejkolwiek powierzchni upewnić się, że miejsce montażu wytrzyma obciążenie punktowe równe co najmniej 10-krotności masy urządzenia.**

6.3 **Zamontowane urządzenie zawsze musi mieć dodatkowe zabezpieczenie, np. odpowiednią linkę zabezpieczającą.**

6.4 **Podczas montażu, demontażu i serwisowania urządzenia nigdy nie stawać bezpośrednio pod nim.**

6.5 (...) z sufitu lub ustawić na płaskiej, poziomej powierzchni (patrz rysunek).

6.6 **Urządzenie musi znajdować się co najmniej 0,5 m (1,5 ft) od wszelkich materiałów łatwopalnych (dekoracji itp.).**

6.7 **Zawsze montować i stosować dostarczoną linkę zabezpieczającą, aby w razie zawodu zacisku zapobiec przypadkowym szkodom i/lub obrażeniom.**

### Punkty montażowe

Montaż nad głowami wymaga dużego doświadczenia, w tym między innymi umiejętności obliczania dopuszczalnych obciążeń roboczych, dobrej znajomości stosowanych materiałów montażowych oraz okresowych kontroli bezpieczeństwa wszystkich materiałów montażowych i urządzenia.

Osoby bez takich kwalifikacji nie mogą samodzielnie podejmować montażu. Nieprawidłowy montaż może spowodować obrażenia ciała.

Wszystkie prace związane z podwieszaniem i montażem należy zakończyć przed podłączeniem głównego przewodu zasilającego do odpowiedniego gniazda ściennego.

### Montaż z zaciskiem

FOS Spot 100 Pro ma specjalny zespół uchwytu montażowego, który łączy w jedną całość spód podstawy i punkt mocowania linki zabezpieczającej (patrz rysunek).

Przy montażu na kratownicy należy przymocować zacisk o odpowiedniej nośności do dołączonego uchwytu omega śrubą M10 przełożoną przez środkowy otwór elementu „Hanging Kit" (zestaw do zawieszania).

Jako dodatkowe zabezpieczenie należy przymocować do urządzenia co najmniej jedną linkę zabezpieczającą o odpowiedniej nośności, wykorzystując jeden z punktów mocowania linki zintegrowanych z zespołem podstawy.

## 7 Podłączenie sterowania

### Panel przyłączy

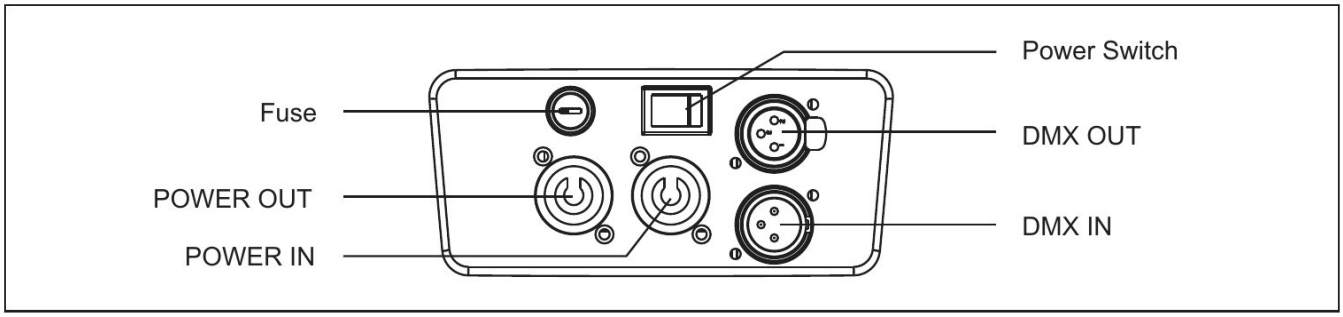


Fuse: bezpiecznik · Power Switch: wyłącznik · POWER IN/OUT: zasilanie · DMX IN/OUT · oryginał EN s. 6

Dostarczony przewód XLR podłączyć jednym końcem do żeńskiego 3-pinowego wyjścia XLR sterownika, a drugim do męskiego 3-pinowego wejścia XLR ruchomej głowicy. Kilka ruchomych głowic można połączyć szeregowo w łańcuch.

Należy użyć dwużyłowego przewodu ekranowanego z wejściowym i wyjściowym złączem XLR. Połączenie DMX-512 z terminatorem DMX pokazano na rysunku.

W instalacjach, w których przewód DMX biegnie na dużą odległość lub w środowisku o silnych zakłóceniach elektrycznych, np. w dyskotece, zaleca się stosować terminator DMX. Pomaga on zapobiegać zniekształceniu cyfrowego sygnału sterującego przez zakłócenia elektryczne.

Terminator DMX to po prostu wtyk XLR z rezystorem „3" (tak w tekście oryginału, na schemacie: 120 Ω) włączonym między piny 2 i 3, wpinany w wyjściowe gniazdo XLR ostatniego urządzenia w łańcuchu (patrz rysunek).

# 8 Obsługa menu

## Wyświetlacz i przyciski

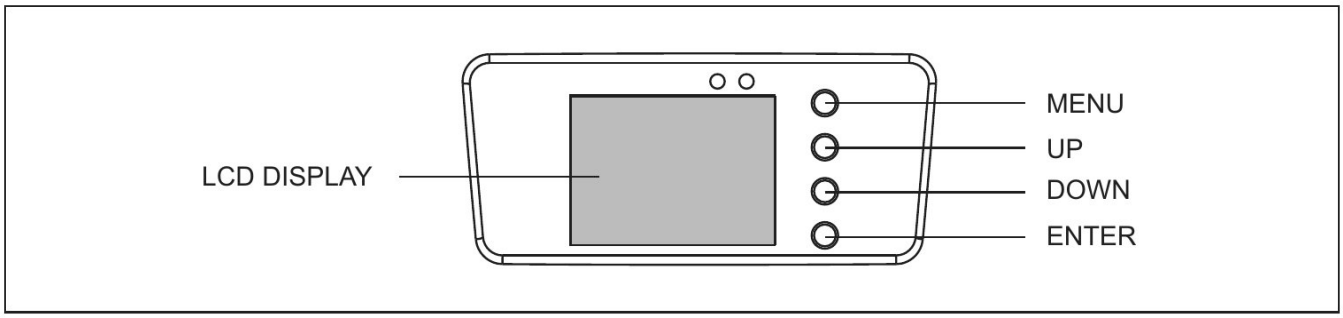


LCD DISPLAY: wyświetlacz LCD · przyciski MENU, UP, DOWN, ENTER · oryginał EN s. 5

Pozycje menu i opcje podano tak jak w oryginale, a po nich opis po polsku:

| | | |
|---|---|---|
| 8.1 | **Dmx Address** | A001~AXXX: ustawienie adresu DMX |
| 8.2 | **Channel Mode** | CH13 MODE: tryb standardowy · CH11 MODE: tryb wektorowy |
| 8.3 | **Auto Run** | Internal Program1~8, Master/Alone: praca automatyczna |
| 8.4 | **Music Control** | Internal Program1~8, Master/Alone: sterowanie dźwiękiem |

## Option (opcje)

| | | |
|---|---|---|
| 8.5 | **Reset Default** | Yes/No: przywrócenie ustawień domyślnych |
| 8.6 | **Signal Set** | Wire DMX: przewodowy DMX · Wireless DMX: bezprzewodowy DMX · Act WDMX & Out (w oryginale bez dodatkowego opisu) |
| 8.7 | **Pan / Tilt** | Reverse Pan (On/Off): odwrócenie ruchu Pan · Reverse Tilt (On/Off): odwrócenie ruchu Tilt |
| 8.8 | **Pan / Tilt** | Select Pan 540°/360°/630°: zakres Pan, ustawienie domyślne 540° |
| 8.9 | **Pan / Tilt** | Select Tilt 270°/90°/180°: zakres Tilt, ustawienie domyślne 270° |
| 8.10 | **UI SET** | Mic SEN 0~99%: czułość mikrofonu |
| 8.11 | **UI SET** | OFF Signal Mode (On/Off): opis w oryginale: „OFF at original status and ON at reset status when no DMX signal" (przy braku sygnału DMX: OFF w stanie pierwotnym, ON po resecie) |
| 8.12 | **UI SET** | Half Color Wheel (On/Off): wybór połówek kolorów |
| 8.13 | **UI SET** | Scan Fast Mode (On/Off): szybki tryb ruchu (Scan) |

## Informacje o urządzeniu

| | | |
|---|---|---|
| 8.14 | **Temperature** | XXX°C/°F: aktualna temperatura |
| 8.15 | **Software Version** | V1.0~V9.9: wersja oprogramowania |

### Manual Control (sterowanie ręczne)

| | | |
|---|---|---|
| 8.16 | **Reset** | Total Reset: reset całkowity |
| 8.17 | **Reset** | Pan/Tilt Reset: reset Pan/Tilt |
| 8.18 | **Reset** | Color Reset: reset kolorów |
| 8.19 | **Reset** | Gobo Reset: reset gobo |
| 8.20 | **Reset** | The Others Reset: reset pozostałych elementów |
| 8.21 | **Channel** | PAN=XXX.....: sterowanie kanałami |

### Kalibracja

| | | |
|---|---|---|
| 8.22 | **Calibration** | PAN=XXX.....: kalibracja |

W tabeli menu oryginału widnieje także kod dostępu: (Access Code 088).

## 9 Protokół DMX

Układy kanałów w kolumnie „Mode/Channel" oznaczono w oryginale jako 16b i 8b. W tabelach pierwsza kolumna podaje numer kanału w układzie 16b/8b („-" oznacza brak kanału w 8b), druga wartość DMX, a trzecia funkcję.

### Pan (16b: 1, 8b: 1)

| | | |
|---|---|---|
| 1/1 | **0..255** | Ruch PAN |

### Pan fine (16b: 2, 8b: brak)

| | | |
|---|---|---|
| 2/- | **0..255** | Precyzyjna regulacja ruchu Pan |

### Tilt (16b: 3, 8b: 2)

| | | |
|---|---|---|
| 3/2 | **0..255** | Ruch Tilt |

### Tilt fine (16b: 4, 8b: brak)

| | | |
|---|---|---|
| 4/- | **0..255** | Precyzyjna regulacja ruchu Tilt |

### Prędkość Pan/Tilt (16b: 5, 8b: 3)

| | | |
|---|---|---|
| 5/3 | **0..225** | Prędkość od maks. do min. |
| 5/3 | **226..235** | Wygaszenie (blackout) podczas ruchu |
| 5/3 | **236..245** | Wygaszenie (blackout) przy każdej zmianie na kołach |
| 5/3 | **246..255** | Brak funkcji |

## Koło kolorów (16b: 6, 8b: 4)

| | | |
|---|---|---|
| 6/4 | **0..15** | Pole otwarte / biały |
| 6/4 | **16..31** | Kolor 1 |
| 6/4 | **32..47** | Kolor 2 |
| 6/4 | **48..63** | Kolor 3 |
| 6/4 | **64..79** | Kolor 4 |
| 6/4 | **80..95** | Kolor 5 |
| 6/4 | **96..111** | Kolor 6 |
| 6/4 | **112..127** | Kolor 7 |
| 6/4 | **128..189** | Efekt tęczy do przodu, od szybkiego do wolnego |
| 6/4 | **190-193** | Zatrzymanie obrotu kolorów |
| 6/4 | **194..255** | Efekt tęczy wstecz, od wolnego do szybkiego |

## Koło gobo (16b: 7, 8b: 5)

| | | |
|---|---|---|
| 7/5 | **0..9** | Pole otwarte |
| 7/5 | **10..19** | Gobo 1 |
| 7/5 | **20..29** | Gobo 2 |
| 7/5 | **30..39** | Gobo 3 |
| 7/5 | **40..49** | Gobo 4 |
| 7/5 | **50..59** | Gobo 5 |
| 7/5 | **60..69** | Gobo 6 |
| 7/5 | **70..89** | Drganie gobo 1, od wolnego do szybkiego |
| 7/5 | **90..109** | Drganie gobo 2, od wolnego do szybkiego |
| 7/5 | **110..129** | Drganie gobo 3, od wolnego do szybkiego |
| 7/5 | **130..149** | Drganie gobo 4, od wolnego do szybkiego |
| 7/5 | **150..169** | Drganie gobo 5, od wolnego do szybkiego |
| 7/5 | **170..189** | Drganie gobo 6, od wolnego do szybkiego |
| 7/5 | **190..255** | Ciągły obrót obrotowego koła gobo, od wolnego do szybkiego |

### Obrót gobo (16b: 8, 8b: 5)

| | | |
|---|---|---|
| 8/5 | **0..3** | Brak funkcji |
| 8/5 | **4..127** | Obrót gobo do przodu, od szybkiego do wolnego |
| 8/5 | **128..131** | Zatrzymanie obrotu gobo |
| 8/5 | **132..255** | Obrót gobo wstecz, od wolnego do szybkiego |

### Shutter (16b: 9, 8b: 7)

| | | |
|---|---|---|
| 9/7 | **0..31** | Przesłona zamknięta |
| 9/7 | **32..63** | Przesłona otwarta |
| 9/7 | **64..95** | Efekt strobo, od wolnego do szybkiego |
| 9/7 | **96..127** | Przesłona otwarta |
| 9/7 | **128..159** | Efekt pulsacji w sekwencjach, od wolnego do szybkiego |
| 9/7 | **160..191** | Przesłona otwarta |
| 9/7 | **192..223** | Losowy efekt strobo, od wolnego do szybkiego |
| 9/7 | **224..255** | Przesłona otwarta |

### Dimmer (16b: 10, 8b: 8)

| | | |
|---|---|---|
| 10/8 | **0..255** | Dimmer 0%...100% |

### Ostrość (16b: 11, 8b: 9)

| | | |
|---|---|---|
| 11/9 | **0..255** | Od bliży (near) do dali (far) |

### Pryzmat i obrót (16b: 12, 8b: 10)

| | | |
|---|---|---|
| 12/10 | **0..5** | OFF (wyłączony) |
| 12/10 | **6..127** | ON (włączony) |
| 12/10 | **128..255** | Obrót od wolnego do szybkiego |

### Funkcje specjalne (16b: 13, 8b: 11)

| | | |
|---|---|---|
| 13/11 | **0..19** | Brak funkcji |
| 13/11 | **20..29** | Brak funkcji |
| 13/11 | **30..39** | Brak funkcji |
| 13/11 | **40..79** | Brak funkcji |
| 13/11 | **80..84** | Reset wszystkich silników |

| | | |
|---|---|---|
| 13/11 | **85..87** | Reset silników ruchu (Scan) |
| 13/11 | **88..90** | Reset silnika kolorów |
| 13/11 | **91..93** | Reset silnika gobo |
| 13/11 | **94..96** | Brak funkcji |
| 13/11 | **97..99** | Reset pozostałych silników |
| 13/11 | **100..119** | Program wewnętrzny 1 |
| 13/11 | **120..139** | Program wewnętrzny 2 |
| 13/11 | **140..159** | Program wewnętrzny 3 |
| 13/11 | **160..179** | Program wewnętrzny 4 |
| 13/11 | **180..199** | Program wewnętrzny 5 |
| 13/11 | **200..219** | Program wewnętrzny 6 |
| 13/11 | **220..239** | Program wewnętrzny 7 |
| 13/11 | **240..255** | Wewnętrzny program dźwiękowy 1 |

## 10 Konserwacja i czyszczenie

Urządzenie bezwzględnie musi być utrzymywane w czystości. Na nim i w jego wnętrzu nie mogą gromadzić się kurz, brud ani pozostałości płynu do dymu. W przeciwnym razie strumień światła znacznie się zmniejszy.

Regularne czyszczenie nie tylko zapewnia maksymalny strumień światła, lecz także pozwala urządzeniu niezawodnie działać przez cały okres eksploatacji. Zaleca się miękką, niestrzępiącą się ściereczkę zwilżoną dobrym płynem do mycia szkła. W żadnym wypadku nie wolno używać alkoholu ani rozpuszczalników!

> ⚠ **NIEBEZPIECZEŃSTWO**
> **Przed rozpoczęciem jakichkolwiek prac konserwacyjnych odłączyć urządzenie od sieci!**

Przednią soczewkę obiektywu należy czyścić co tydzień, ponieważ płyn do dymu pozostawia osady, które bardzo szybko zmniejszają strumień światła. Wentylatory chłodzące należy czyścić co miesiąc.

Wnętrze urządzenia należy czyścić co najmniej raz w roku odkurzaczem lub strumieniem powietrza. Dichroiczne filtry kolorów, lamele CMY, koła gobo i koła graficzne oraz soczewki wewnętrzne należy czyścić co miesiąc. Kurz i brud z wentylatorów i otworów wentylacyjnych usuwać miękką szczotką i odkurzaczem.

> ⚠ **UWAGA**
> **Okresowo sprawdzać filtry powietrza i czyścić je, zanim się zapchają!**

Wyczyścić dwa filtry powietrza w pokrywach urządzenia i dwa w jego podstawie. Można użyć odkurzacza lub sprężonego powietrza albo wyprać filtry i założyć je suche.

Po wymianie filtrów powietrza wyzerować licznik czasu pracy w menu „Information" (Information ⟶ Air Filters ⟶ Elapsed Time).

## Wymiana bezpiecznika

Przed wymianą bezpiecznika wyjąć wtyczkę przewodu zasilającego z gniazda. Następnie:

1) Odpowiednim wkrętakiem wykręcić z obudowy oprawkę bezpiecznika na tylnym panelu podstawy (przeciwnie do ruchu wskazówek zegara).

2) Wyjąć stary bezpiecznik z oprawki.

3) **Włożyć nowy bezpiecznik do oprawki (tylko tego samego typu i o tych samych parametrach).**

4) Włożyć oprawkę bezpiecznika z powrotem do obudowy i zamocować.

RYSUNEK 1 / 5

# Zawartość opakowania

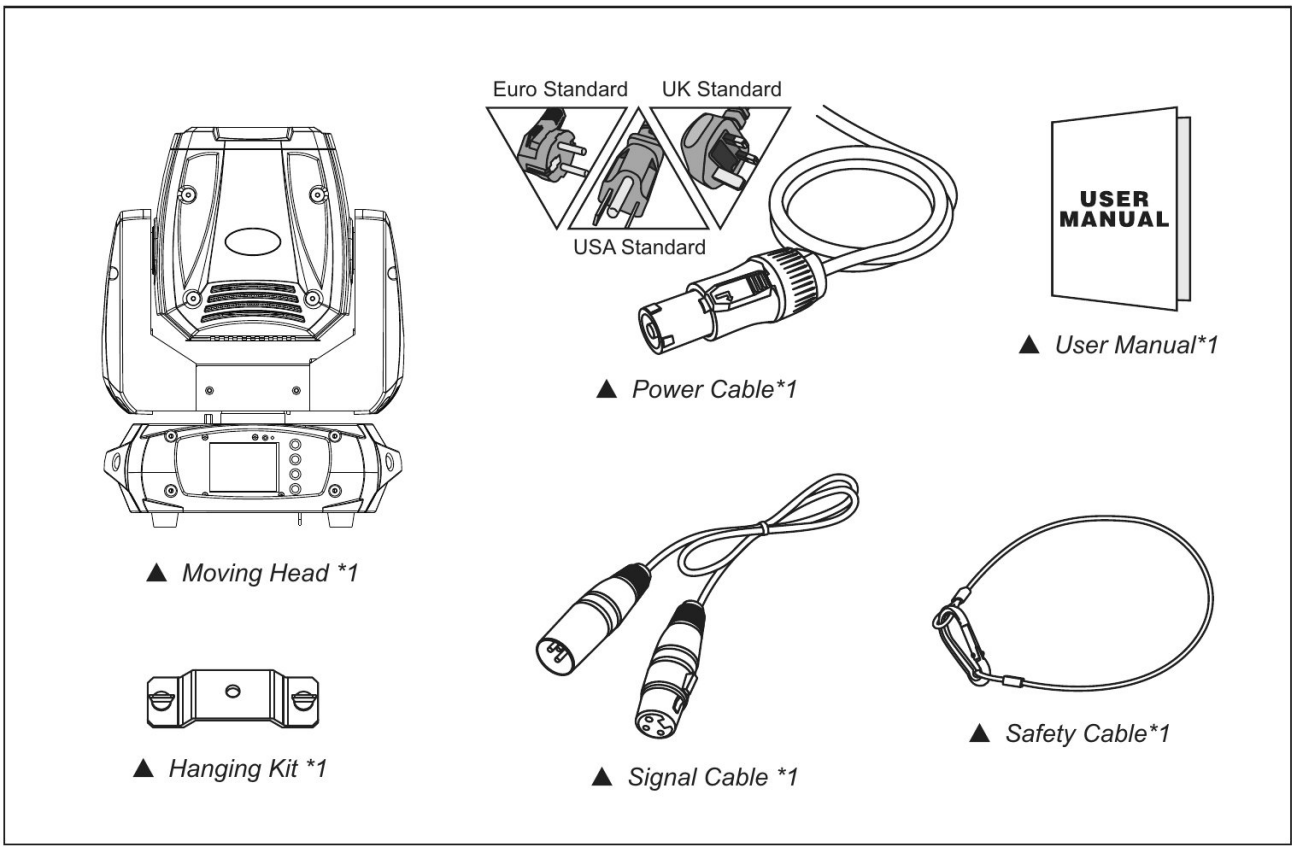


Euro / UK / USA Standard: wtyczka europejska / brytyjska / amerykańska. Moving Head: ruchoma głowica · Power Cable: przewód zasilający · User Manual: instrukcja obsługi · Hanging Kit: zestaw do zawieszania · Signal Cable: przewód sygnałowy · Safety Cable: linka zabezpieczająca.

RYSUNEK 2 / 5

# Wymiary urządzenia

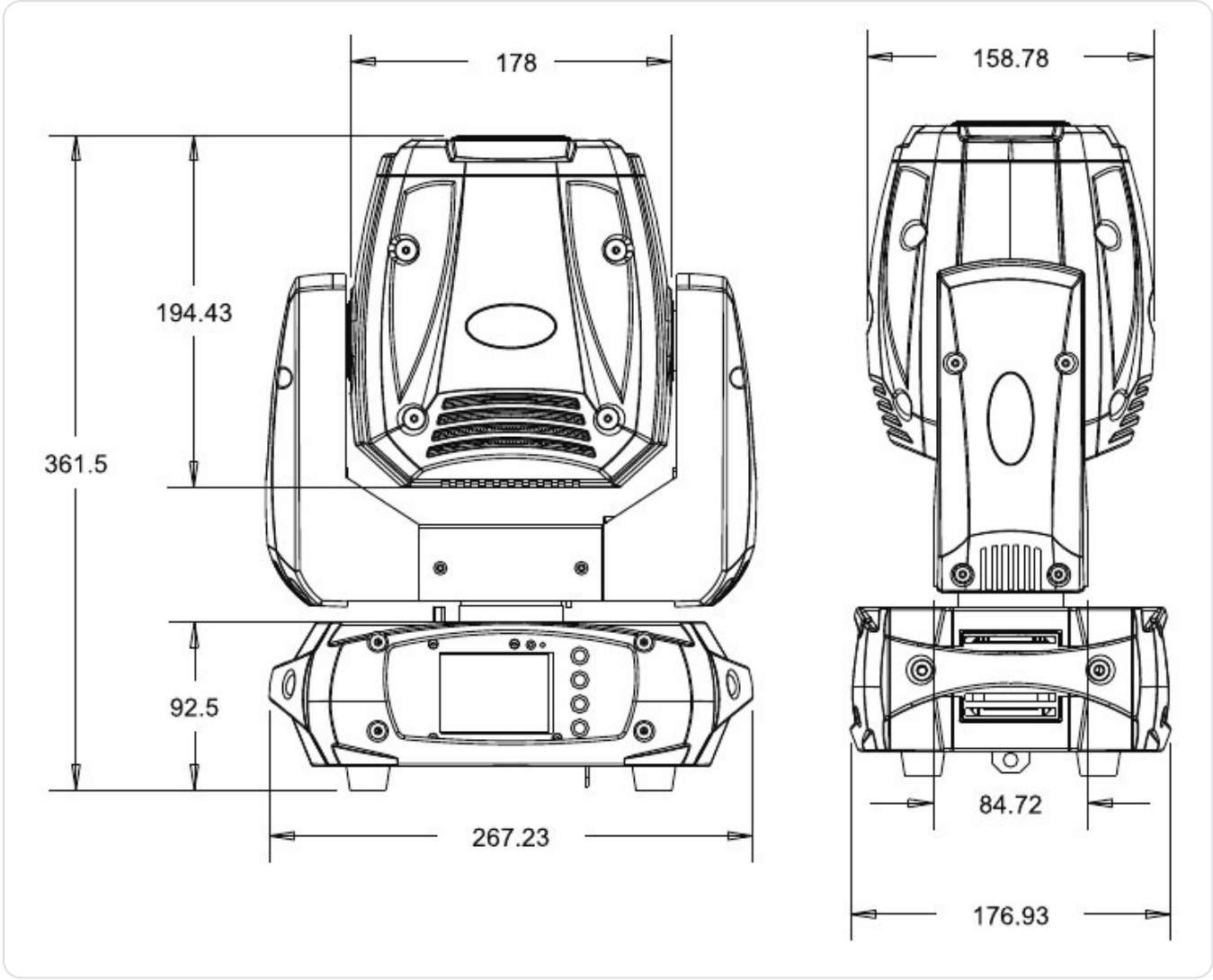


Wymiary na rysunku podano bez jednostki. Różnią się od wymiarów w pkt 3.7 (tak w oryginale).

RYSUNEK 3 / 5

# Wykres fotometryczny

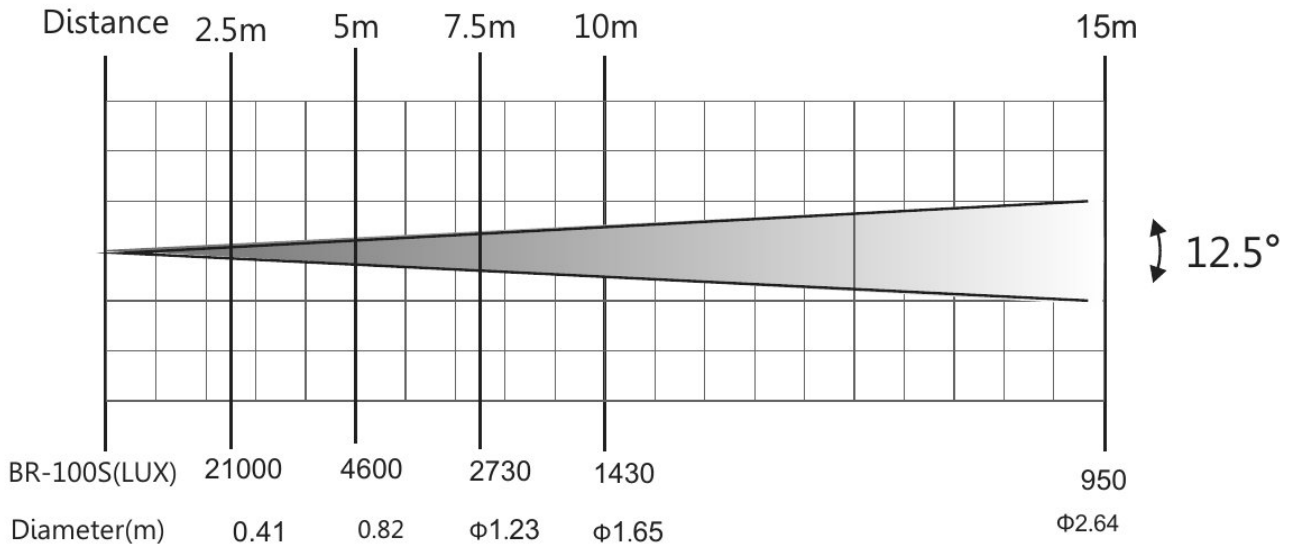


Distance: odległość · Diameter(m): średnica w metrach · BR-100S(LUX): natężenie oświetlenia w luksach.

RYSUNEK 4 / 5

# Schemat montażu

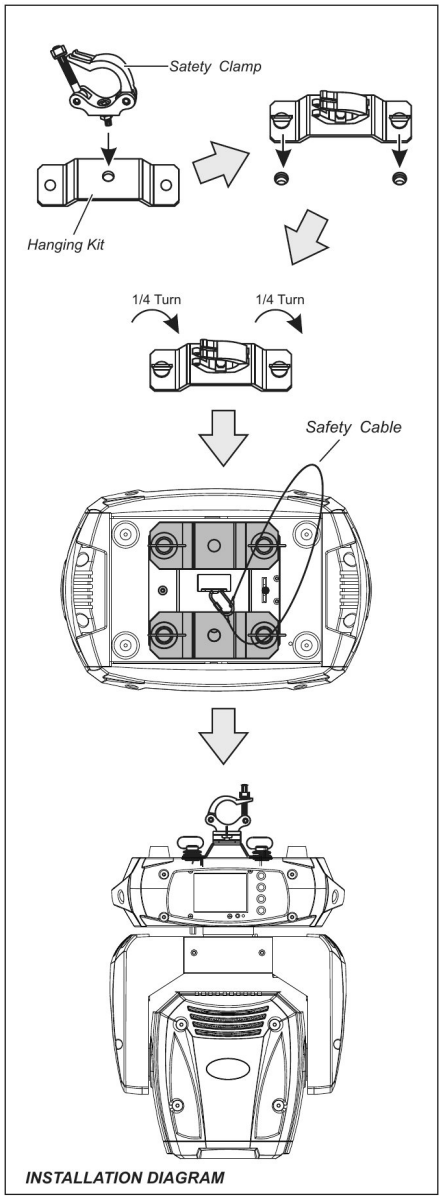


Satety Clamp (pisownia oryginału): zacisk · Hanging Kit: zestaw do zawieszania · 1/4 Turn: 1/4 obrotu · Safety Cable: linka zabezpieczająca · INSTALLATION DIAGRAM: schemat montażu.

RYSUNEK 5 / 5

# Połączenie DMX-512 z terminatorem DMX

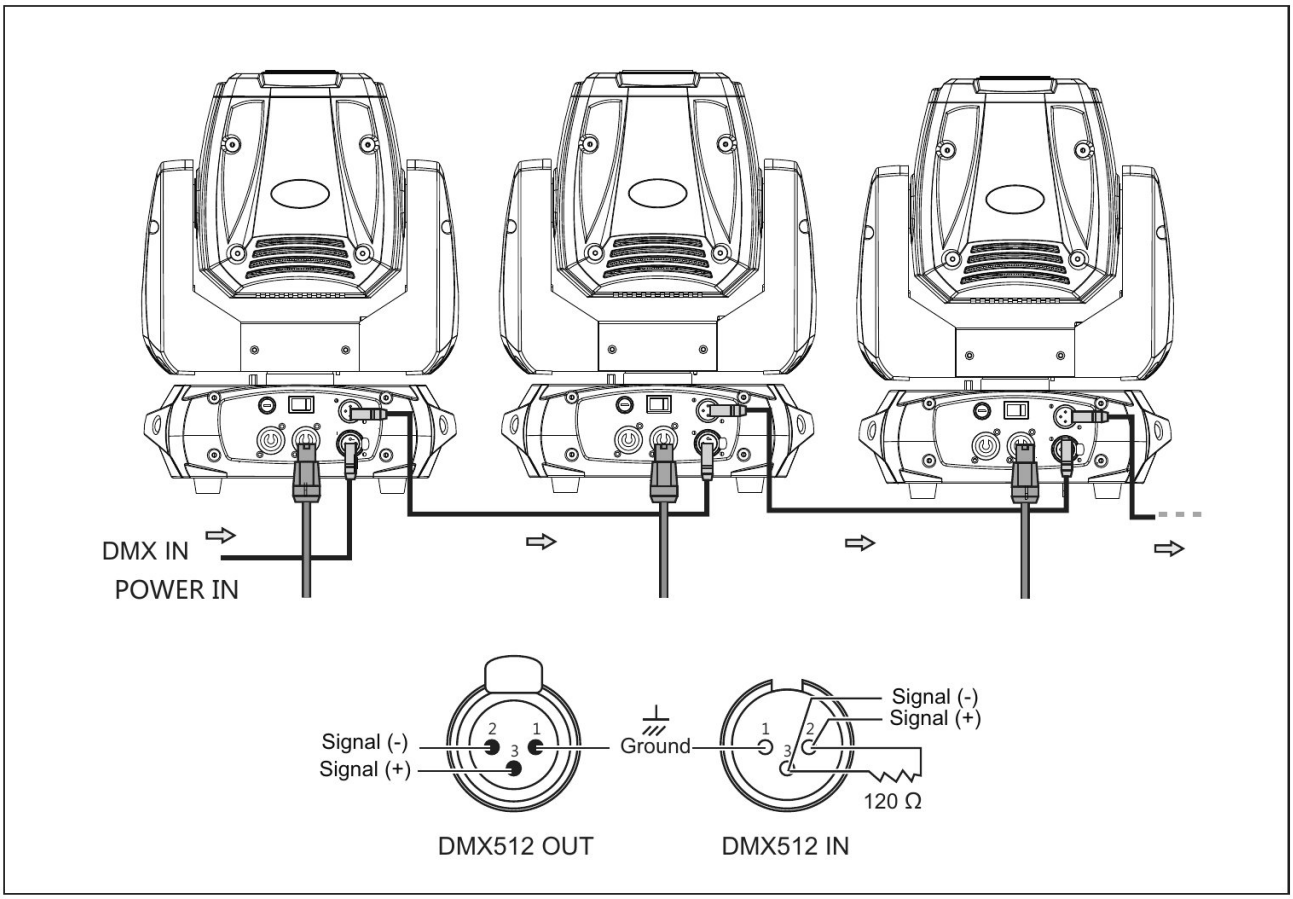


DMX IN: wejście DMX · POWER IN: wejście zasilania · Signal (-), Signal (+): sygnał · Ground: masa · DMX512 OUT / IN: opisy złączy · 120 Ω: rezystor terminatora.

OD DYSTRYBUTORA

# Wsparcie VEX: FOS Spot 100W PRO PEARL

Materiały VEX Systems dla użytkowników FOS Spot 100W PRO PEARL: serwis, oryginalne części, akcesoria i doradztwo. Ta strona nie jest częścią tłumaczenia instrukcji.

SERWIS

## Serwis i naprawy

Usterka lub nietypowe działanie? Opisz problem i podaj numer seryjny, a wskażemy dalsze kroki: diagnostykę, naprawę lub wymianę.

Zgłoś serwis →

biuro@vex-systems.pl

CZĘŚCI

## Oryginalne części FOS Technologies

Potrzebujesz części lub elementu wyposażenia? Napisz, czego szukasz, a sprawdzimy dostępność u producenta.

Zapytaj o część →

biuro@vex-systems.pl

INTEGRACJA

## Doradztwo i integracja

Dobierzemy sprzęt pod konkretny obiekt oraz omówimy montaż i uruchomienie. Opisz projekt, a zaproponujemy zakres.

Omów projekt →

vex-systems.pl/integracje

PODOBNE PRODUKTY

**FOS Scorpio Spot**
Spot

**FOS Iridium 75w Spot**
Spot

**FOS Spot 150 Pro**
Spot

Zobacz katalog →

vex-systems.pl/dystrybucja

VEX

## Zamów lub zapytaj

+48 794 797 959
biuro@vex-systems.pl
vex-systems.pl/kontakt

Karta produktu

INFORMACJE O DOKUMENCIE

# Producent i dystrybutor

PRODUCENT

## FOS Technologies LTD

Bulevard Iliensko Shose 8, Sladova Baza ZMM, Sofia, Bułgaria
info@fos-lighting.eu · www.fos-lighting.eu

DYSTRYBUTOR W POLSCE

## VEX Systems

biuro@vex-systems.pl
+48 794 797 959
vex-systems.pl

Media Rental Oleksandr Zakariya
al. Niepodległości 20/55, 02-653 Warszawa
NIP 5214048857

VEX Systems jest oficjalnym dystrybutorem FOS Technologies w Polsce: dobór sprzętu, dostawa, integracja i opieka techniczna w jednym miejscu. Opisz obiekt, a wskażemy właściwy zestaw i zakres wsparcia.

Strona produktu
vex-systems.pl

Oryginał instrukcji (EN)
fos-lighting.eu

vex-systems.pl

Tłumaczenie instrukcji oryginalnej z języka angielskiego. W sprawach spornych rozstrzyga oryginał producenta, wersja 1.0.