

INSTRUKCJA OBSŁUGI · PL

FOS TV Fresnel WW

Studyjny reflektor LED typu fresnel

COB LED 100 W	15-60°	IP20
ŹRÓDŁO ŚWIATŁA	KĄT WIĄZKI	STOPIEŃ OCHRONY

Tłumaczenie instrukcji oryginalnej FOS Technologies
oryginał EN · kod produktu L005614
wersja tłumaczenia 1.0 · 25.11.2026

Karta produktu
i zapytanie B2B
vex-systems.pl

Spis treści

0 Wprowadzenie §0
1 Główne cechy produktu §1
2 Widok ogólny i wymiary §2
3 Informacje dotyczące bezpieczeństwa §3
4 Podłączenie zasilania §4
5 Panel sterowania §5
6 Protokół DMX §6
7 Ogólne zasady obsługi §7
8 Dane techniczne §8
9 Załącznik: problemy i rozwiązania §9
Rysunki rys. 1-3
Od dystrybutora: serwis i części VEX

0 Wprowadzenie

Dziękujemy za korzystanie z naszego produktu! Należy uważnie przeczytać całą instrukcję i zachować ją do wykorzystania w przyszłości jako dokumentację techniczną.

Instrukcja zawiera wszystkie informacje o instalacji i obsłudze tego studyjnego reflektora LED z regulacją ostrości i jest bardzo przydatna przy jego instalowaniu i użytkowaniu. Podczas instalacji i obsługi należy ściśle przestrzegać odpowiednich zaleceń.

Reflektor ma bardzo estetyczny wygląd. Zaprojektowano go w oparciu o technologię płaskich lamp filmowych i telewizyjnych LED, z matrycowym układem diod COB LED o wysokiej jasności na dużej powierzchni i naturalnym odprowadzaniem ciepła przez całą aluminiową obudowę.

Reflektor wyróżnia się m.in. dużą jasnością, dobrym odprowadzaniem ciepła i wyjątkowo cichą pracą. Spełnia wymagania dotyczące układu oświetlenia przy zdjęciach filmowych we wnętrzach. Jest dobrym zamiennikiem tradycyjnego reflektora punktowego typu fresnel, bardzo dobrze nadającym się do studiów, stacji telewizyjnych, sal konferencyjnych, na sceny, widowiska i do innych miejsc rozrywki.

Reflektor spełnia następujące kryteria:

0.1 GB7000.1-2007/IEC60598-1:2003

0.2 GB7000.217-2008/IEC60598-2-17:1984+A2:1990

1 Główne cechy produktu

1.1 Funkcja oświetlenia reflektora jest sterowana przez DMX-512, co jest bardzo wygodne.

1.2 Sygnał DMX zgodny z międzynarodowym standardem (1990), cyfrowy wyświetlacz na panelu sterowania.

1.3 1 kanał DMX jako ściemniacz (kanał strobo wyłączony).

1.4 Zakres ściemniania: 0~100%, w zakresie 0~15% płynne ściemnianie.

1.5 CRI powyżej 92, temperatura barwowa 3000~5600 K do wyboru, efektywny zasięg światła 12~17 m.

1.6 Radiator z odlewu aluminium z radiatorem z rurką miedzianą: chłodzenie wentylatorem nie jest potrzebne, co zapewnia cichą pracę. Inteligentny układ kontroli temperatury poprawia stabilność działania naszych produktów. Do instalacji we wnętrzach.

1.7 Markowe chipy LED w zintegrowanej obudowie zwiększają niezawodność i zapewniają długą żywotność.

1.8 Dzięki zaawansowanemu optycznemu materiałowi odbijającemu zasięg i jasność światła są większe niż w tradycyjnych filmowych lampach światła miękkiego.

2 Widok ogólny i wymiary

Widok urządzenia i jego wymiary przedstawia rysunek 1 w części z rysunkami. Wszystkie wymiary podano w milimetrach.

3 Informacje dotyczące bezpieczeństwa

> ⚠ **UWAGA**
> **Każda osoba uczestnicząca w instalacji, obsłudze i konserwacji tego urządzenia musi mieć odpowiednie kwalifikacje i stosować się do zaleceń tej instrukcji. Producent nie ponosi odpowiedzialności za czynności niezgodne z tą instrukcją.**

3.1 Sprawdzić, czy napięcie zasilania odpowiada napięciu znamionowemu.

3.2 Przy napięciu 110 V nie podłączać do sieci prądu przemiennego łącznie więcej niż 10 reflektorów w jednym połączonym łańcuchu (daisy chain).

3.3 Przy napięciu 220 V nie podłączać do sieci prądu przemiennego łącznie więcej niż 20 reflektorów w jednym połączonym łańcuchu (daisy chain).

3.4 Przed użyciem urządzenia sprawdzić, czy cały sprzęt do dystrybucji zasilania i wszystkie przewody są w idealnym stanie i mają parametry odpowiednie do obciążenia prądowego wszystkich podłączonych urządzeń.

3.5 Urządzenie zawsze musi być uziemione.

3.6 Podczas przenoszenia lub instalowania reflektora unikać uderzeń.

3.7 Minimalna odległość między wyjściem światła a oświetlaną powierzchnią musi być większa niż 0,5 m. Wszystkie materiały palne (np. tkaniny, drewno, papier) trzymać w odległości co najmniej 0,2 m od urządzenia.

3.8 Nie wystawiać urządzenia na działanie deszczu ani wilgoci.

3.9 Unikać patrzenia bezpośrednio w źródło światła (dotyczy to szczególnie osób cierpiących na napady padaczkowe).

3.10 Maksymalna temperatura otoczenia (Ta) wynosi 40°C. Nie używać urządzenia w wyższej temperaturze.

3.11 Maksymalna temperatura powierzchni wynosi 50°C.

3.12 **Przy podwieszaniu urządzenia nad poziomem podłoża sprawdzić, czy konstrukcja utrzyma co najmniej 10-krotność masy wszystkich zainstalowanych urządzeń.**

3.13 **Sprawdzić, czy wszystkie zewnętrzne osłony i elementy podwieszenia są pewnie zamocowane, oraz zastosować zatwierdzone dodatkowe zabezpieczenie, np. linkę zabezpieczającą.**

4 Podłączenie zasilania

Montaż złącza Neutrik na przewodzie zasilającym

Elementy złącza i przygotowanie przewodu przedstawia rysunek 2.

4.1 Nałożyć na przewód tuleję dociskową (Bushing) i uchwyt zaciskowy (Chuck).

4.2 **Przygotować przewód jak na rysunku 2. Przewód zasilający musi być trzyżyłowy, o przekroju 2,5 mm².**

4.3 Włożyć żyły do zacisków i dokręcić zaciski płaskim wkrętakiem.

4.4 Wsunąć wkładkę (Insert) i uchwyt zaciskowy do obudowy (zwrócić uwagę na rowek prowadzący).

4.5 Dokręcić tuleję dociskową.

Schematy kodowania kolorami i niektóre możliwe schematy oznaczenia styków: jeśli styki nie są wyraźnie oznaczone lub w razie jakichkolwiek wątpliwości co do prawidłowego montażu, należy skonsultować się z wykwalifikowanym elektrykiem.

Przekazywanie zasilania do innych urządzeń

Reflektory można łączyć w łańcuch przewodami zasilającymi z zamontowanymi na obu końcach złączami: niebieskim i jasnoszarym. Złącze jasnoszare podłącza się do gniazda wyjścia zasilania pierwszego reflektora, a złącze niebieskie do gniazda wejścia zasilania następnego reflektora i tak dalej. Połączenie przedstawia rysunek 3.

4.6 **Przewód zasilający musi być trzyżyłowy, o przekroju 2,5 mm².**

4.7 **Przy napięciu 110 V nie podłączać do sieci prądu przemiennego łącznie więcej niż 10 reflektorów w jednym połączonym łańcuchu (daisy chain).**

4.8 **Przy napięciu 220 V nie podłączać do sieci prądu przemiennego łącznie więcej niż 20 reflektorów w jednym połączonym łańcuchu (daisy chain).**

Kolory żył i oznaczenia przewodów:

L	**Żyła brązowa**	Przewód fazowy (L)
N	**Żyła niebieska**	Przewód neutralny (N)
PE	**Żyła żółto-zielona**	Przewód uziemienia

Montaż mechaniczny

Reflektor można ustawić na poziomej powierzchni, np. na scenie, albo zamocować w dowolnej orientacji do kratownicy lub podobnej konstrukcji do podwieszania za pomocą zacisku montażowego.

4.9 **Przy podwieszaniu urządzenia nad poziomem podłoża sprawdzić, czy konstrukcja utrzyma co najmniej 10-krotność masy wszystkich zainstalowanych urządzeń.**

4.10 **Sprawdzić, czy wszystkie zewnętrzne osłony i elementy podwieszenia są pewnie zamocowane, oraz zastosować zatwierdzone dodatkowe zabezpieczenie, np. linkę zabezpieczającą.**

5 Panel sterowania

Przyciski

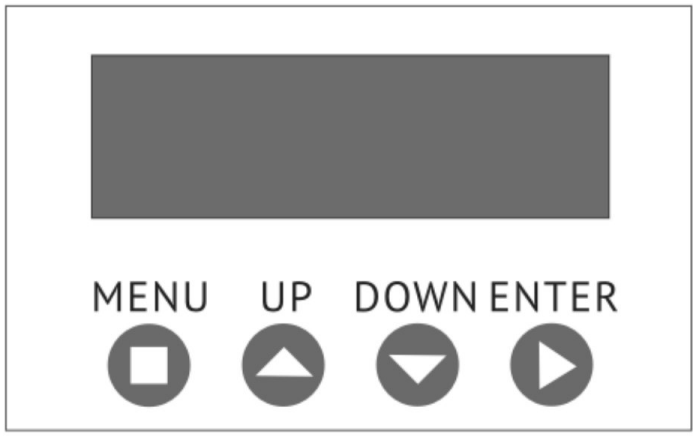

Panel sterowania · oryginał EN s. 7

5.1	**MENU**	Wywołanie menu głównego lub wyjście z bieżącego menu (tzn. powrót do menu wyższego poziomu i rezygnacja z wybranej pozycji lub parametru).
5.2	**UP**	Przechodzenie do przodu po pozycjach menu lub zwiększanie wartości parametru.
5.3	**DOWN**	Przechodzenie wstecz po pozycjach menu lub zmniejszanie wartości parametru.
5.4	**ENTER**	Zatwierdzenie wybranej pozycji lub parametru (tzn. przejście do następnego menu albo wyjście z bieżącego menu z zapisaniem wybranej pozycji lub parametru).

Wskaźniki

U dołu wyświetlacza cyfrowego znajdują się 4 kropki, od lewej do prawej:

5.5 Wskaźnik LED sygnału DMX (1. kropka).

5.6 Wskaźnik zapisu do pamięci (2. kropka): nacisnąć ENTER po zmianie danych. Zapalenie się tej kropki oznacza, że dane są zapisywane.

5.7 Wskaźnik zasilania (3. kropka).

5.8 Wskaźnik dostępności klawiatury (4. kropka).

6 Protokół DMX

Kanał, zakres wartości i funkcja:

CH1	**Wartość 000-255**	Ściemniacz, 0~100%

7 Ogólne zasady obsługi

Reflektor wykorzystuje standardowe międzynarodowe 3-stykowe złącza sygnałowe DMX typu cannon (XLR) jako wejście DMX i wyjście DMX.

Parametry są pokazywane na 4-cyfrowym wyświetlaczu. Gdy na wejściu nie ma sygnału DMX, wyświetlacz gaśnie, jeśli przez 10 sekund nie zostanie naciśnięty żaden przycisk.

Gdy reflektor odbiera sygnał DMX, wyświetlacz również gaśnie, ale wskaźnik stale i regularnie miga: oznacza to, że sygnał DMX jest prawidłowo podłączony.

W rzeczywistości reflektor ma 2 kanały DMX: 1. to liniowy ściemniacz 0~100%, 2. to strobo, przy czym 2. kanał jest fabrycznie wyłączony.

Sterowanie bez sygnału DMX

Gdy nie ma sygnału DMX (nie używa się konsoli DMX), reflektor można zaświecić i ustawić z panelu sterowania. Naciskać przycisk MENU, aż wyświetlacz pokaże C255: reflektor zaświeci z pełną mocą.

Aby wyregulować jasność, użyć przycisku UP lub DOWN i zatwierdzić ustawienie przyciskiem ENTER. Po następnym włączeniu zasilania reflektor zaświeci z zapisanym ustawieniem.

Reflektor ma inteligentną obudowę w całości z aluminium, która odprowadza ciepło, a elektroniczna kontrola temperatury stale zapewnia stabilną pracę układu.

Ustawianie adresu

Aby ustawić adres (ID) reflektora, naciskać MENU, aż wyświetlacz pokaże d001. Następnie przyciskiem UP lub DOWN ustawić wartość adresu i zatwierdzić ustawienie przyciskiem ENTER.

Włączanie i wyłączanie funkcji strobo

Naciskać przycisk MENU, aż wyświetlacz pokaże d001, a następnie nacisnąć przycisk MENU cztery razy, aż 2., 3. i 4. znak wyświetlacza pokażą --1: funkcja strobo zostanie włączona. Zatwierdzić ustawienie przyciskiem ENTER.

Gdy 2., 3. i 4. znak wyświetlacza pokazują --0, funkcja strobo zostanie wyłączona. Zatwierdzić ustawienie przyciskiem ENTER.

> 7.1 **Reflektor jest przeznaczony wyłącznie do użytku we wnętrzach. Przy montażu w podwieszeniu należy dla bezpieczeństwa użyć linki zabezpieczającej.**

W razie pytań należy skontaktować się z naszym kierownikiem sprzedaży.

8 Dane techniczne

8.1	**Zasilanie**	AC 100~240 V, 50/60 Hz
8.2	**Pobór mocy**	250 W
8.3	**Źródło światła**	markowe diody COB LED 100 W
8.4	**Żywotność LED**	50 000 godzin
8.5	**Ściemniacz**	0~100%, w zakresie 0-15% płynne ściemnianie
8.6	**Kąt wiązki**	15-60°
8.7	**Wskaźnik oddawania barw**	≥92 Ra
8.8	**Temperatura barwowa**	od 3200 K do 6500 K do wyboru
8.9	**Tryb sterowania**	DMX-512
8.10	**Kanały DMX**	1CH
8.11	**Ostrość**	regulowana ręcznie
8.12	**Skrzydełka (osłona światła)**	opcja
8.13	**Stopień ochrony**	IP20
8.14	**Materiał obudowy**	stop aluminium
8.15	**Temperatura pracy**	-25~40°C

9 Załącznik: problemy i rozwiązania

Urządzenie nie działa

9.1	**Przyczyna: brak zasilania**	AC 100-240 V, 50/60 Hz. Sprawdzić podłączenie zasilania i upewnić się, że urządzenie jest prawidłowo podłączone do sieci. Sprawdzić, czy bezpiecznik jest sprawny.

Dioda LED nie świeci

9.2	**Uszkodzona dioda LED**	Wymiana diody LED
9.3	**Uszkodzona płytka sterownika LED**	Wymiana płytki sterownika LED
9.4	**Uszkodzony wyłącznik termiczny**	Wymiana wyłącznika termicznego

Wentylatory nie działają

9.5	**Uszkodzone wentylatory**	Wymiana wentylatorów

> ⚠ **PRZESTROGA**
> **Zabrania się, aby osoby bez odpowiednich kwalifikacji uczestniczyły w instalacji, obsłudze i konserwacji tego urządzenia.**

Jeśli wystąpi którykolwiek z wymienionych wyżej problemów lub problem nieznany, należy zwrócić się o pomoc do producenta lub dystrybutora.

RYSUNEK 1 / 3

Widok ogólny i wymiary

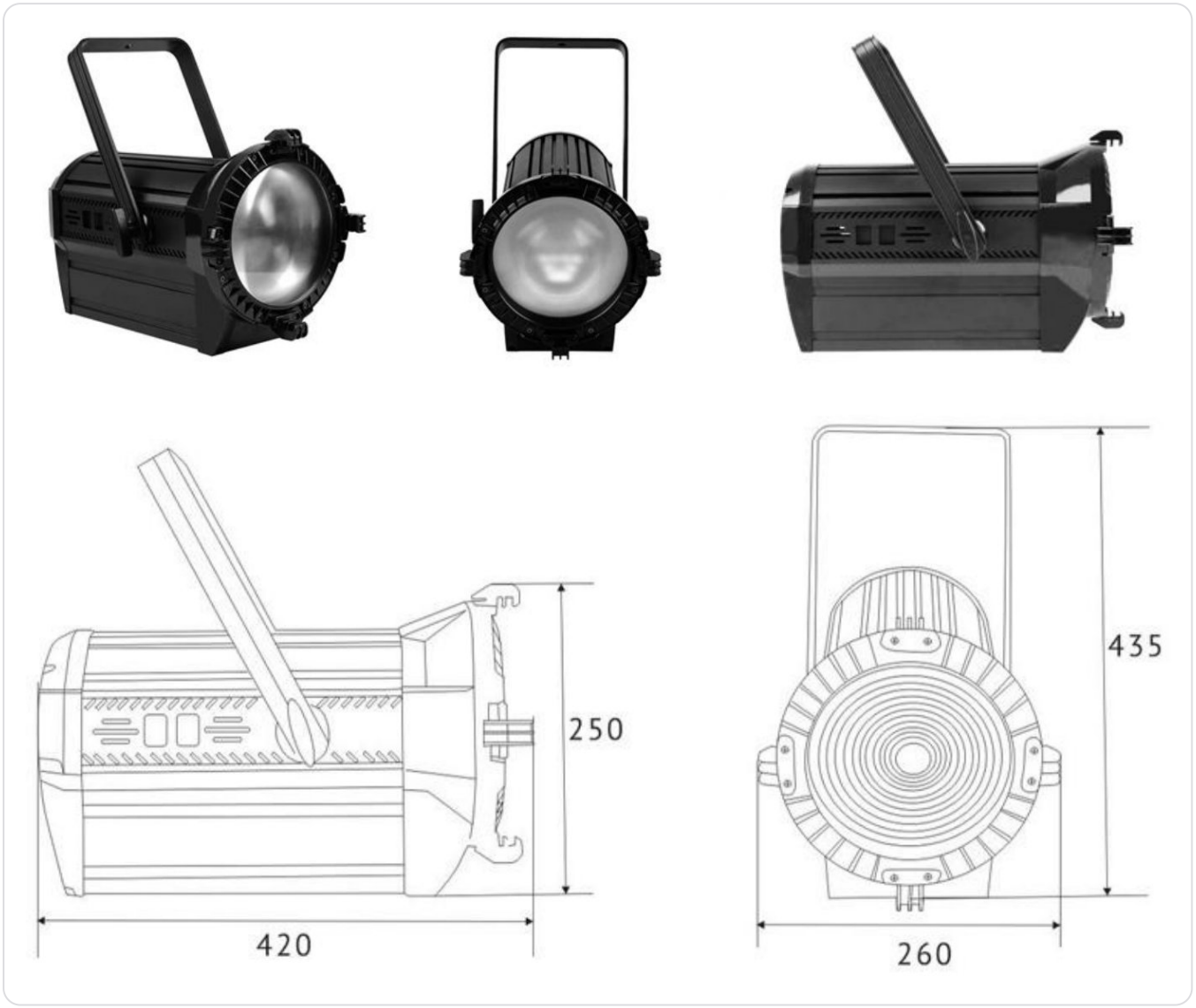

Wszystkie wymiary podano w milimetrach.

RYSUNEK 2 / 3

Przygotowanie przewodu i złącze zasilania

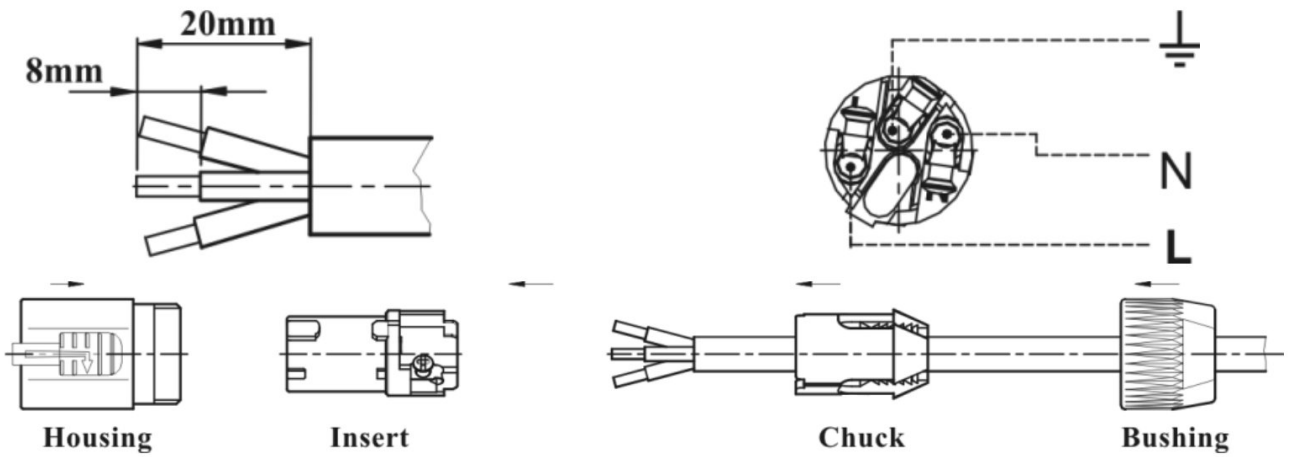

NR	OPIS
Housing	Obudowa
Insert	Wkładka z zaciskami
Chuck	Uchwyt zaciskowy
Bushing	Tuleja dociskowa
L	Przewód fazowy
N	Przewód neutralny
PE	Uziemienie (symbol u góry rysunku)

RYSUNEK 3 / 3

Łączenie zasilania w łańcuch

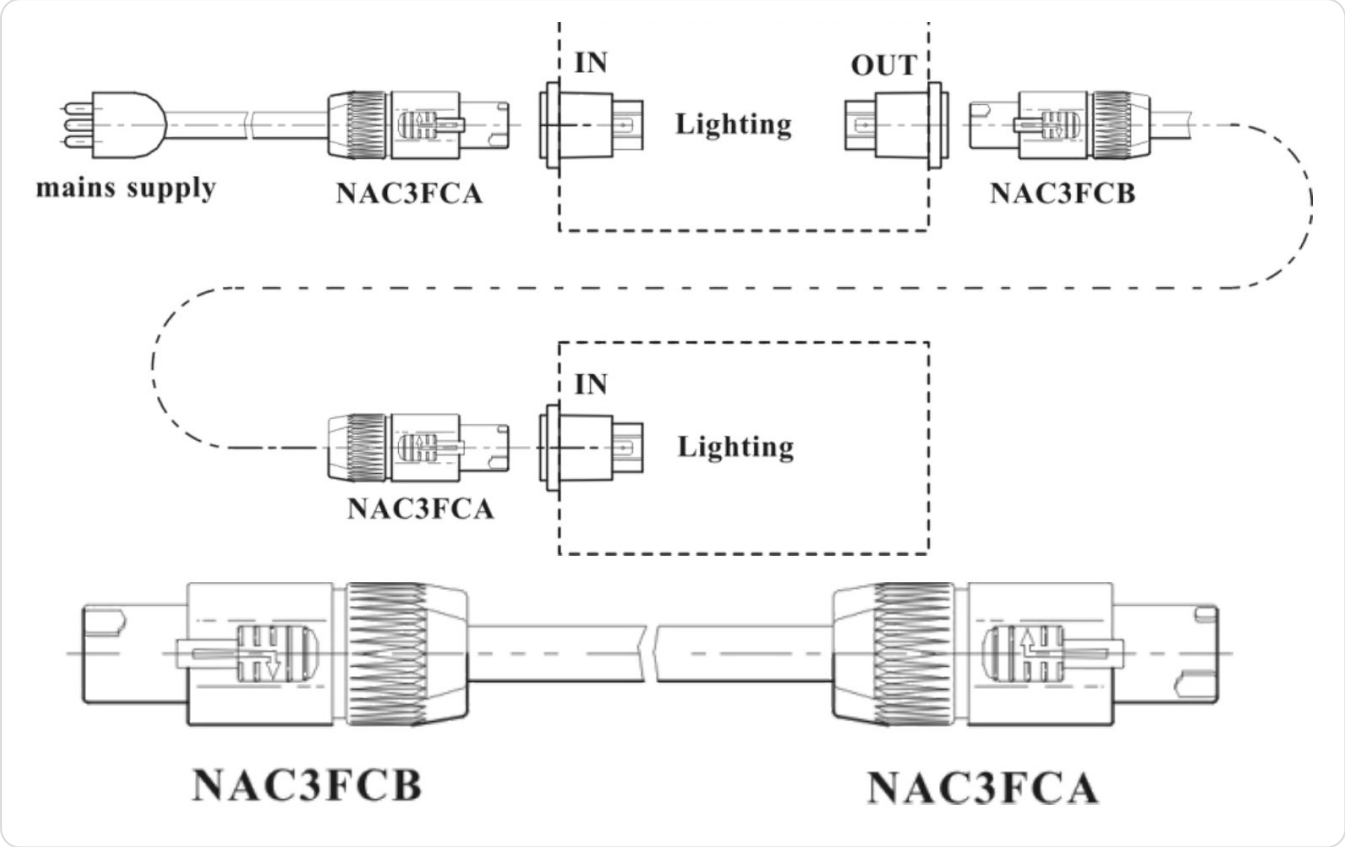

Napisy na rysunku: mains supply: zasilanie sieciowe; Lighting: reflektor. Złącza: NAC3FCA i NAC3FCB.

NR	OPIS
IN	Wejście zasilania
OUT	Wyjście zasilania

OD DYSTRYBUTORA

Wsparcie VEX: FOS TV Fresnel WW

Materiały VEX Systems dla użytkowników FOS TV Fresnel WW: serwis, oryginalne części, akcesoria i doradztwo. Ta strona nie jest częścią tłumaczenia instrukcji.

SERWIS

Serwis i naprawy

Usterka lub nietypowe działanie? Opisz problem i podaj numer seryjny, a wskażemy dalsze kroki: diagnostykę, naprawę lub wymianę.

Zgłoś serwis →

biuro@vex-systems.pl

CZĘŚCI

Oryginalne części FOS Technologies

Potrzebujesz części lub elementu wyposażenia? Napisz, czego szukasz, a sprawdzimy dostępność u producenta.

Zapytaj o część →

biuro@vex-systems.pl

INTEGRACJA

Doradztwo i integracja

Dobierzemy sprzęt pod konkretny obiekt oraz omówimy montaż i uruchomienie. Opisz projekt, a zaproponujemy zakres.

Omów projekt →

vex-systems.pl/integracje

PODOBNE PRODUKTY

FOS TV Bicolor Panel
Oświetlenie Studyjne LED

FOS TV Mini Fresnel TW
Oświetlenie Studyjne LED

Zobacz katalog →

vex-systems.pl/dystrybucja

VEX

Zamów lub zapytaj

+48 794 797 959
biuro@vex-systems.pl
vex-systems.pl/kontakt

Karta produktu

INFORMACJE O DOKUMENCIE

Producent i dystrybutor

PRODUCENT

FOS Technologies LTD

Bulevard Iliensko Shose 8, Sladova Baza ZMM, Sofia, Bułgaria
info@fos-lighting.eu · www.fos-lighting.eu

DYSTRYBUTOR W POLSCE

VEX Systems

biuro@vex-systems.pl
+48 794 797 959
vex-systems.pl

Media Rental Oleksandr Zakariya
al. Niepodległości 20/55, 02-653 Warszawa
NIP 5214048857

VEX Systems jest oficjalnym dystrybutorem FOS Technologies w Polsce: dobór sprzętu, dostawa, integracja i opieka techniczna w jednym miejscu. Opisz obiekt, a wskażemy właściwy zestaw i zakres wsparcia.

Strona produktu
vex-systems.pl

Oryginał instrukcji (EN)
fos-lighting.eu

VEX vex-systems.pl

Tłumaczenie instrukcji oryginalnej z języka angielskiego.
W sprawach spornych rozstrzyga oryginał producenta.