

INSTRUKCJA OBSŁUGI · PL

FOS Led Follow Spot 150

Reflektor śledzący LED

LED biała	8° - 15°	10,2 kg
ŹRÓDŁO ŚWIATŁA	KĄT WIĄZKI	MASA

Tłumaczenie instrukcji oryginalnej FOS Technologies
oryginał EN · kod produktu L005541
wersja tłumaczenia 1.0 · 25.11.2026

Karta produktu
i zapytanie B2B
vex-systems.pl

Spis treści

1 Specyfikacja produktu §1
2 Ostrzeżenie dotyczące bezpieczeństwa §2
3 Ochrona przed ciałami stałymi i wodą §3
4 Użytkowanie czasowe §4
5 Ograniczenia ochrony IP §5
6 Montaż §6
7 Śruba pochylenia §7
Od dystrybutora: serwis i części VEX

1 Specyfikacja produktu

Dane techniczne

1.1	**Źródło światła**	biała dioda LED 200 W
1.2	**Sterowanie**	ręczne
1.3	**Suwaki na panelu**	3: Dimmer, Iris, Dimmer+Iris
1.4	**Kolory**	4 + otwarty
1.5	**Ściemniacz**	0-100%
1.6	**Kąt wiązki**	8° - 15°
1.7	**Częstotliwość odświeżania**	4000 Hz
1.8	**Napięcie zasilania**	AC 100-240 V, 50-60 Hz
1.9	**Pobór mocy**	190 W
1.10	**Bezpiecznik**	F3A/250V
1.11	**Stopień ochrony IP**	IP20
1.12	**Wymiary (dł. × szer. × wys.)**	550 × 250 × 230 mm
1.13	**Masa**	10,2 kg
1.14	**Masa statywu**	wysokość 1,34 m, 6,2 kg

2 Ostrzeżenie dotyczące bezpieczeństwa

Ten produkt musi być instalowany przez wykwalifikowanego specjalistę. Wszelkie prace konserwacyjne musi wykonywać wykwalifikowany elektryk.

Między urządzeniem a powierzchnią palną należy zachować odstęp co najmniej 0,5 m. Produkt zawsze użytkować w dobrze wentylowanym miejscu. Nie patrzeć bezpośrednio w źródło światła. Przed wykonaniem jakichkolwiek prac konserwacyjnych zawsze odłączyć zasilanie. Przewód uziemiający musi być zawsze podłączony do uziemienia. Dbać, aby wszystkie części urządzenia były czyste i wolne od kurzu.

3 Ochrona przed ciałami stałymi i wodą

Dotyczy wyłącznie opraw ze stopniem ochrony IP.

Poziom ochrony obudowy określają obowiązujące normy. Do klasyfikacji służy kod IP. Składa się z oznaczenia „IP" i dwóch następujących po nim cyfr. Pierwsza cyfra opisuje ochronę przed szkodliwym działaniem ciał stałych, druga określa ochronę przed wodą. Ważne jest rozróżnienie między hermetycznością obudowy a szkodliwym działaniem. Obudowa może nie być całkowicie hermetyczna, a mimo to chronić przed szkodliwym działaniem ciał stałych lub wody.

Przykłady stopni ochrony:

3.1 IP20: ochrona przed wnikaniem przedmiotów większych niż 12,5 mm („ochrona przed palcem"); brak ochrony przed wodą. Typowa ochrona opraw do użytku wewnątrz pomieszczeń.

3.2 IP33: ochrona przed wnikaniem przedmiotów większych niż 2,5 mm; woda spadająca pod kątem do 60° nie działa szkodliwie. Typowa ochrona opraw LED z wpuszczanymi gniazdami powerCON i DMX. Ochrona ta zależy od pozycji montażowej oprawy i zawsze odnosi się do typowej sytuacji montażowej, na przykład reflektora podłogowego stojącego na ziemi.

3.3 IP54: pełna ochrona przed ciałami stałymi i przed wodą pod niskim ciśnieniem z dowolnej strony. Oprawy tego typu mogą być używane w normalnych warunkach zewnętrznych.

3.4 IP65: ochrona przed pyłem i wodą pod ciśnieniem z dowolnej strony. Typowa ochrona opraw eventowych przeznaczonych do pracy na zewnątrz, z wodoszczelnym połączeniem zasilania i sygnału.

3.5 IP67: ochrona przed pyłem i przed przypadkowym krótkotrwałym zanurzeniem. Ochrona przed przypadkowym zanurzeniem na czasowo zalanym terenie.

4 Użytkowanie czasowe

Sprzęt eventowy jest przeznaczony do użytkowania czasowego. Typowe zastosowania to koncerty, festiwale, teatry, kluby i dyskoteki oraz podobne obiekty.

Długotrwałe użytkowanie, szczególnie w warunkach zewnętrznych, oraz stała instalacja na zewnątrz mogą powodować uszkodzenia starzejących się materiałów i wpływać na powierzchnię powlekaną. Uszczelki oraz kable wykonane są z gumy i starzeją się pod wpływem długotrwałego promieniowania UV, na przykład światła słonecznego, dlatego należy je często kontrolować.

5 Ograniczenia ochrony IP

Stopień ochrony IP nie oznacza nieograniczonego użytkowania na zewnątrz ani ochrony przed każdym rodzajem wpływu środowiska. Szczególnie światło słoneczne i zawarte w nim promieniowanie UV powodują przyspieszone starzenie.

Niektóre oprawy wymagają specjalnych części lub czynności, aby spełnić deklarowany stopień ochrony IP, na przykład osłon montażowych, zaślepek lub podobnych elementów. Uszczelki oraz inne elementy z tworzywa lub gumy ulegają starzeniu. Należy je często kontrolować, aby zapewnić ochronę i bezpieczeństwo opraw. Również określony moment dokręcania śrub może wpływać na ochronę.

6 Montaż

6.1 Wykręcić śrubę mocującą ze statywu, obracając ją w lewo.

6.1 Wykręcanie śruby mocującej



Wykręcanie śruby mocującej ze statywu · oryginał EN s. 4

6.2 Postawić reflektor śledzący na statywie.

6.2 Osadzenie reflektora na statywie

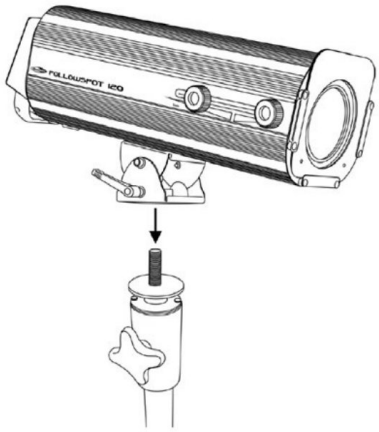

Osadzenie reflektora śledzącego na statywie · oryginał EN s. 4

6.3 Dokręcić śrubę mocującą.

6.3 Dokręcanie śruby mocującej

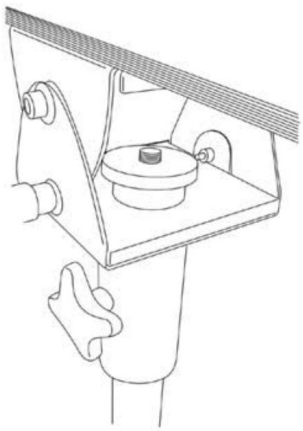

Dokręcanie śruby mocującej · oryginał EN s. 5

7 Śruba pochylenia

7.1 Poluzować śrubę pochylenia i pochylić reflektor śledzący do żądanego kąta.

7.2 Dokręcić śrubę pochylenia.

7.1 Regulacja kąta pochylenia

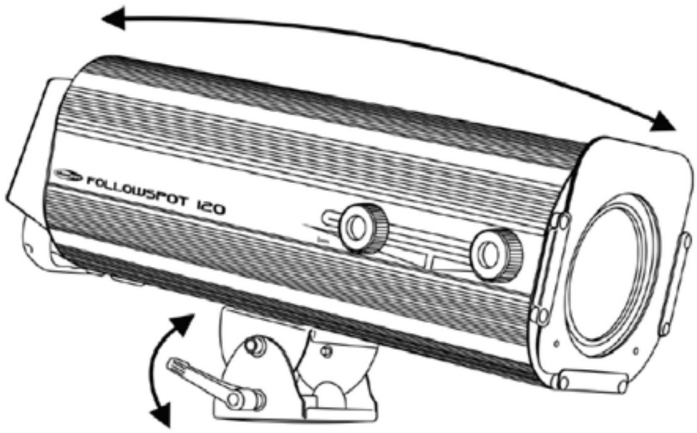

Regulacja kąta pochylenia reflektora · oryginał EN s. 5

OD DYSTRYBUTORA

Wsparcie VEX: FOS Led Follow Spot 150

Materiały VEX Systems dla użytkowników FOS Led Follow Spot 150: serwis, oryginalne części, akcesoria i doradztwo. Ta strona nie jest częścią tłumaczenia instrukcji.

SERWIS

Serwis i naprawy

Usterka lub nietypowe działanie? Opisz problem i podaj numer seryjny, a wskażemy dalsze kroki: diagnostykę, naprawę lub wymianę.

Zgłoś serwis →

biuro@vex-systems.pl

CZĘŚCI

Oryginalne części FOS Technologies

Potrzebujesz części lub elementu wyposażenia? Napisz, czego szukasz, a sprawdzimy dostępność u producenta.

Zapytaj o część →

biuro@vex-systems.pl

INTEGRACJA

Doradztwo i integracja

Dobierzemy sprzęt pod konkretny obiekt oraz omówimy montaż i uruchomienie. Opisz projekt, a zaproponujemy zakres.

Omów projekt →

vex-systems.pl/integracje

PODOBNE PRODUKTY

FOS Case Follow Spot 150
Follow Spot 150w

FOS Stand Follow Spot 150
Follow Spot 150w

Zobacz katalog →

vex-systems.pl/dystrybucja

VEX

Zamów lub zapytaj

+48 794 797 959
biuro@vex-systems.pl
vex-systems.pl/kontakt

Karta produktu

INFORMACJE O DOKUMENCIE

Producent i dystrybutor

PRODUCENT

FOS Technologies LTD

Bulevard Iliensko Shose 8, Sladova Baza
ZMM, Sofia, Bułgaria
info@fos-lighting.eu · www.fos-lighting.eu

DYSTRYBUTOR W POLSCE

VEX Systems

biuro@vex-systems.pl
+48 794 797 959
vex-systems.pl

Media Rental Oleksandr Zakariya
al. Niepodległości 20/55, 02-653 Warszawa
NIP 5214048857

VEX Systems jest oficjalnym dystrybutorem FOS Technologies w Polsce: dobór sprzętu, dostawa, integracja i opieka techniczna w jednym miejscu. Opisz obiekt, a wskażemy właściwy zestaw i zakres wsparcia.

Strona produktu
vex-systems.pl

Oryginał instrukcji (EN)
fos-lighting.eu

Tłumaczenie instrukcji oryginalnej z języka angielskiego.
W sprawach spornych rozstrzyga oryginał producenta.