

INSTRUKCJA OBSŁUGI · PL

FOS Wash Q7 / FOS Wash Q7 PEARL

Ruchoma głowica Wash LED

7 × 15 W RGBW	6-60°	150 W
ŹRÓDŁO ŚWIATŁA	ZOOM	POBÓR MOCY

Tłumaczenie instrukcji oryginalnej FOS Technologies
oryginał EN, wersja 1.0 · kod produktu L005299
wersja tłumaczenia 1.0 · 24.11.2026

Karta produktu
i zapytanie B2B
vex-systems.pl

Spis treści

1 Instrukcje bezpieczeństwa §1
2 Rozpakowanie §2
3 Informacje techniczne §3
4 Wykres fotometryczny §4
5 Instrukcja eksploatacji §5
6 Instalacja §6
7 Połączenia sterowania §7
8 Obsługa menu §8
9 Protokół DMX §9
10 Konserwacja i czyszczenie §10
Rysunki rys. 1
Od dystrybutora: serwis i części VEX

1 Instrukcje bezpieczeństwa

Dziękujemy za wybór oprawy FOS Wash 7×15 Pro. DLA WŁASNEGO BEZPIECZEŃSTWA PRZED PIERWSZYM URUCHOMIENIEM NALEŻY UWAŻNIE PRZECZYTAĆ NINIEJSZĄ INSTRUKCJĘ OBSŁUGI!

> ⚠ **PRZESTROGA**
> **Zachować ostrożność podczas pracy. Przy wysokim napięciu dotknięcie przewodów grozi niebezpiecznym porażeniem prądem elektrycznym!**

To urządzenie opuściło nasz zakład w absolutnie nienagannym stanie. Aby ten stan utrzymać i zapewnić bezpieczną eksploatację, użytkownik bezwzględnie musi przestrzegać wskazówek bezpieczeństwa i ostrzeżeń zawartych w niniejszej instrukcji.

> ⚠ **PRZESTROGA**
> **Chronić urządzenie przed deszczem i wilgocią! Przed otwarciem obudowy odłączyć przewód zasilający od sieci!**

> ⚠ **UWAGA**
> **Producent nie ponosi odpowiedzialności za szkody wynikające z nieprzestrzegania niniejszej instrukcji ani z nieautoryzowanej modyfikacji urządzenia.**

1.1 Szkody spowodowane ręcznymi modyfikacjami urządzenia nie są objęte gwarancją.

1.2 Podczas pracy obudowa nagrzewa się. Przed manipulowaniem przy oprawie odczekać około 20 minut, aż ostygnie.

1.3 Upewnić się, że dostępne napięcie nie jest wyższe niż podane na tylnym panelu.

1.4 **OSTRZEŻENIE! Urządzenie nie ma wyłącznika ON/OFF. Aby całkowicie odciąć zasilanie, gdy urządzenie nie jest używane, oraz przed czyszczeniem lub serwisowaniem oprawy, zawsze odłączać przewód zasilający.**

1.5 Upewnić się, że przewód zasilający nie jest nigdzie zgnieciony ani uszkodzony ostrymi krawędziami. Od czasu do czasu sprawdzać urządzenie i przewód zasilający.

1.6 **Zawsze odłączać od sieci, gdy urządzenie nie jest używane oraz przed jego czyszczeniem. Przewód zasilający chwytać wyłącznie za wtyczkę. Nigdy nie wyciągać wtyczki, ciągnąc za przewód.**

1.7 **Urządzenie należy do I klasy ochronności. Dlatego przewód żółto-zielony bezwzględnie musi być połączony z uziemieniem.**

1.8 **Podłączenie elektryczne, naprawy i serwis musi wykonywać wykwalifikowany pracownik.**

1.9 **Nie podłączać urządzenia do dimmera (dimmer packa).**

1.10 Nie włączać i nie wyłączać oprawy w krótkich odstępach czasu, ponieważ skraca to żywotność lampy.

1.11 Podczas pierwszego uruchomienia może pojawić się dym lub zapach. Jest to zjawisko normalne i niekoniecznie oznacza usterkę urządzenia.

1.12 **Nie dotykać obudowy urządzenia gołymi rękami podczas jego pracy (obudowa nagrzewa się)!**

1.13 W celu wymiany używać wyłącznie lamp i bezpieczników tego samego typu i o tych samych parametrach.

⚠ **PRZESTROGA**

Uszkodzenie wzroku! Unikać patrzenia bezpośrednio w źródło światła (dotyczy zwłaszcza osób chorych na padaczkę)!

2 Rozpakowanie

FOS Wash 7×15 Pro wykorzystuje diody LED 7 × 15 W 4-w-1, które zapewniają dużą jasność i stabilność. Po otrzymaniu oprawy należy ją ostrożnie rozpakować i sprawdzić, czy nie uległa uszkodzeniu podczas transportu. Należy również sprawdzić, czy w kartonie znajdują się następujące elementy:

2.1 Zawartość opakowania

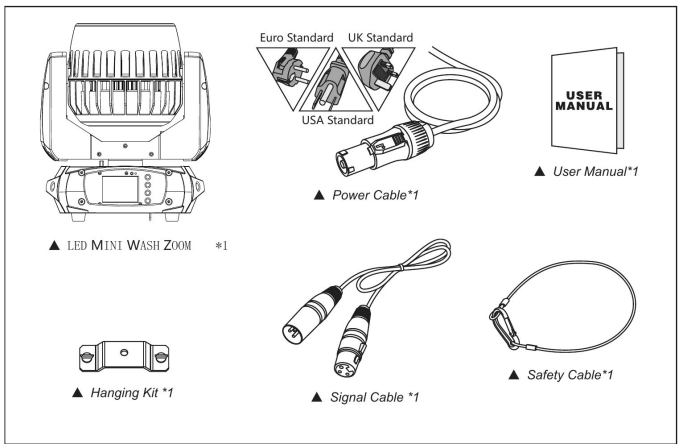

· oryginał EN s. 3

2.1 LED MINI WASH ZOOM (oprawa) × 1

2.2 Przewód zasilający × 1 (wtyk: standard europejski, brytyjski lub amerykański)

2.3 Instrukcja obsługi × 1

2.4 Zestaw do zawieszenia × 1

2.5 Przewód sygnałowy × 1

2.6 Linka zabezpieczająca × 1

FOS Wash 7×15 Pro wykonana jest z nowego typu wytrzymałych na wysoką temperaturę tworzyw technicznych oraz z odlewanej obudowy aluminiowej o estetycznym wyglądzie. Oprawa została zaprojektowana i wyprodukowana ściśle według norm CE, zgodnie z międzynarodowym protokołem DMX512. Jest sterowana i może być łączona z innymi oprawami do wspólnej pracy. Nadaje się do dużych występów na żywo, teatrów, studiów, klubów nocnych i dyskotek.

Niniejsza instrukcja zawiera najważniejsze informacje o instalacji i zastosowaniach. Instrukcję należy starannie przechowywać na przyszłość.

3 Informacje techniczne

Dane techniczne:

3.1	**Liczba diod LED**	7 × 15 W, RGBW 4-w-1, żywotność 50000 godzin
3.2	**Napięcie zasilania**	AC 90-260 V, 50/60 Hz
3.3	**Sygnał sterujący**	DMX512 master-slave oraz aktywacja dźwiękiem lub praca automatyczna
3.4	**Kanały sterowania**	14/20/44/50 kanałów DMX, USITT DMX-512
3.5	**Pobór mocy**	150 W

3.6	**Wymiary**	287 (głęb.) × 194 (szer.) × 335 (wys.) mm
3.7	**Wymiary opakowania**	38 (głęb.) × 28 (szer.) × 42 (wys.) cm
3.8	**Masa netto**	6,2 kg
3.9	**Masa brutto**	8,5 kg

Cechy:

3.10 Niski pobór mocy

3.11 Każda dioda LED sterowana indywidualnie

3.12 CTB i CTO, liniowa regulacja temperatury barwowej 2700-8000 K

3.13 Płynna i precyzyjna rozdzielczość 8/16 bit dla ruchu PAN/TILT

3.14 Pamięć pozycji SCAN: automatyczny powrót do pozycji po niezamierzonym przesunięciu

3.15 Płynny, elektroniczny, liniowy zoom 6-60°

3.16 Wbudowane programy pracy

3.17 Wbudowane makra barwne i graficzne

3.18 Liniowy dimmer LED 0-100%

3.19 Wyświetlacz TFT LCD 2,4"

3.20 Szybka migawka LED i efekt strobo 1-25 T/s ze zmienną prędkością

3.21 Zadane efekty strobo (zmienne i losowe) oraz efekt impulsów ściemniania

3.22 Wbudowany rejestrator DMX i funkcja edycji

3.23 Graficzny wyświetlacz LCD o wysokiej rozdzielczości

3.24 Złącze POWERCON IN

3.25 Złącza 3-pinowe XLR IN/OUT

3.26 Ciągły odczyt temperatury i funkcja zarządzania temperaturą

3.27 Maks. temperatura otoczenia: -35°C ~ 45°C

3.28 Stopień ochrony IP20

3.29 Wymiary oprawy

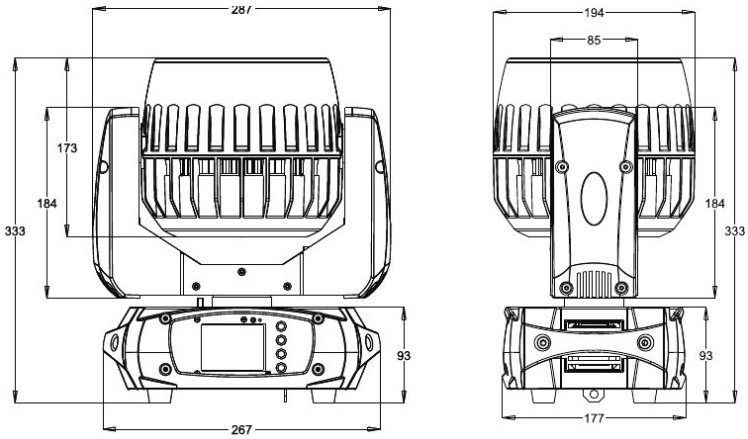

· oryginał EN s. 4

4 Wykres fotometryczny

4.1 Wykres fotometryczny

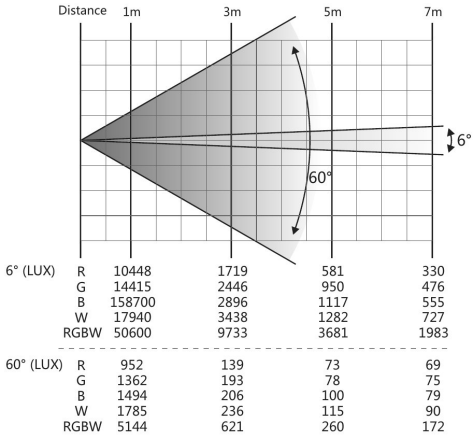

		1m	3m	5m	7m
6° (LUX)	R	10448	1719	581	330
	G	14415	2446	950	476
	B	158700	2896	1117	555
	W	17940	3438	1282	727
	RGBW	50600	9733	3681	1983
60° (LUX)	R	952	139	73	69
	G	1362	193	78	75
	B	1494	206	100	79
	W	1785	236	115	90
	RGBW	5144	621	260	172

· oryginał EN s. 5

Natężenie oświetlenia w zależności od odległości, dla kąta wiązki 6° i 60° (w luksach):

4.2	**Odległość 1 m**	6°: R 10448 · G 14415 · B 158700 · W 17940 · RGBW 50600 lx
4.3	**Odległość 3 m**	6°: R 1719 · G 2446 · B 2896 · W 3438 · RGBW 9733 lx
4.4	**Odległość 5 m**	6°: R 581 · G 950 · B 1117 · W 1282 · RGBW 3681 lx
4.5	**Odległość 7 m**	6°: R 330 · G 476 · B 555 · W 727 · RGBW 1983 lx
4.6	**Odległość 1 m**	60°: R 952 · G 1362 · B 1494 · W 1785 · RGBW 5144 lx
4.7	**Odległość 3 m**	60°: R 139 · G 193 · B 206 · W 236 · RGBW 621 lx
4.8	**Odległość 5 m**	60°: R 73 · G 78 · B 100 · W 115 · RGBW 260 lx
4.9	**Odległość 7 m**	60°: R 69 · G 75 · B 79 · W 90 · RGBW 172 lx

5 Instrukcja eksploatacji

5.1 FOS Wash 7×15 Pro służy do uzyskiwania efektu wash w dekoracji oświetleniowej na miejscu.

5.2 **Nie włączać oprawy po silnej zmianie temperatury, na przykład po transporcie, ponieważ zmiana warunków otoczenia może uszkodzić oprawę. Oprawę uruchamiać dopiero po osiągnięciu normalnej temperatury.**

5.3 Podczas transportu i przemieszczania chronić oprawę przed silnymi wstrząsami.

5.4 **Nie podnosić oprawy za samą głowicę, ponieważ może to uszkodzić części mechaniczne.**

5.5 **Podczas montażu nie narażać oprawy na przegrzanie, wilgoć ani nadmierne zapylenie.**

5.6 **Nie układać kabli zasilających na podłodze, ponieważ grozi to porażeniem prądem osób.**

5.7 Przed montażem oprawy upewnić się, że miejsce montażu jest w dobrym stanie pod względem bezpieczeństwa.

5.8 **Podczas montażu oprawy zamocować linkę zabezpieczającą i sprawdzić, czy śruby są prawidłowo dokręcone.**

5.9 Upewnić się, że soczewki są w dobrym stanie. W razie uszkodzeń lub głębokich zarysowań zaleca się wymianę elementów.

5.10 **Oprawę może obsługiwać wyłącznie wykwalifikowany personel, który zna tę oprawę przed jej użyciem.**

5.11 Zachować oryginalne opakowanie na wypadek ponownej wysyłki.

5.12 **Nie próbować wymieniać elementów oprawy bez wskazówek producenta lub wyznaczonych serwisów naprawczych.**

5.13 Gwarancja nie obejmuje usterek wynikających z nieprzestrzegania instrukcji obsługi ani z niewłaściwej eksploatacji, takiej jak zwarcie, porażenie prądem, uszkodzenie lampy itp.

6 Instalacja

6.1 Przestrogi

6.1.1 **Dla dodatkowej ochrony montować oprawy poza ciągami komunikacyjnymi, miejscami siedzącymi i miejscami, do których mogłyby mieć dostęp osoby nieupoważnione.**

6.1.2 **Przed zamontowaniem oprawy na jakiejkolwiek powierzchni upewnić się, że miejsce montażu wytrzyma minimalne obciążenie punktowe równe 10-krotności masy urządzenia.**

6.1.3 **Montaż oprawy musi być zawsze zabezpieczony dodatkowym mocowaniem zabezpieczającym, na przykład odpowiednią linką zabezpieczającą.**

6.1.4 **Nigdy nie stawać bezpośrednio pod urządzeniem podczas montażu, demontażu ani serwisowania oprawy.**

6.1.5 **Oprawę zawiesić pod sufitem lub ustawić na płaskiej, poziomej powierzchni (patrz rysunek poniżej). Oprawa musi znajdować się co najmniej 0,5 m (1,5 ft) od materiałów łatwopalnych (dekoracji itp.).**

6.1.6 **Zawsze stosować i montować dołączoną linkę zabezpieczającą jako środek bezpieczeństwa zapobiegający przypadkowemu uszkodzeniu i/lub obrażeniom w razie awarii zacisku.**

6.2 Punkty montażowe

Montaż nad głowami wymaga dużego doświadczenia, między innymi w obliczaniu dopuszczalnych obciążeń roboczych, dobrej znajomości używanych materiałów montażowych oraz okresowej kontroli bezpieczeństwa wszystkich materiałów montażowych i oprawy. Osoby bez tych kwalifikacji nie powinny podejmować montażu samodzielnie. Nieprawidłowy montaż może spowodować obrażenia ciała.

Wszystkie prace rigingowe i montażowe zakończyć przed podłączeniem głównego przewodu zasilającego do odpowiedniego gniazda sieciowego.

6.3 Montaż na zacisku

FOS Wash 7×15 Pro ma unikalny zespół wspornika montażowego, który łączy spód podstawy i punkt mocowania linki zabezpieczającej w jednym elemencie (patrz rysunek poniżej). Podczas montażu oprawy na kratownicy zamocować odpowiednio dobrany zacisk do dołączonego wspornika omega za pomocą śruby M10 przełożonej przez środkowy otwór zestawu do zawieszenia. Dla dodatkowego bezpieczeństwa przymocować do oprawy co najmniej jedną odpowiednio dobraną linkę zabezpieczającą, wykorzystując jeden z punktów mocowania linki zintegrowanych z zespołem podstawy.

7 Połączenia sterowania

Dołączony kabel XLR podłączyć jednym końcem do żeńskiego 3-pinowego wyjścia XLR sterownika, a drugim do męskiego 3-pinowego wejścia XLR głowicy ruchomej. Kilka głowic ruchomych można połączyć łańcuchowo (szeregowo). Kabel powinien być dwużyłowy, ekranowany, z wtykami wejściowymi i wyjściowymi XLR. Patrz schemat poniżej: połączenie DMX-512 z terminatorem DMX.

W instalacjach, w których kabel DMX biegnie na dużą odległość lub w środowisku o silnych zakłóceniach elektrycznych, takim jak dyskoteka, zaleca się stosowanie terminatora DMX. Zapobiega to zniekształceniu cyfrowego sygnału sterującego przez zakłócenia elektryczne. Terminator DMX to po prostu wtyk XLR z rezystorem (na rysunku: 120 Ω) włączonym między piny 2 i 3, który wpina się w wyjściowe gniazdo XLR ostatniej oprawy w łańcuchu. Patrz rysunki poniżej.

7.1 Panel przyłączeniowy

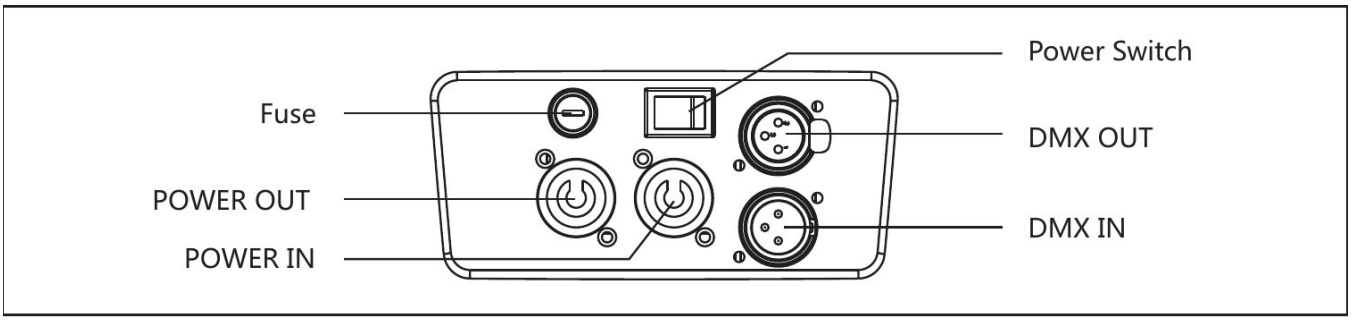

· oryginał EN s. 7

Opisy na rysunku: Fuse (bezpiecznik), Power Switch (wyłącznik zasilania), POWER OUT (wyjście zasilania), POWER IN (wejście zasilania), DMX OUT (wyjście DMX), DMX IN (wejście DMX).

7.2 Łańcuch DMX i terminator

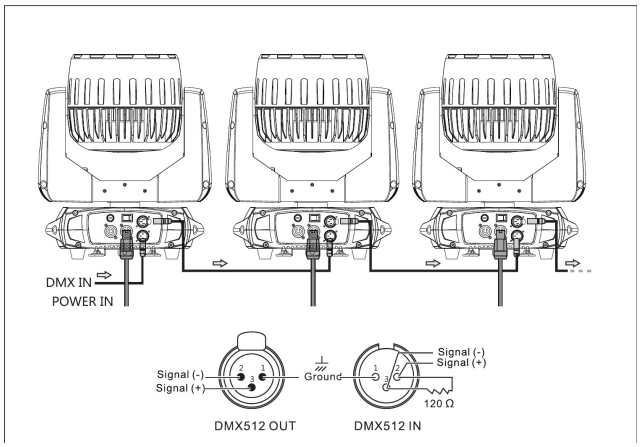

· oryginał EN s. 7

Opisy na rysunku: DMX IN (wejście DMX), POWER IN (wejście zasilania), Signal (-) i Signal (+) (sygnał), Ground (masa), DMX512 OUT (wyjście), DMX512 IN (wejście), 120 Ω.

8 Obsługa menu

8.1 Wyświetlacz i przyciski

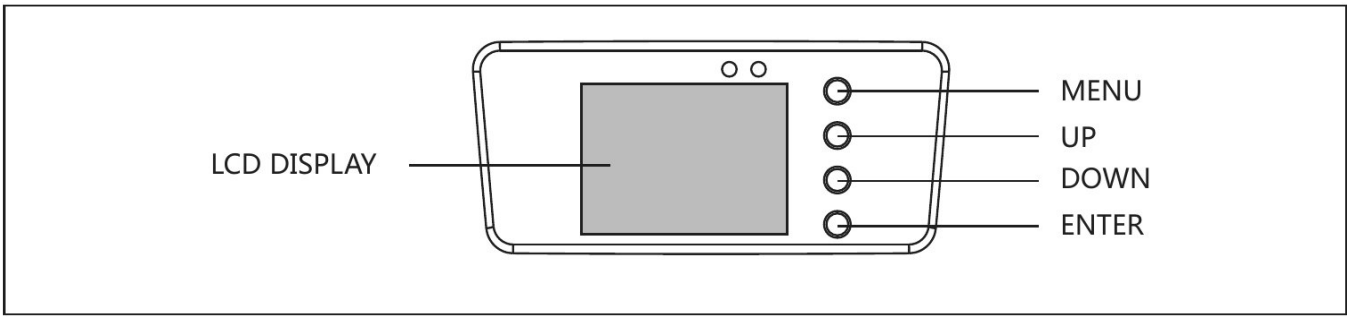

· oryginał EN s. 8

Opisy na rysunku: LCD DISPLAY (wyświetlacz LCD), przyciski MENU, UP (w górę), DOWN (w dół), ENTER.

8.2 Struktura menu

8.1	**Tryb funkcji › Dmx Address**	A001~AXXX: ustawienie adresu DMX
8.2	**Tryb funkcji › Channel Mode**	Ch20: tryb 20 kanałów · Ch14: tryb 14 kanałów · Ch44: tryb 44 kanałów · Ch50: tryb 50 kanałów
8.3	**Tryb funkcji › Auto Run**	Internal Program1~8 (programy wewnętrzne 1-8), Master/Alone: praca automatyczna
8.4	**Tryb funkcji › Music Control**	Internal Program1~8 (programy wewnętrzne 1-8), Master/Alone: sterowanie dźwiękiem
8.5	**Opcje › Reset Default**	Yes/No: przywrócenie ustawień domyślnych
8.6	**Opcje › Signal Set**	Wire DMX: DMX przewodowy · Wireless DMX: DMX bezprzewodowy · Act WDMX & Out

8.7	**Opcje › Pan / Tilt**	Reverse Pan (On/Off): odwrócenie kierunku Pan · Reverse Tilt (On/Off): odwrócenie kierunku Tilt
8.8	**Opcje › Pan / Tilt**	Select Pan 630°/540°/360°: kąt Pan, ustawienie domyślne 540° · Select Tilt 270°/180°/90°: kąt Tilt, ustawienie domyślne 270°
8.9	**Opcje › UI SET**	Mic SEN 0~99%: ustawienie czułości mikrofonu
8.10	**Opcje › UI SET**	OFF Signal Mode (On/Off): OFF w stanie pierwotnym i ON w stanie resetu, gdy brak sygnału DMX
8.11	**Informacje › Temperature**	XXX°C/°F: bieżąca temperatura
8.12	**Informacje › Software Version**	V1.0~V9.9: wersja oprogramowania
8.13	**Sterowanie ręczne › Reset**	Total Reset: reset całkowity · Pan/Tilt Reset: reset Pan/Tilt · Zoom Reset: reset zoomu
8.14	**Sterowanie ręczne › Channel**	PAN=XXX: ręczne sterowanie kanałami
8.15	**Zaawansowane (kod dostępu 088) › Calibration**	PAN=XXX: kalibracja (kod: 088)

9 Protokół DMX

Oprawa pracuje w czterech trybach: 50, 44, 20 i 14 kanałów. Poniższa tabela podaje numer każdej funkcji w trybie 50-kanałowym (kolumna pierwsza) oraz w trybach 44, 20 i 14 kanałów. Znak „-" oznacza, że funkcji nie ma w danym trybie.

9.1 Numeracja kanałów w poszczególnych trybach

1	**Pan**	44: 1 · 20: 1 · 14: 1
2	**Pan-fine**	44: 2 · 20: 2 · 14: 2
3	**Tilt**	44: 3 · 20: 3 · 14: 3
4	**Tilt-fine**	44: 4 · 20: 4 · 14: 4
5	**Prędkość Pan/Tilt**	44: 5 · 20: 5 · 14: 5
6	**Dimmer**	44: 6 · 20: 6 · 14: 6
7	**Shutter**	44: 7 · 20: 7 · 14: 7
8	**Czerwony**	44: - · 20: 8 · 14: 8
9	**Zielony**	44: - · 20: 9 · 14: 9
10	**Niebieski**	44: - · 20: 10 · 14: 10
11	**Biały**	44: - · 20: 11 · 14: 11

12	**Zoom**	44: 8 · 20: 12 · 14: 12
13	**Virtual color**	44: 9 · 20: 13 · 14: 13
14	**Color Temp**	44: - · 20: - · 14: -
15	**Visual Tungsten Lamp**	44: - · 20: - · 14: -
16	**Kolor pierwszego planu wzorów**	44: 10 · 20: 14 · 14: -
17	**Dimmer pierwszego planu**	44: 11 · 20: 15 · 14: -
18	**Kolor tła wzorów**	44: 12 · 20: 16 · 14: -
19	**Dimmer tła**	44: 13 · 20: 17 · 14: -
20	**Wzory (Patterns)**	44: 14 · 20: 18 · 14: -
21	**Wzory statyczne lub prędkość wzorów**	44: 15 · 20: 19 · 14: -
22-49	**Piksele 1-7 (R, G, B, W)**	44: 16-43 · 20: - · 14: -
50	**Special function**	44: 44 · 20: 20 · 14: 14

Dalej wartości DMX poszczególnych funkcji. W kolumnie pierwszej podano numer kanału w trybie 50-kanałowym; numery w innych trybach wynikają z tabeli powyżej.

9.2 Kanały podstawowe 1-12

1	**Pan: ruch PAN**	0..255
2	**Pan-fine: precyzyjne sterowanie ruchem Pan**	0..255
3	**Tilt: ruch Tilt**	0..255
4	**Tilt-fine: precyzyjne sterowanie ruchem Tilt**	0..255
5	**Prędkość Pan/Tilt: od maks. do min. prędkości**	0..225
5	**Wygaszenie podczas ruchu (blackout by movement)**	226..235
5	**Bez funkcji**	236..255
6	**Dimmer 0%...100%**	0..255
7	**Shutter: zamknięty**	0..31
7	**Shutter: otwarty**	32..63

7	**Efekt strobo od wolnego do szybkiego**	64..95
7	**Shutter: otwarty**	96..127
7	**Efekt impulsowy w sekwencjach od wolnego do szybkiego**	128..159
7	**Shutter: otwarty**	160..191
7	**Shutter: otwarty**	192..255
8	**Czerwony: 0-100% od ciemnego do jasnego**	0..255
9	**Zielony: 0-100% od ciemnego do jasnego**	0..255
10	**Niebieski: 0-100% od ciemnego do jasnego**	0..255
11	**Biały: 0-100% od ciemnego do jasnego**	0..255
12	**Zoom: od położenia „blisko" (in) do „daleko" (out)**	0..255

9.3 Virtual color (kanał 13)

13	**Bez funkcji**	0..0
13	**Czerwony**	1..13
13	**Zielony**	14..27
13	**Niebieski**	28..41
13	**Biały**	42..55
13	**Czerwony + biały**	56..69
13	**Zielony + biały**	70..83
13	**Niebieski + biały**	84..97
13	**Zielony + niebieski**	98..111
13	**Czerwony + niebieski**	112..125
13	**Czerwony + zielony**	126..139
13	**Zielony + niebieski + biały**	140..153

13	**Czerwony + niebieski + biały**	154..167
13	**Czerwony + zielony + biały**	168..181
13	**Czerwony + niebieski + zielony + biały**	182..195
13	**2700 K**	196..202
13	**3200 K**	203..209
13	**3500 K**	210..216
13	**5000 K**	217..223
13	**5500 K**	224..230
13	**6000 K**	231..237
13	**6500 K**	238..244
13	**7000 K**	245..251
13	**8000 K**	252..255

9.4 Color Temp i Visual Tungsten Lamp (kanały 14-15)

14	**Bez funkcji**	0..15
14	**Poniżej 3200 K**	16..45
14	**3200 K - 3500 K**	46..75
14	**3500 K - 5000 K**	76..105
14	**5000 K - 5500 K**	106..135
14	**5500 K - 6000 K**	136..165
14	**6000 K - 6500 K**	166..195
14	**6500 K - 7000 K**	196..225
14	**7000 K - 8000 K**	226..255
15	**Visual Tungsten Lamp: bez funkcji**	0..15
15	**Efekt lampy wolframowej stopniowo się nasila**	16..255

9.5 Kolor pierwszego planu wzorów (kanał 16)

16	**Bez funkcji**	0..0
16	**Czerwony**	1..13
16	**Zielony**	14..27
16	**Niebieski**	28..41
16	**Biały**	42..55
16	**Czerwony + biały**	56..69
16	**Zielony + biały**	70..83
16	**Niebieski + biały**	84..97
16	**Zielony + niebieski**	98..111
16	**Czerwony + niebieski**	112..125
16	**Czerwony + zielony**	126..139
16	**Zielony + niebieski + biały**	140..153
16	**Czerwony + niebieski + biały**	154..167
16	**Czerwony + zielony + biały**	168..181
16	**Czerwony + niebieski + zielony + biały**	182..195
16	**2700 K**	196..202
16	**3200 K**	203..209
16	**3500 K**	210..216
16	**5000 K**	217..223
16	**5500 K**	224..230
16	**6000 K**	231..237
16	**6500 K**	238..244
16	**7000 K**	245..251
16	**7000 K**	252..255

9.6 Dimmer pierwszego planu (kanał 17)

17	**Dimmer pierwszego planu 0 - 100%**	000..255

9.7 Kolor tła wzorów (kanał 18)

18	**Bez funkcji**	0..0
18	**Czerwony**	1..13
18	**Zielony**	14..27
18	**Niebieski**	28..41
18	**Biały**	42..55
18	**Czerwony + biały**	56..69
18	**Zielony + biały**	70..83
18	**Niebieski + biały**	84..97
18	**Zielony + niebieski**	98..111
18	**Czerwony + niebieski**	112..125
18	**Czerwony + zielony**	126..139
18	**Zielony + niebieski + biały**	140..153
18	**Czerwony + niebieski + biały**	154..167
18	**Czerwony + zielony + biały**	168..181
18	**Czerwony + niebieski + zielony + biały**	182..195
18	**2700 K**	196..202
18	**3200 K**	203..209
18	**3500 K**	210..216
18	**5000 K**	217..223
18	**5500 K**	224..230
18	**6000 K**	231..237

18	6500 K	238..244
18	7000 K	245..251
18	8000 K	252..255

9.8 Dimmer tła (kanał 19)

19	Dimmer tła 0 - 100%	000..255

9.9 Wzory (kanał 20)

20	Bez funkcji	000..015
20	Wzory statyczne	016..031
20	Scena dynamiczna 1	032..043
20	Scena dynamiczna 2	44.055
20	Scena dynamiczna 3	056..067
20	Scena dynamiczna 4	068..079
20	Scena dynamiczna 5	080..091
20	Scena dynamiczna 6	092..103
20	Scena dynamiczna 7	104..115
20	Scena dynamiczna 8	116..127
20	Scena dynamiczna 9	128..139
20	Scena dynamiczna 10	140..151
20	Scena dynamiczna 11	152..163
20	Scena dynamiczna 12	164..175
20	Scena dynamiczna 13	176..187
20	Scena dynamiczna 14	188..199
20	Scena dynamiczna 15	200..211
20	Scena dynamiczna 16	212..223
20	Scena dynamiczna 17	224..235
20	Scena dynamiczna 18	236..247
20	Scena dynamiczna 19	248..255

9.10 Wzory statyczne lub prędkość wzorów (kanał 21)

Wzory statyczne (gdy kanał 18 jest w przedziale 016 - 031):

21	**Scena statyczna 1**	000..007
21	**Scena statyczna 2**	008..015
21	**Scena statyczna 3**	016..023
21	**Scena statyczna 4**	024..031
21	**Scena statyczna 5**	032..039
21	**Scena statyczna 6**	040..047
21	**Scena statyczna 7**	048..055
21	**Scena statyczna 8**	056..063
21	**Scena statyczna 9**	064..071
21	**Scena statyczna 10**	072..079
21	**Scena statyczna 11**	080..087
21	**Scena statyczna 12**	088..095
21	**Scena statyczna 13**	096..097
21	**Scena statyczna 14**	104..111
21	**Scena statyczna 15**	112..119
21	**Scena statyczna 16**	120..127
21	**Scena statyczna 17**	128..135
21	**Scena statyczna 18**	136..143
21	**Scena statyczna 19**	144..151
21	**Scena statyczna 20**	152..159
21	**Scena statyczna 21**	160..167
21	**Scena statyczna 22**	168..175
21	**Scena statyczna 23**	176..183
21	**Scena statyczna 24**	184..191
21	**Scena statyczna 25**	192..199
21	**Scena statyczna 26**	200..207
21	**Scena statyczna 27**	208..215

21	**Scena statyczna 28**	216..223
21	**Scena statyczna 29**	224..231
21	**Scena statyczna 30**	232..239
21	**Scena statyczna 31**	240..247
21	**Scena statyczna 32**	248..255

Wzory dynamiczne (gdy kanał 18 jest w przedziale 032 - 255):

21	**Bez funkcji**	000..023
21	**Ruch do przodu, od prędkości zerowej do szybkiej**	024..137
21	**Zatrzymanie ruchu**	138..141
21	**Ruch wstecz, od prędkości zerowej do szybkiej**	142..255

9.11 Piksele (kanały 22-49)

22	**Czerwony w pikselu 1, regulacja nasycenia (0-100%)**	0..255 (tryb 44: kanał 16)
23	**Zielony w pikselu 1, regulacja nasycenia (0-100%)**	0..255 (tryb 44: kanał 17)
24	**Niebieski w pikselu 1, regulacja nasycenia (0-100%)**	0..255 (tryb 44: kanał 18)
25	**Biały w pikselu 1, regulacja nasycenia (0-100%)**	0..255 (tryb 44: kanał 19)
26	**Czerwony w pikselu 2, regulacja nasycenia (0-100%)**	0..255 (tryb 44: kanał 20)
27	**Zielony w pikselu 2, regulacja nasycenia (0-100%)**	0..255 (tryb 44: kanał 21)
28	**Niebieski w pikselu 2, regulacja nasycenia (0-100%)**	0..255 (tryb 44: kanał 22)
29	**Biały w pikselu 2, regulacja nasycenia (0-100%)**	0..255 (tryb 44: kanał 23)

30	**Czerwony w pikselu 3, regulacja nasycenia (0-100%)**	0..255 (tryb 44: kanał 24)
31	**Zielony w pikselu 3, regulacja nasycenia (0-100%)**	0..255 (tryb 44: kanał 25)
32	**Niebieski w pikselu 3, regulacja nasycenia (0-100%)**	0..255 (tryb 44: kanał 26)
33	**Biały w pikselu 3, regulacja nasycenia (0-100%)**	0..255 (tryb 44: kanał 27)
34	**Czerwony w pikselu 4, regulacja nasycenia (0-100%)**	0..255 (tryb 44: kanał 28)
35	**Zielony w pikselu 4, regulacja nasycenia (0-100%)**	0..255 (tryb 44: kanał 29)
36	**Niebieski w pikselu 4, regulacja nasycenia (0-100%)**	0..255 (tryb 44: kanał 30)
37	**Biały w pikselu 4, regulacja nasycenia (0-100%)**	0..255 (tryb 44: kanał 31)
38	**Czerwony w pikselu 5, regulacja nasycenia (0-100%)**	0..255 (tryb 44: kanał 32)
39	**Zielony w pikselu 5, regulacja nasycenia (0-100%)**	0..255 (tryb 44: kanał 33)
40	**Niebieski w pikselu 5, regulacja nasycenia (0-100%)**	0..255 (tryb 44: kanał 34)
41	**Biały w pikselu 5, regulacja nasycenia (0-100%)**	0..255 (tryb 44: kanał 35)
42	**Czerwony w pikselu 6, regulacja nasycenia (0-100%)**	0..255 (tryb 44: kanał 36)
43	**Zielony w pikselu 6, regulacja nasycenia (0-100%)**	0..255 (tryb 44: kanał 37)

44	**Niebieski w pikselu 6, regulacja nasycenia (0-100%)**	0..255 (tryb 44: kanał 38)
45	**Biały w pikselu 6, regulacja nasycenia (0-100%)**	0..255 (tryb 44: kanał 39)
46	**Czerwony w pikselu 7, regulacja nasycenia (0-100%)**	0..255 (tryb 44: kanał 40)
47	**Zielony w pikselu 7, regulacja nasycenia (0-100%)**	0..255 (tryb 44: kanał 41)
48	**Niebieski w pikselu 7, regulacja nasycenia (0-100%)**	0..255 (tryb 44: kanał 42)
49	**Biały w pikselu 7, regulacja nasycenia (0-100%)**	0..255 (tryb 44: kanał 43)

9.12 Special function (kanał 50)

50	**Bez funkcji**	0..19
50	**Bez funkcji**	20..29
50	**Bez funkcji**	30..39
50	**Bez funkcji**	40..79
50	**Reset wszystkich silników (All Motor reset)**	80..89
50	**Reset silnika SCAN**	90..94
50	**Reset silnika ZOOM**	95..99
50	**Program wewnętrzny 1**	100..119
50	**Program wewnętrzny 2**	120..139
50	**Program wewnętrzny 3**	140..159
50	**Program wewnętrzny 4**	160..179
50	**Program wewnętrzny 5**	180..199

50	**Program wewnętrzny 6**	200..219
50	**Program wewnętrzny 7**	220..239
50	**Wewnętrzny program dźwiękowy 1**	240..255

10 Konserwacja i czyszczenie

Bezwzględnie należy utrzymywać oprawę w czystości. Kurz, brud i resztki płynu do dymu nie mogą gromadzić się na oprawie ani wewnątrz niej, w przeciwnym razie światło wyjściowe oprawy znacznie się zmniejszy. Regularne czyszczenie zapewni nie tylko maksymalną jasność, ale także niezawodne działanie oprawy przez cały okres eksploatacji. Zalecana jest miękka, niestrzępiąca się ściereczka zwilżona dobrym płynem do czyszczenia szkła. W żadnym wypadku nie używać alkoholu ani rozpuszczalników!

> ⚠ **NIEBEZPIECZEŃSTWO**
> **Przed rozpoczęciem jakichkolwiek prac konserwacyjnych odłączyć urządzenie od sieci.**

Przednią soczewkę obiektywu należy czyścić co tydzień, ponieważ płyn do dymu osadza resztki, które bardzo szybko zmniejszają światło wyjściowe. Wentylatory chłodzące należy czyścić co miesiąc.

Wnętrze oprawy czyścić co najmniej raz w roku odkurzaczem lub strumieniem powietrza. Dichroiczne filtry barwne, lamele CMY, koła gobo i graficzne oraz soczewki wewnętrzne czyścić co miesiąc. Kurz i brud z wentylatorów i otworów chłodzących usuwać miękkim pędzlem i odkurzaczem.

> ⚠ **UWAGA**
> **Okresowo sprawdzać filtry powietrza i czyścić je, zanim się zatkają!**

Wyczyścić dwa filtry powietrza umieszczone w pokrywach oprawy i dwa w podstawie oprawy. Użyć odkurzacza, sprężonego powietrza albo przemyć filtry i włożyć je z powrotem po wyschnięciu.

Po wymianie filtrów powietrza zresetować licznik czasu pracy w menu „Information" (Information → Air Filters → Elapsed Time).

Wymiana bezpiecznika. Przed wymianą bezpiecznika odłączyć przewód zasilający od sieci.
Kolejność czynności:

10.1 Wykręcić oprawkę bezpiecznika na tylnym panelu podstawy z obudowy odpowiednim wkrętakiem (w lewo).

10.2 Wyjąć stary bezpiecznik z oprawki.

10.3 **Włożyć nowy bezpiecznik do oprawki (wyłącznie tego samego typu i o tych samych parametrach).**

10.4 Włożyć oprawkę bezpiecznika do obudowy i zamocować.

RYSUNEK 1 / 1

Schemat montażu

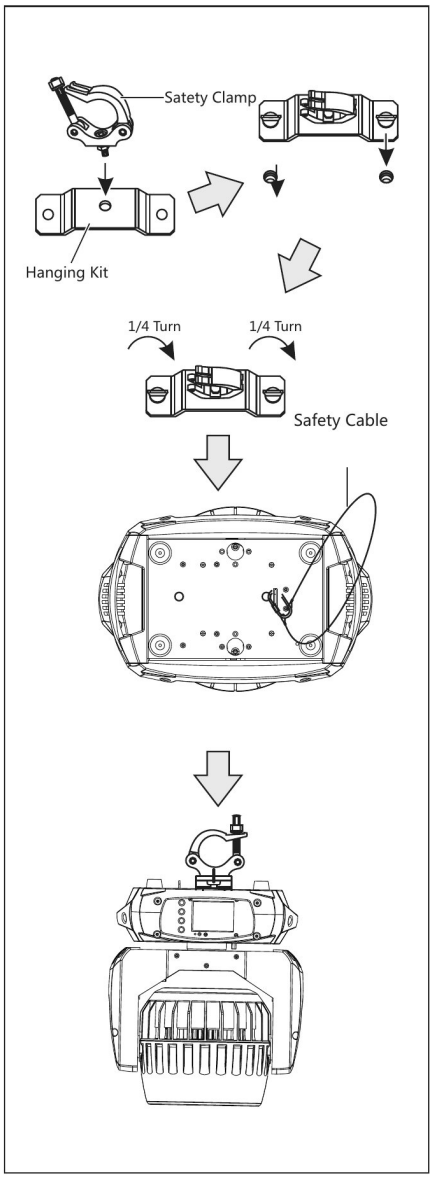

INSTALLATION DIAGRAM

Opisy na rysunku: Zacisk (Satety Clamp), Zestaw do zawieszenia (Hanging Kit), 1/4 obrotu (1/4 Turn), Linka zabezpieczająca (Safety Cable)

OD DYSTRYBUTORA

Wsparcie VEX: FOS Wash Q7 / FOS Wash Q7 PEARL

Materiały VEX Systems dla użytkowników FOS Wash Q7 / FOS Wash Q7 PEARL: serwis, oryginalne części, akcesoria i doradztwo. Ta strona nie jest częścią tłumaczenia instrukcji.

SERWIS

Serwis i naprawy

Usterka lub nietypowe działanie? Opisz problem i podaj numer seryjny, a wskażemy dalsze kroki: diagnostykę, naprawę lub wymianę.

Zgłoś serwis →

biuro@vex-systems.pl

CZĘŚCI

Oryginalne części FOS Technologies

Potrzebujesz części lub elementu wyposażenia? Napisz, czego szukasz, a sprawdzimy dostępność u producenta.

Zapytaj o część →

biuro@vex-systems.pl

AKCESORIA

Akcesoria producenta

Akcesoria producenta przeznaczone do tego modelu.

Fos Wash Q7 PEARL
Biała obudowa Wash / Głowica z ruchomą wiązką, Zoom 6-60°, Diody LED →

vex-systems.pl · kod L005580

INTEGRACJA

Doradztwo i integracja

Dobierzemy sprzęt pod konkretny obiekt oraz omówimy montaż i uruchomienie. Opisz projekt, a zaproponujemy zakres.

Omów projekt →

vex-systems.pl/integracje

PODOBNE PRODUKTY

FOS Wash Led Quad III
Wash

FOS Artisan IP66
Wash

FOS Aurora
Wash

Zobacz katalog →

vex-systems.pl/dystrybucja

VEX

Zamów lub zapytaj

+48 794 797 959
biuro@vex-systems.pl
vex-systems.pl/kontakt

Karta produktu

INFORMACJE O DOKUMENCIE

Producent i dystrybutor

PRODUCENT

FOS Technologies LTD

Bulevard Iliensko Shose 8, Sladova Baza ZMM, Sofia, Bułgaria
info@fos-lighting.eu · www.fos-lighting.eu

DYSTRYBUTOR W POLSCE

VEX Systems

biuro@vex-systems.pl
+48 794 797 959
vex-systems.pl

Media Rental Oleksandr Zakariya
al. Niepodległości 20/55, 02-653 Warszawa
NIP 5214048857

VEX Systems jest oficjalnym dystrybutorem FOS Technologies w Polsce: dobór sprzętu, dostawa, integracja i opieka techniczna w jednym miejscu. Opisz obiekt, a wskażemy właściwy zestaw i zakres wsparcia.

Strona produktu
vex-systems.pl

Oryginał instrukcji (EN)
fos-lighting.eu

Tłumaczenie instrukcji oryginalnej z języka angielskiego. W sprawach spornych rozstrzyga oryginał producenta, wersja 1.0.