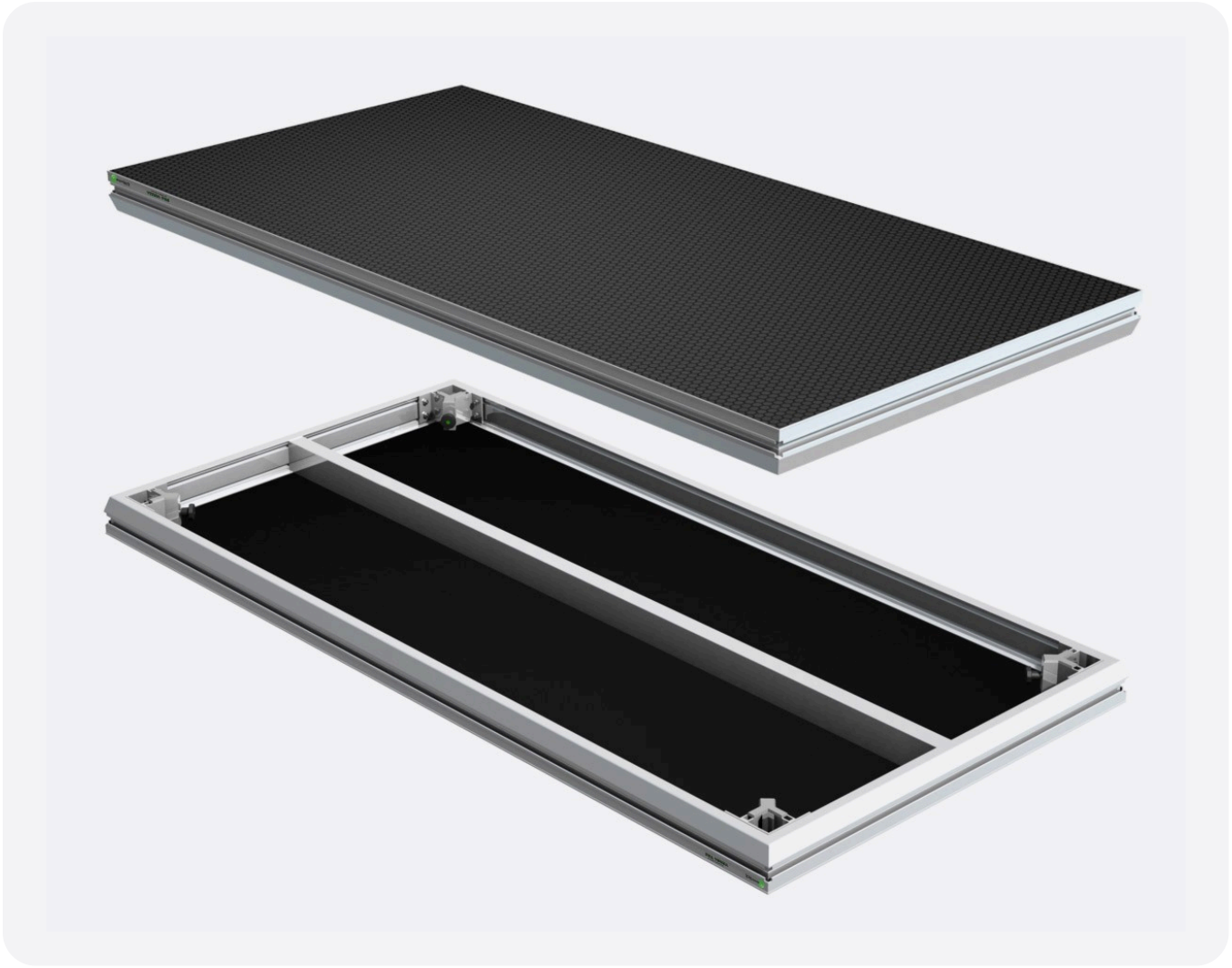

KARTA PRODUKTU I AKCESORIÓW · PL

FS-750H-2X1

Podest sceniczny 2 × 1 m, system FOS Stage

750 kg/m²	200 × 100 cm	16 kg/m²
NOŚNOŚĆ	WYMIARY	MASA

Tłumaczenie instrukcji oryginalnej FOS Technologies
oryginał EN · kod produktu L004710
wersja tłumaczenia 1.0 · 25.11.2026

Karta produktu
i zapytanie B2B
vex-systems.pl

Spis treści

1 Wszechstronność w jednym produkcie §1
2 Elastyczność: kompatybilny profil §2
3 Elastyczność: uniwersalny narożnik nogi §3
4 Nogi teleskopowe §4
5 Nogi stałe §5
6 Dostępne wykończenia §6
7 Modułowe stopnie schodów §7
8 Schody regulowane §8
9 Poręcze sceniczne §9
10 Zaciski i akcesoria §10
11 Wózki transportowe §11
Rysunki rys. 1-4
Od dystrybutora: serwis i części VEX

1 Wszechstronność w jednym produkcie

FOS Technologies z dumą wprowadza nową linię FOS Stage Line, która łączy wytrzymałość, trwałość, stabilność, niewielką masę i pełną elastyczność.

1.1	**Masa**	Tylko 35 kg dla podestu 2 × 1 m
1.2	**Nośność**	750 kg/m²
1.3	**Obciążenie**	Wg DIN 15921
1.4	**Pion.**	q = 750 kg/m²
1.5	**Poz.**	q/20
1.6	**Ugięcie**	2 razy mniejsze

Na ilustracjach oryginału: certyfikaty DIN 15921, Eurocode 1, Eurocode 5, Eurocode 9 oraz znak TÜV Rheinland. Hasło ugięcia na oryginale: „minimalne ugięcie”.

2 Elastyczność: kompatybilny profil

Kompatybilność z innymi wiodącymi markami. Podesty FOS Stage zapewniają pełną elastyczność.

Poprawiony kształt: kąt na zewnątrz jest zgodny z belką Layher i Nivtec, bez użycia specjalnych adapterów.

Niskie koszty magazynowania: wysokość po ułożeniu w stos tylko 9 cm.

3 Elastyczność: uniwersalny narożnik nogi

PROBLEM. Główne systemy na rynku oferują nogi okrągłe 48,3, kwadratowe 50 × 50 i kwadratowe 60 × 60. Zwykle, aby dopasować narożnik do nogi, trzeba wymienić kostkę dociskową wewnątrz narożnika.

Ponadto kostka dociskowa jest bardzo mała, dlatego cała siła przenosi się tylko na dłuższą śrubę, co nie zapewnia dużej stabilności.

ROZWIĄZANIE. Nowa kostka dociskowa jest uniwersalna dla nóg 50 × 50, 60 × 60 i okrągłych 48,3.

Nie trzeba niczego wymieniać. Aby to osiągnąć, wydłużono narożnik. Niezależnie od typu użytej nogi kostka dociskowa zawsze pozostaje wewnątrz profilu narożnika, co daje maksymalną stabilność.

Kostka dociskowa standardowa i FOS Stage

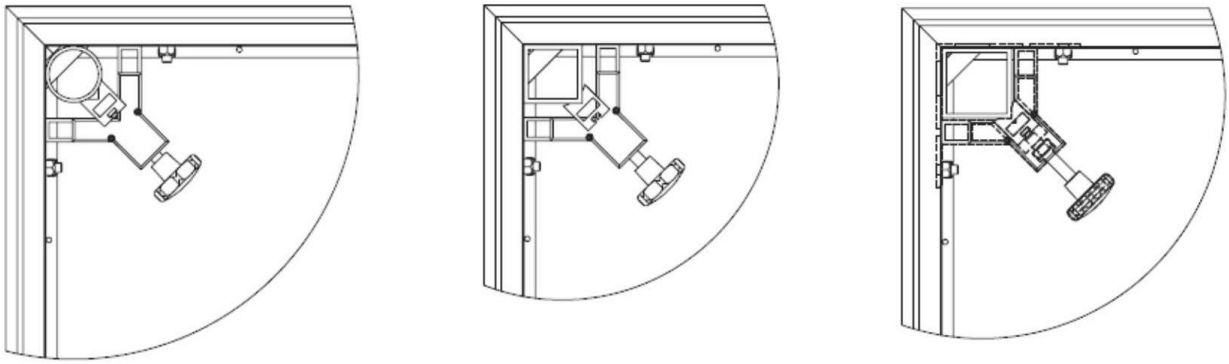

Nogi 48,3, 50 × 50 i 60 × 60 w narożniku · oryginał EN s. 3

4 Nogi teleskopowe

Nogi teleskopowe o profilu 60 × 60 do FOS Stage Line. Wysokość regulowana (H, w cm):

4.1 FS-TL40: 40-60 cm.

4.2 FS-TL60: 60-100 cm.

4.3 FS-TL80: 80-140 cm.

4.4 FS-TL100: 100-180 cm.

5 Nogi stałe

Nogi stałe o profilu 60 × 60 do FOS-Stage Line. Wysokość (H, w cm):

5.1 FS-L20: 20 cm.

5.2 FS-L40: 40 cm.

5.3 FS-L60: 60 cm.

5.4 FS-L80: 80 cm.

5.5 FS-L100: 100 cm.

5.6 FS-L120: 120 cm.

6 Dostępne wykończenia

6.1 Czarne HEXA (standard).

6.2 Czarne.

6.3 Brązowe.

6.4 Drewno naturalne.

6.5 Pleksi czarne, białe i przezroczyste.

7 Modułowe stopnie schodów

Różne moduły stopni mogą być używane osobno lub razem dla kilku wysokości sceny. Poręcz do schodów modułowych montuje się na dwóch sąsiednich stopniach:

7.1 FS-M20: modułowy stopień schodów 20 cm.

7.2 FS-M40: modułowy stopień schodów 40 cm.

7.3 FS-M60: modułowy stopień schodów 60 cm.

7.4 FS-M80: modułowy stopień schodów 80 cm.

7.5 Poręcz do schodów modułowych.

8 Schody regulowane

Stopnie regulowane umożliwiają płynną regulację wysokości. Montaż do podestu FOS stage 750 jest prosty.

8.1 FS-AS-2: schody regulowane 2-stopniowe, 40-60 cm.

8.2 FS-AS-4: schody regulowane 4-stopniowe, 60-100 cm.

8.3 FS-AS-5: schody regulowane 5-stopniowe, 80-140 cm.

8.4 FS-AS-7: schody regulowane 7-stopniowe, 100-180 cm.

8.5 FS-ASH-L: poręcz schodów regulowanych lewa.

8.6 FS-ASH-R: poręcz schodów regulowanych prawa.

Poręcze schodów regulowanych są uniwersalne dla schodów 4-, 5- i 7-stopniowych.

9 Poręcze sceniczne

Stalowe poręcze 2 m i 1 m do podestów scenicznych, ocynkowane lub malowane proszkowo na czarno. Do standardowego użytku bez dostępu publiczności (30 kg/m). Inne długości na zapytanie.

9.1 FS-H0.5: poręcz sceniczna 0,5 m.

9.2 FS-H1.0: poręcz sceniczna 1,0 m.

9.3 FS-H2.0: poręcz sceniczna 2,0 m.

Proste i stabilne połączenie dwupunktowe, atrakcyjny wygląd. Wbudowane mocowanie do podestu, bez dodatkowego zacisku montażowego.

10 Zaciski i akcesoria

Serię podestów zaprojektowano tak, aby ograniczyć liczbę akcesoriów potrzebnych do zbudowania sceny. Do zbudowania całego systemu sceny wystarczą tylko 4 luźne akcesoria łączące. Montaż jest znacznie prostszy i oszczędza czas:

10.1 Deck 2 Deck clamp: zacisk do połączenia dwóch sąsiednich podestów. Zalecana ilość: 2 szt. na bok połączenia 2 m i 1 szt. na bok 1 m.

10.2 2 Leg clamp: stalowy zacisk do połączenia dwóch sąsiednich nóg.

10.3 4 Leg clamp: stalowy zacisk do połączenia czterech sąsiednich nóg.

10.4 Leveling insert: wkładka poziomująca, utrzymuje sąsiednie podesty na tym samym poziomie na nierównym podłożu.

11 Wózki transportowe

11.1 FTT, wózek do podestów: umożliwia przewóz do 15 szt. podestów FOS stage 750 2 × 1 m.

11.2 FDT, wózek transportowy drzwiowy: do przewozu do 6 szt. podestów FOS stage 750 w pozycji pionowej.

RYSUNEK 1 / 4

Nogi teleskopowe i stałe



PRODUCT CODE	HEIGHT in cm (H)
FS-TL40	40-60
FS-TL60	60-100
FS-TL80	80-140
FS-TL100	100-180
SUITABLE FOR	
FOS Stage Line	

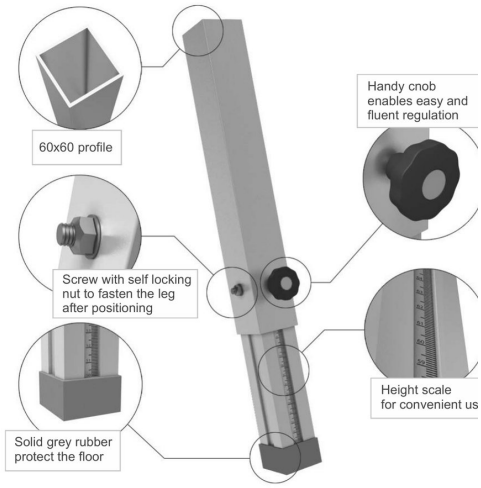



PRODUCT CODE	HEIGHT in cm (H)
FS-L20	20
FS-L40	40
FS-L60	60
FS-L80	80
FS-L100	100
FS-L120	120
SUITABLE FOR	
FOS-Stage Line	

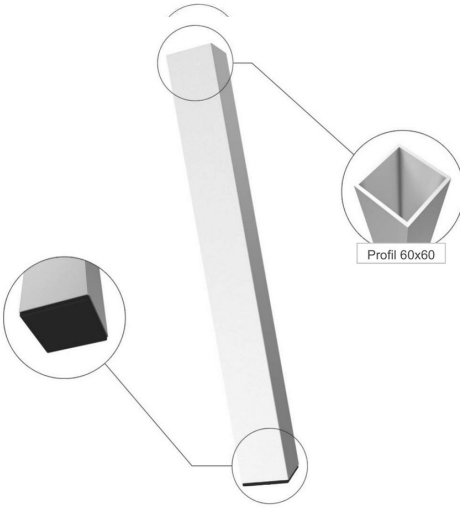

NR	OPIS
1	Profil 60 × 60
2	Wygodne pokrętło ułatwia płynną regulację
3	Śruba z samokontrującą nakrętką do zablokowania nogi po ustawieniu
4	Skala wysokości dla wygodnej obsługi
5	Stała szara guma chroni podłogę

RYSUNEK 2 / 4

Modułowe stopnie schodów

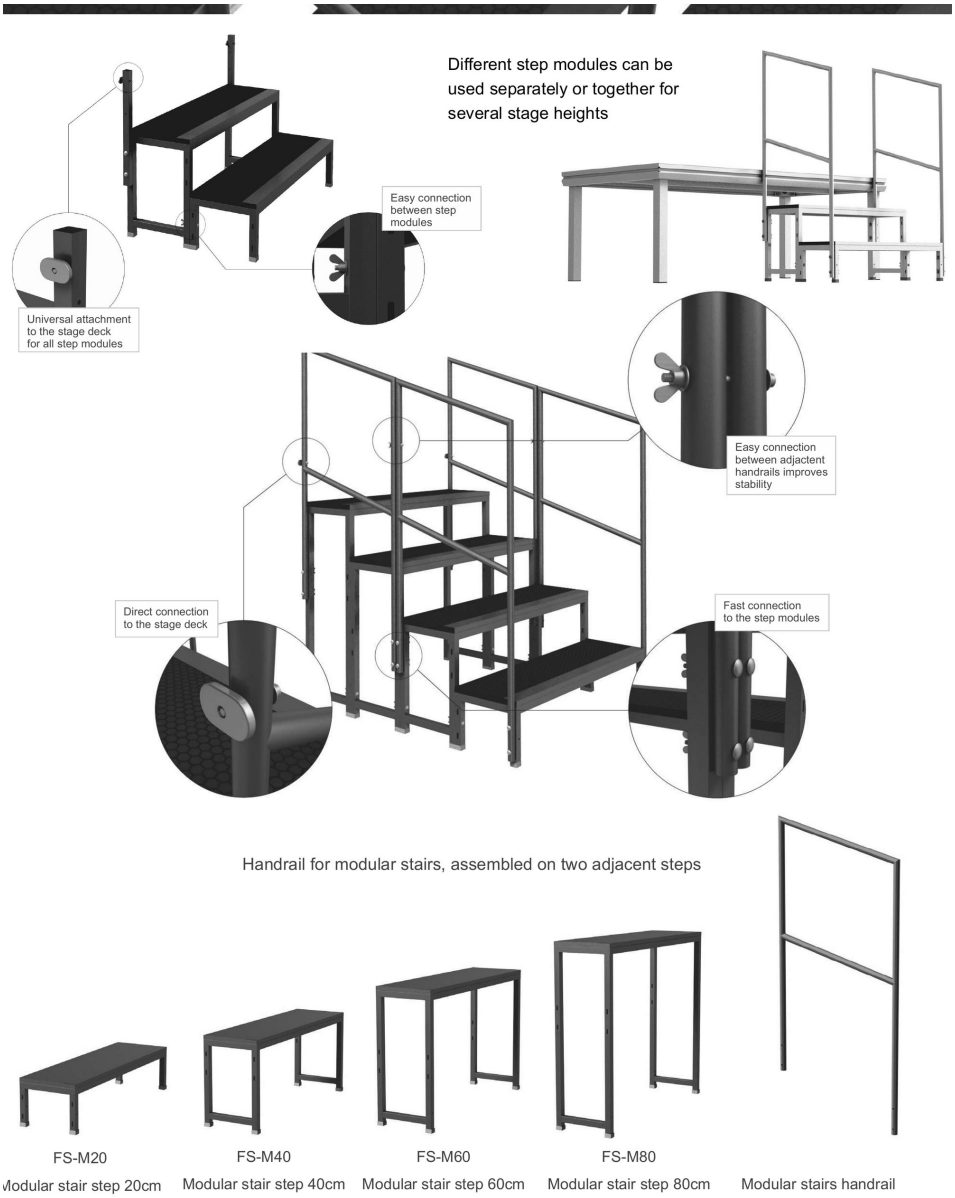

NR	OPIS
1	Uniwersalne mocowanie do podestu dla wszystkich modułów stopni
2	Proste połączenie między modułami stopni
3	Proste połączenie sąsiednich poręczy poprawia stabilność
4	Bezpośrednie połączenie z podestem
5	Szybkie połączenie z modułami stopni

RYSUNEK 3 / 4

Schody regulowane

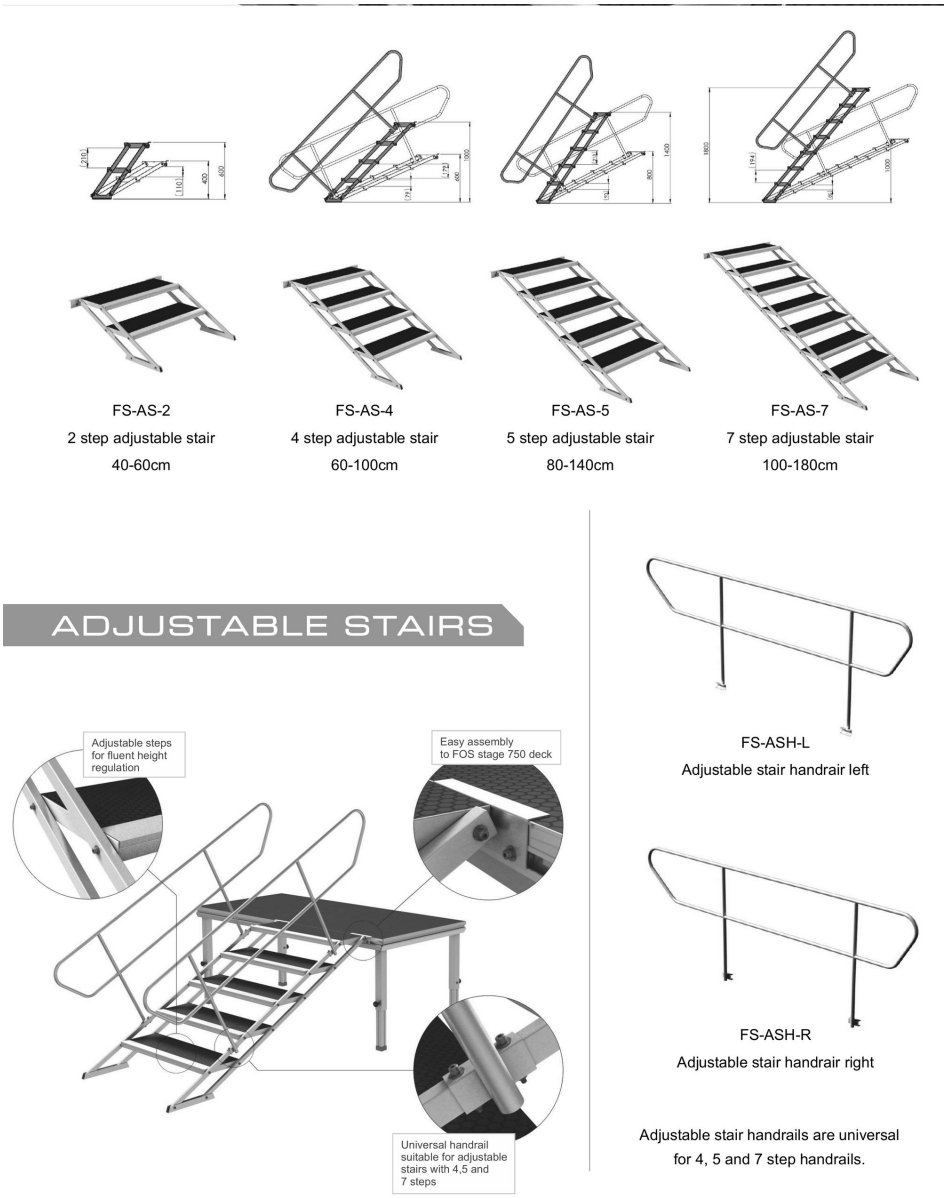

NR	OPIS
1	Stopnie regulowane do płynnej regulacji wysokości
2	Łatwy montaż do podestu FOS stage 750
3	Uniwersalna poręcz do schodów regulowanych 4-, 5- i 7-stopniowych

RYSUNEK 4 / 4

Zaciski i poręcze sceniczne

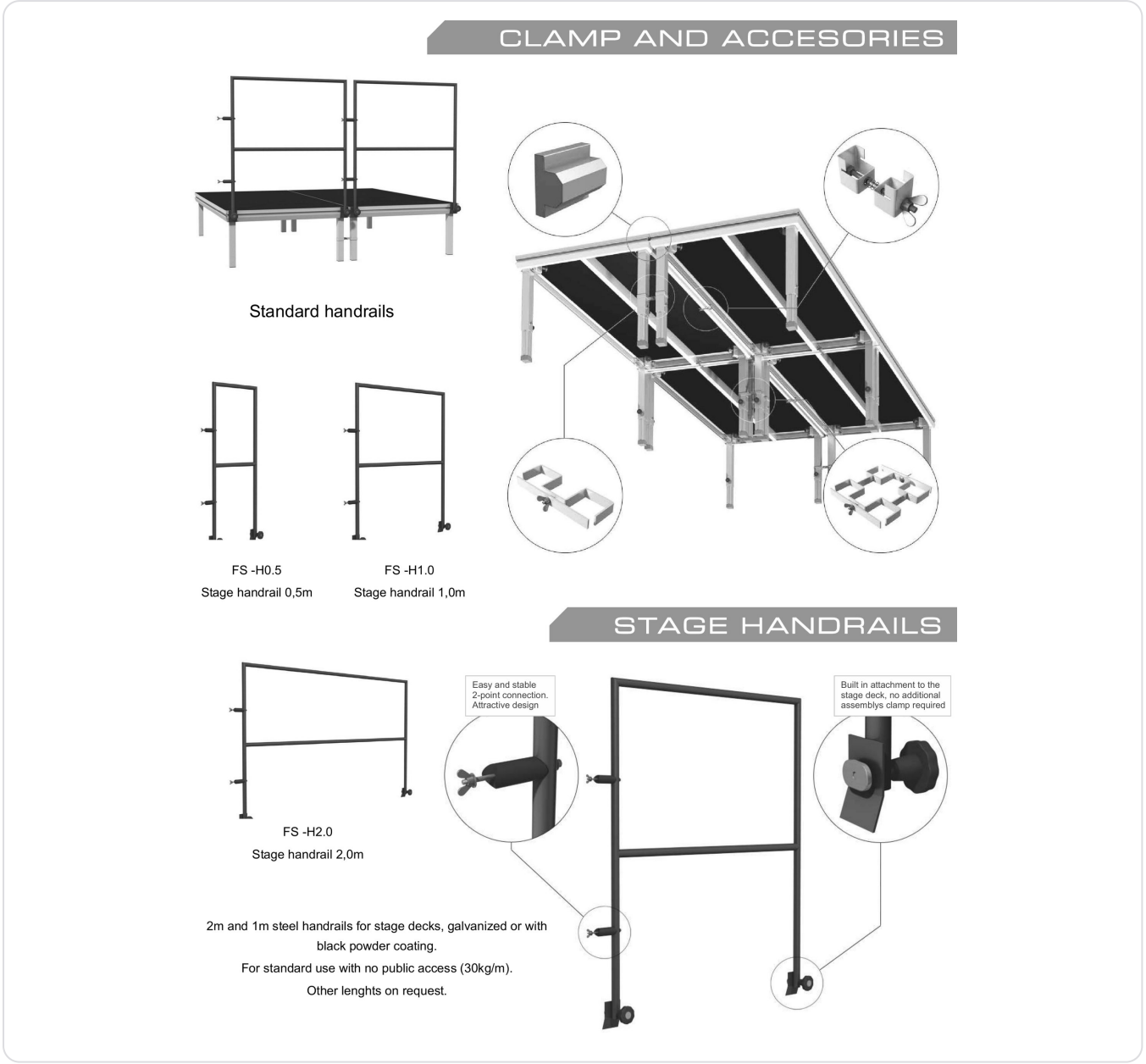

NR	OPIS
1	Proste i stabilne połączenie dwupunktowe, atrakcyjny wygląd
2	Wbudowane mocowanie do podestu, bez dodatkowego zacisku montażowego

OD DYSTRYBUTORA

Wsparcie VEX: FS-750H-2X1

Materiały VEX Systems dla użytkowników FS-750H-2X1: serwis, oryginalne części, akcesoria i doradztwo. Ta strona nie jest częścią tłumaczenia instrukcji.

SERWIS

Serwis i naprawy

Usterka lub nietypowe działanie? Opisz problem i podaj numer seryjny, a wskażemy dalsze kroki: diagnostykę, naprawę lub wymianę.

Zgłoś serwis →

biuro@vex-systems.pl

CZĘŚCI

Oryginalne części FOS Technologies

Potrzebujesz części lub elementu wyposażenia? Napisz, czego szukasz, a sprawdzimy dostępność u producenta.

Zapytaj o część →

biuro@vex-systems.pl

INTEGRACJA

Doradztwo i integracja

Dobierzemy sprzęt pod konkretny obiekt oraz omówimy montaż i uruchomienie. Opisz projekt, a zaproponujemy zakres.

Omów projekt →

vex-systems.pl/integracje

PODOBNE PRODUKTY

FS-4LC
Systemy Sceniczne

FS-750H-1X1
Systemy Sceniczne

FS-750H-2X0.5
Systemy Sceniczne

Zobacz katalog →

vex-systems.pl/dystrybucja

VEX

Zamów lub zapytaj

+48 794 797 959
biuro@vex-systems.pl
vex-systems.pl/kontakt

Karta produktu

INFORMACJE O DOKUMENCIE

Producent i dystrybutor

PRODUCENT

FOS Technologies LTD

Bulevard Iliensko Shose 8, Sladova Baza ZMM, Sofia, Bułgaria
info@fos-lighting.eu · www.fos-lighting.eu

DYSTRYBUTOR W POLSCE

VEX Systems

biuro@vex-systems.pl
+48 794 797 959
vex-systems.pl

Media Rental Oleksandr Zakariya
al. Niepodległości 20/55, 02-653 Warszawa
NIP 5214048857

VEX Systems jest oficjalnym dystrybutorem FOS Technologies w Polsce: dobór sprzętu, dostawa, integracja i opieka techniczna w jednym miejscu. Opisz obiekt, a wskażemy właściwy zestaw i zakres wsparcia.

Strona produktu
vex-systems.pl

Oryginał instrukcji (EN)
fos-lighting.eu

vex-systems.pl

Tłumaczenie instrukcji oryginalnej z języka angielskiego.
W sprawach spornych rozstrzyga oryginał producenta.